選手権男子本戦

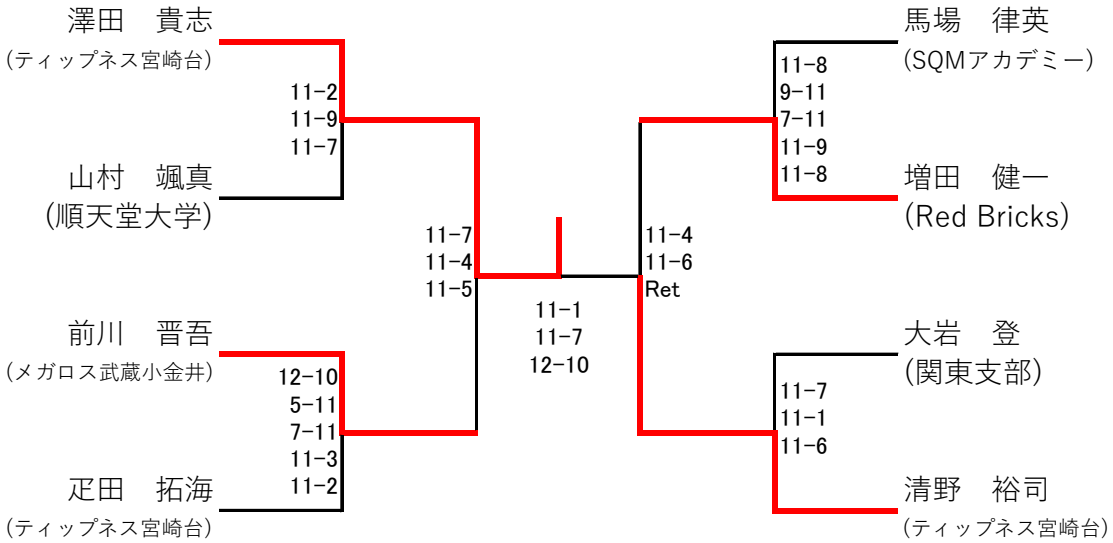
澤田　貴志
(ティップネス宮崎台)
11-2
11-9
11-7
山村　颯真
(順天堂大学)
11-7
11-4
11-5
前川　晋吾
(メガロス武蔵小金井)
12-10
5-11
7-11
11-3
11-2
疋田　拓海
(ティップネス宮崎台)
11-1
11-7
12-10
11-4
11-6
Ret
馬場　律英
(SQMアカデミー)
11-8
9-11
7-11
11-9
11-8
増田　健一
(Red Bricks)
大岩　登
(関東支部)
11-7
11-1
11-6
清野　裕司
(ティップネス宮崎台)

選手権男子予選

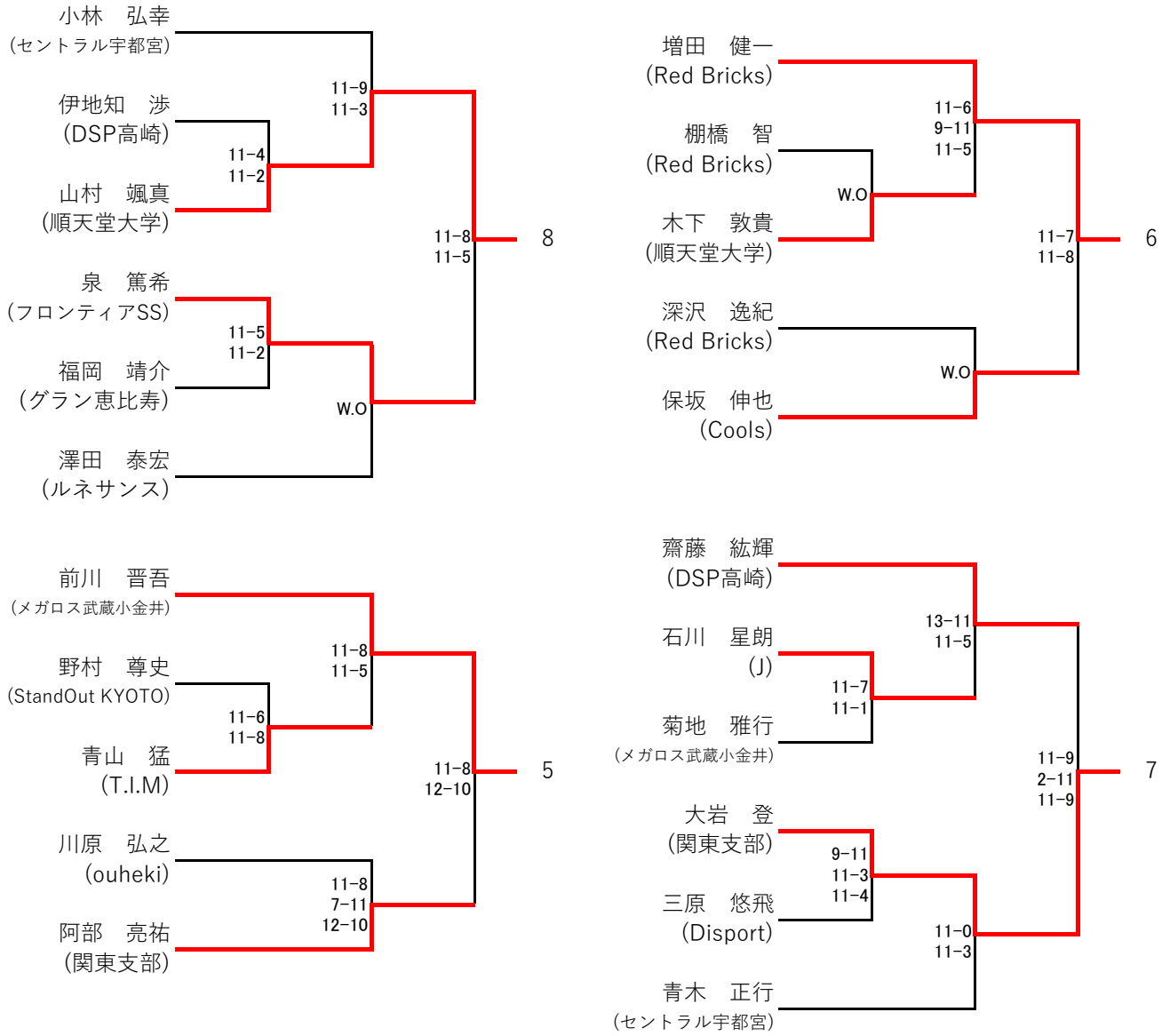
小林　弘幸
(セントラル宇都宮)
伊地知　渉
(DSP高崎)
11-9
11-3
11-4
11-2
山村　颯真
(順天堂大学)
11-8
11-5
8
泉　篤希
(フロンティアSS)
11-5
11-2
福岡　靖介
(グラン恵比寿)
W.O
澤田　泰宏
(ルネサンス)
増田　健一
(Red Bricks)
11-6
9-11
11-5
棚橋　智
(Red Bricks)
W.O
木下　敦貴
(順天堂大学)
11-7
11-8
6
深沢　逸紀
(Red Bricks)
W.O
保坂　伸也
(Cools)
前川　晋吾
(メガロス武蔵小金井)
11-8
11-5
野村　尊史
(StandOut KYOTO)
11-6
11-8
青山　猛
(T.I.M)
11-8
12-10
5
川原　弘之
(ouheki)
11-8
7-11
12-10
阿部　亮祐
(関東支部)
齋藤　紘輝
(DSP高崎)
13-11
11-5
石川　星朗
(J)
11-7
11-1
菊地　雅行
(メガロス武蔵小金井)
11-9
2-11
11-9
7
大岩　登
(関東支部)
9-11
11-3
11-4
三原　悠飛
(Disport)
11-0
11-3
青木　正行
(セントラル宇都宮)

アンダー23男子(赤字7日)

	①疋田　拓海	馬場　律英	③蓮見　賢太郎			結果	順位
①疋田拓海 ティップネス宮崎台		× 6-11 11-4 8-11	○ 11-9 11-6			1勝1敗	準優勝
②馬場　律英 SQMアカデミー	○ 11-6 4-11 11-8		○ 11-3 11-3			2勝	優勝
③蓮見　賢太郎 日本体育大学	× 9-11 6-11	× 3-11 3-11				2敗	3位

選手権女子(非公認・赤字7日)

	中村　愛子	吉川　美知代	近藤　紀子			結果	順位
①中村　愛子 Red Bricks		○ 11-5 11-1	○ 11-5 11-6			2勝	優勝
②吉川　美知代 DSP高崎	× 5-11 1-11		○ 11-9 11-6			1勝1敗	準優勝
③近藤　紀子 セントラルスポーツ	× 5-11 6-11	× 9-11 6-11				2敗	3位

フレンド女子・新人・ジュニア混合

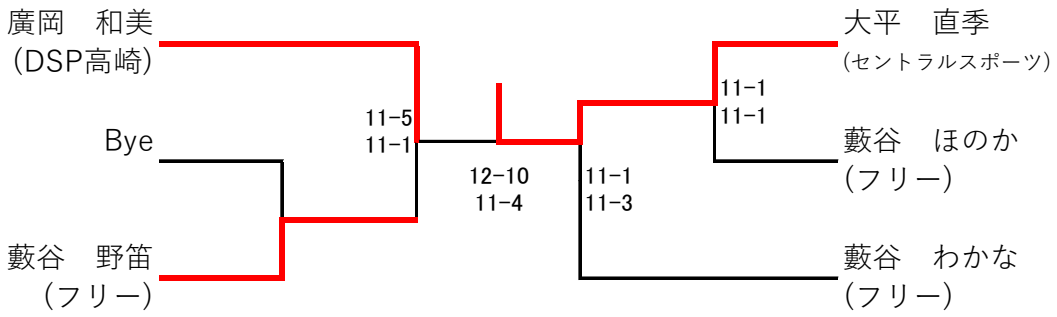

フレンド男子

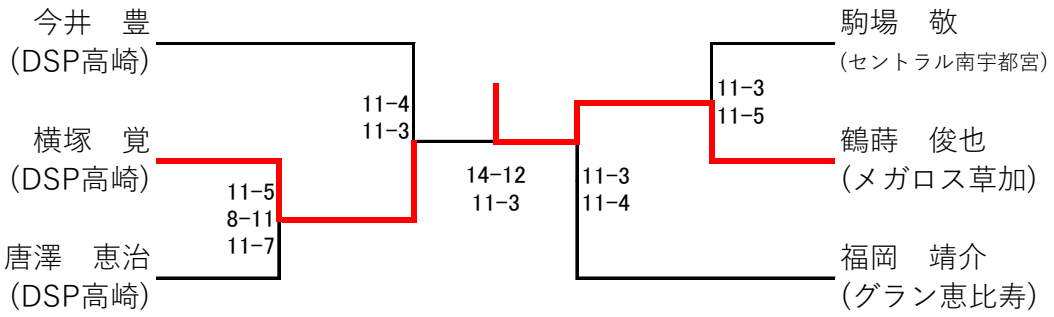
今井　豊
(DSP高崎)
横塚　覚
(DSP高崎)
唐澤　恵治
(DSP高崎)
11-5
8-11
11-7
11-4
11-3
14-12
11-3
11-3
11-4
11-3
11-5
駒場　敬
(セントラル南宇都宮)
鶴蒔　俊也
(メガロス草加)
福岡　靖介
(グラン恵比寿)

マスターズ男子混合

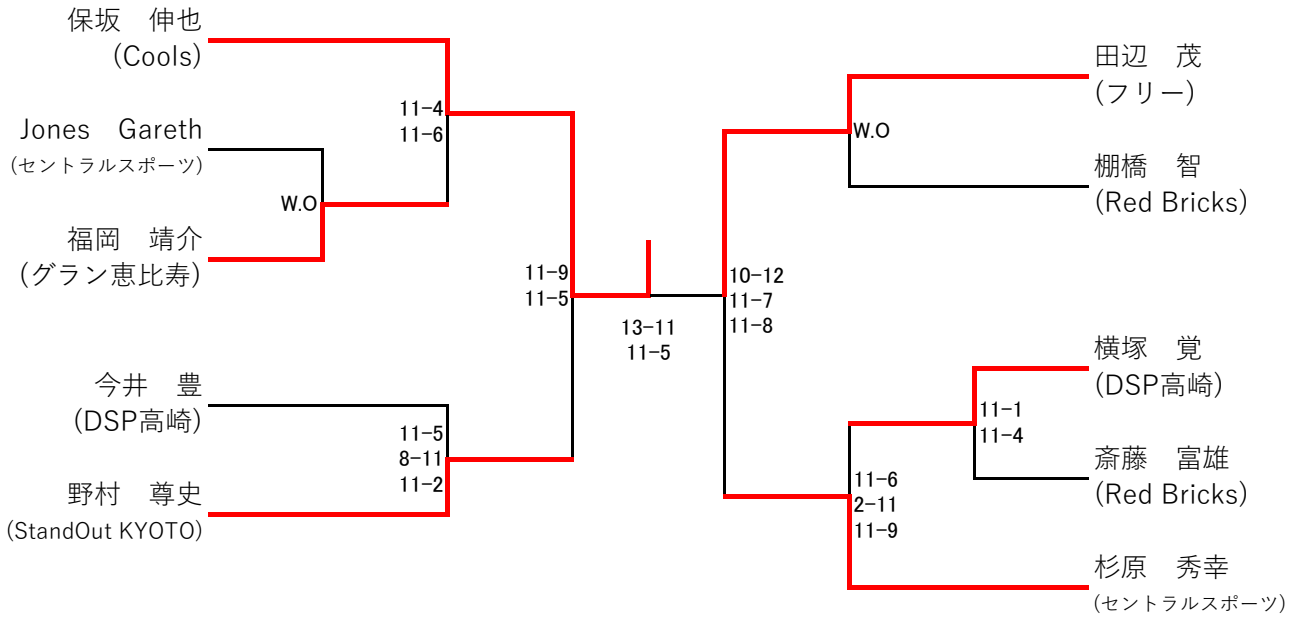
保坂　伸也
(Cools)
Jones　Gareth
(セントラルスポーツ)
W.O
福岡　靖介
(グラン恵比寿)
11-4
11-6
今井　豊
(DSP高崎)
野村　尊史
(StandOut KYOTO)
11-5
8-11
11-2
11-9
11-5
13-11
11-5
10-12
11-7
11-8
田辺　茂
(フリー)
W.O
棚橋　智
(Red Bricks)
横塚　覚
(DSP高崎)
11-1
11-4
斎藤　富雄
(Red Bricks)
11-6
2-11
11-9
杉原　秀幸
(セントラルスポーツ)