JOCジュニアオリンピックカップ　第27回全日本ジュニアスカッシュ選手権大会

GU9	大谷　怜海 Greetings	小嶋　杏希 Greetings	金井　理実 SQ-CUBE横浜	順位
大谷　怜海 Greetings		× 11-5 11-8 9-11 10-12 7-11	× 4-11 4-11 3-11	0-2 3
小嶋　杏希 Greetings	○ 5-11 8-11 11-9 12-10 11-7		× 8-11 4-11 6-11	1-1 2
金井　理実 SQ-CUBE横浜	○ 11-4 11-4 11-3	○ 11-8 11-4 11-6		2-0 1

※全て5ゲームスです。

JOCジュニアオリンピックカップ　第27回全日本ジュニアスカッシュ選手権大会

U9男子 本戦　5GAMES

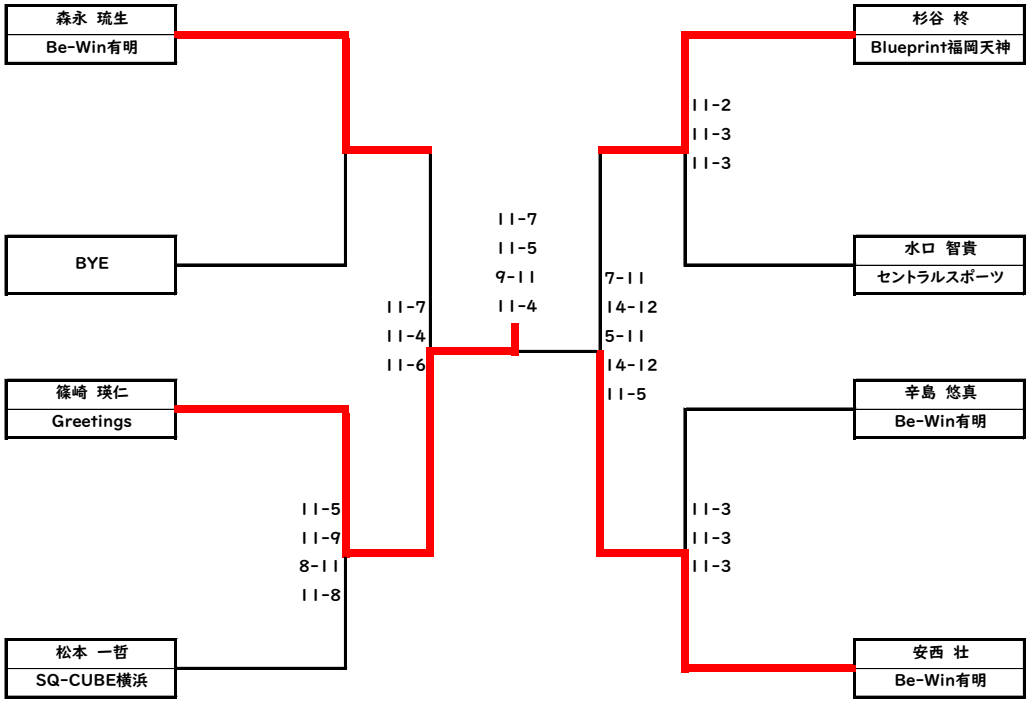

3位決定戦　5GAMES

3位は表彰

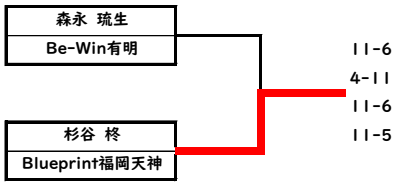

1回戦敗者戦　3GAMES

優勝者は表彰

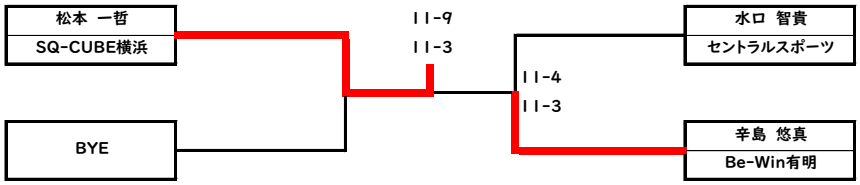

JOCジュニアオリンピックカップ　第27回全日本ジュニアスカッシュ選手権大会

U11男子　本戦　5GAMES

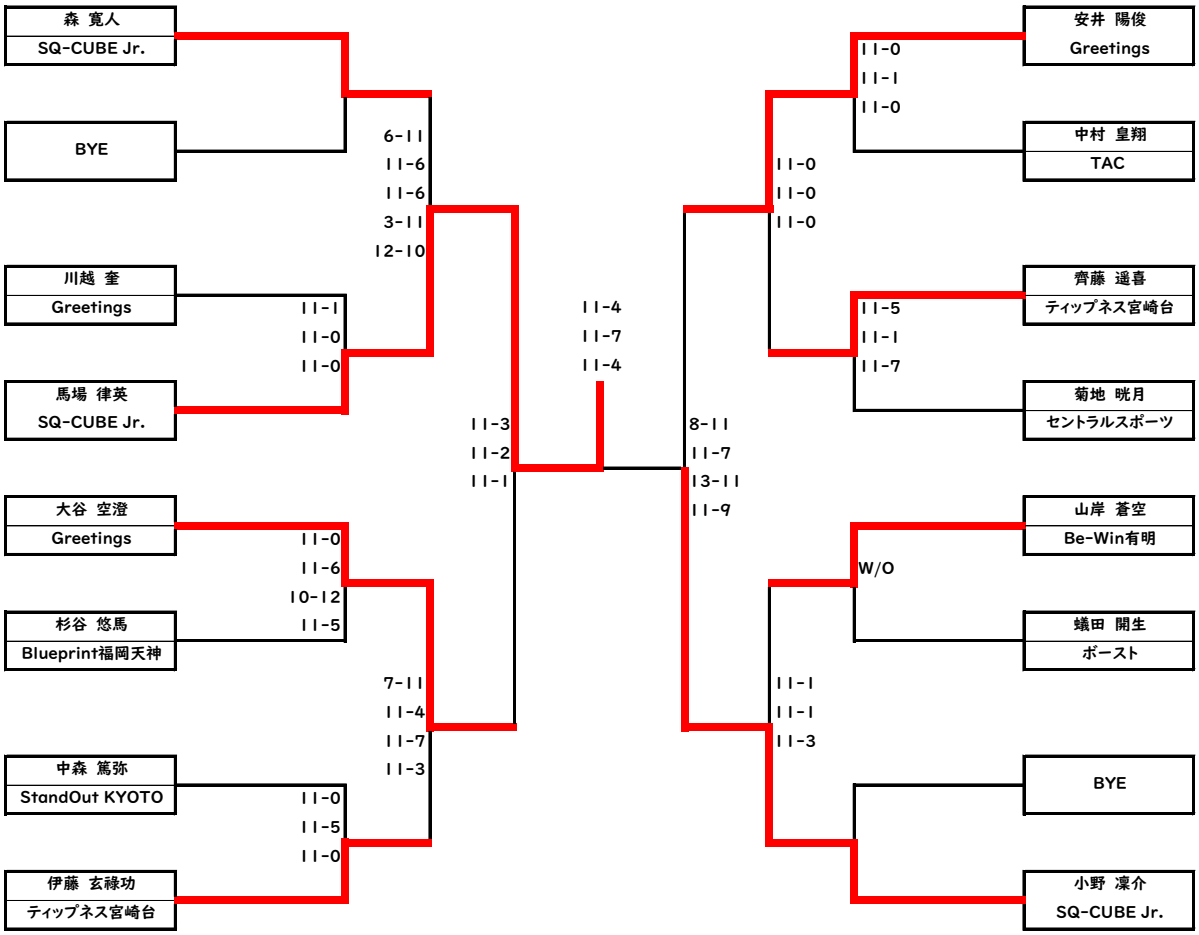

3位決定戦　5GAMES

3位は表彰

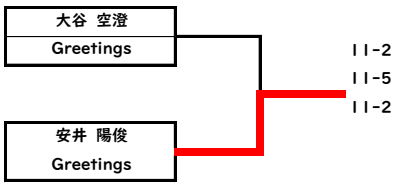

1回戦敗者戦　3GAMES

優勝者は表彰

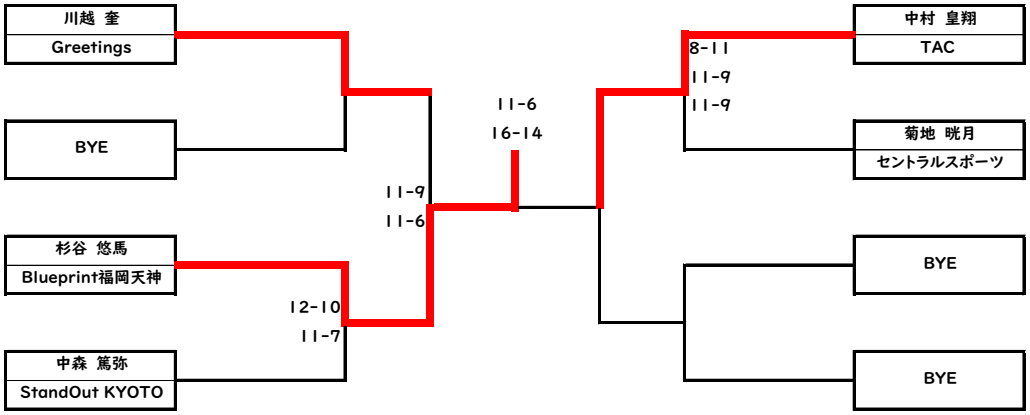

2回戦敗者戦　3GAMES

優勝者は表彰

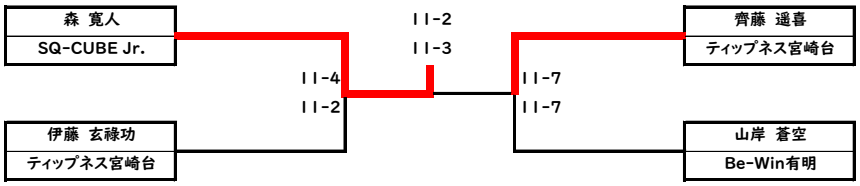

JOCジュニアオリンピックカップ　第27回全日本ジュニアスカッシュ選手権大会

U13男子　本戦　　5GAMES

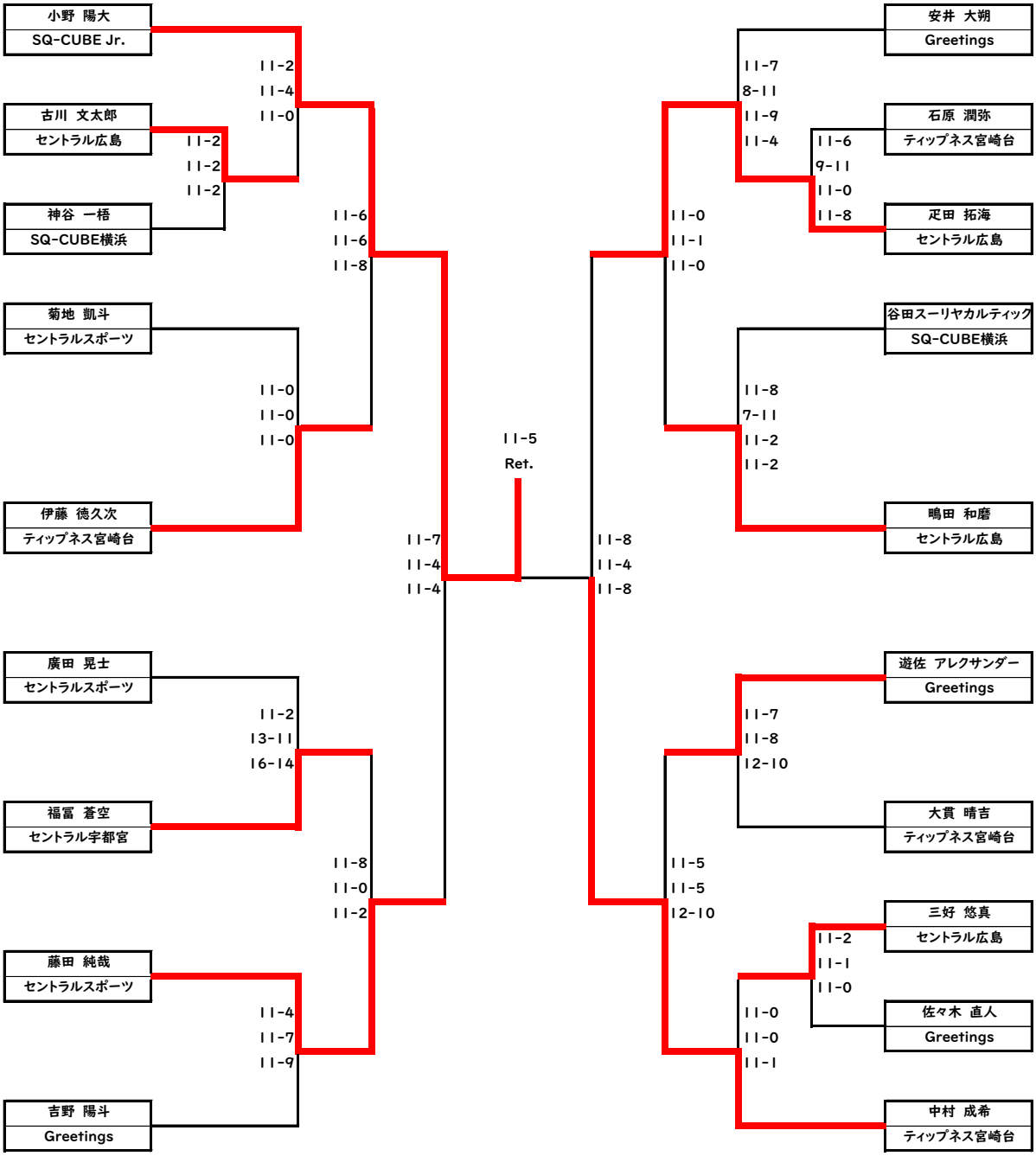

3位決定戦　5GAMES

3位は表彰

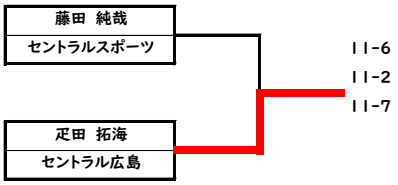

1回戦敗者戦　3GAMES

優勝者は表彰

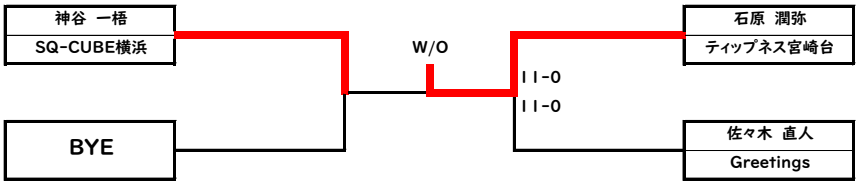

2回戦敗者戦　3GAMES

優勝者は表彰

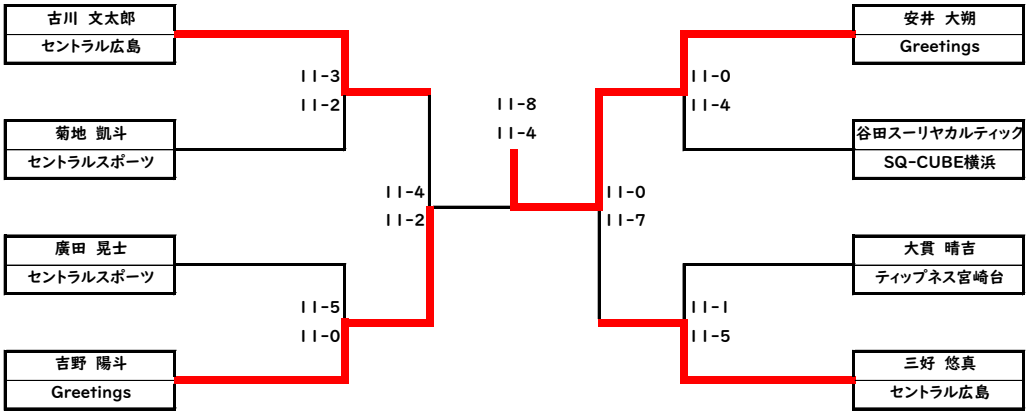

3回戦敗者戦　3GAMES

優勝者は表彰

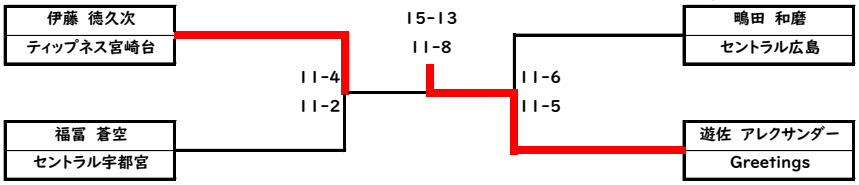

JOCジュニアオリンピックカップ　第27回全日本ジュニアスカッシュ選手権大会

U15男子　本戦　5GAMES

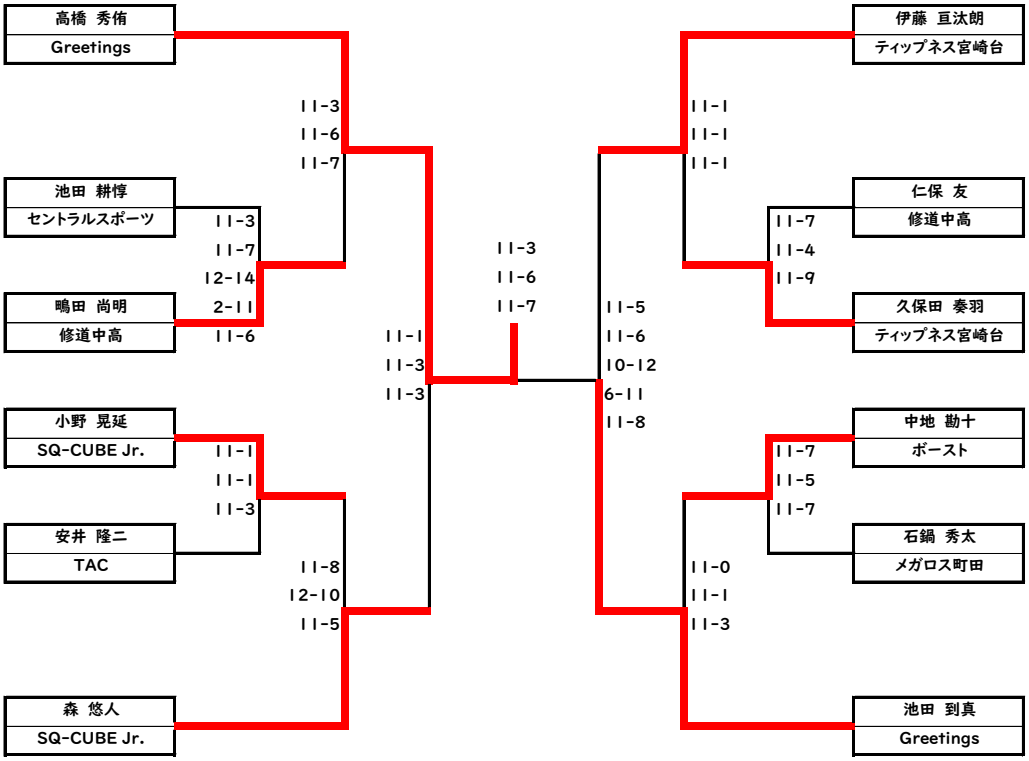

3位決定戦　5GAMES

3位は表彰

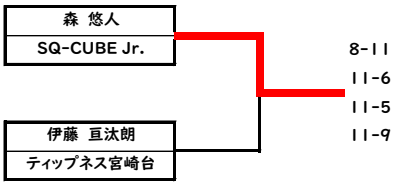

1回戦敗者戦　3GAMES

優勝者は表彰

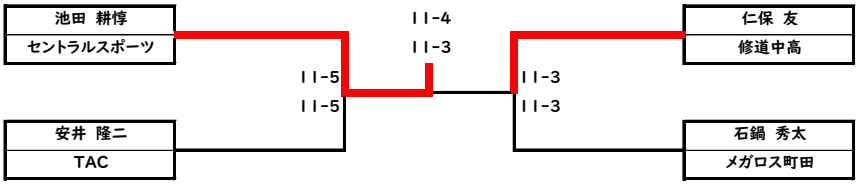

2回戦敗者戦　3GAMES

優勝者は表彰

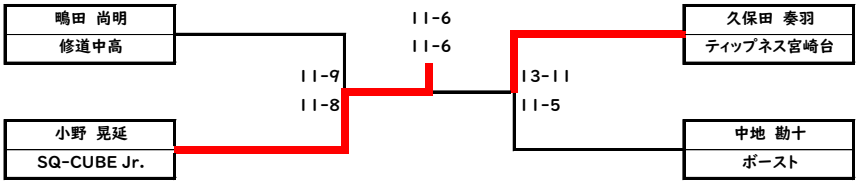

JOCジュニアオリンピックカップ　第27回全日本ジュニアスカッシュ選手権大会

U17男子 本戦　5GAMES

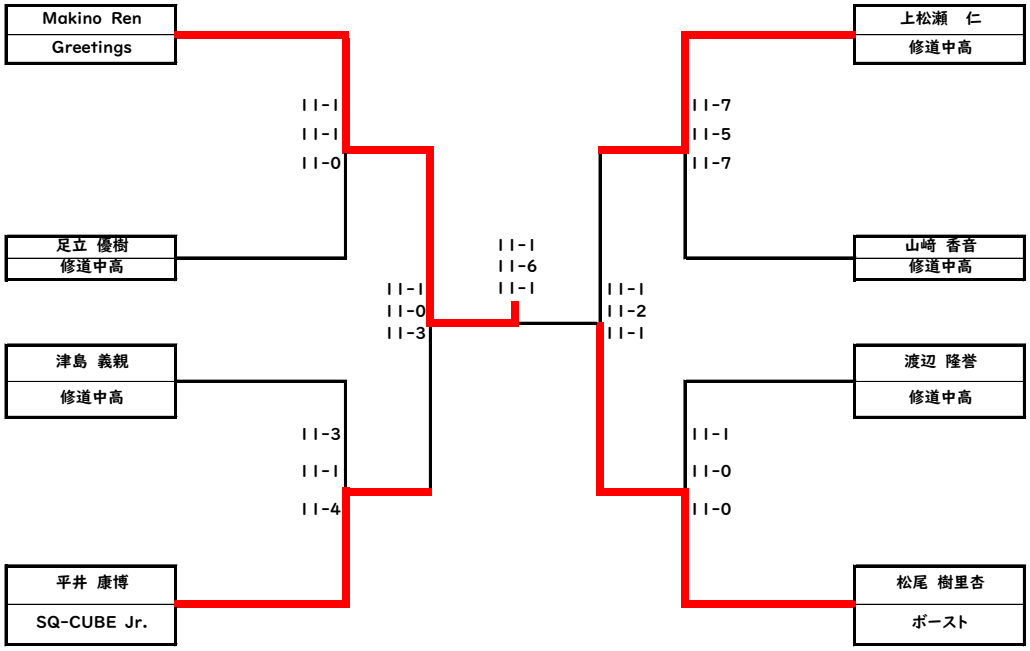

3位決定戦　5GAMES

3位は表彰

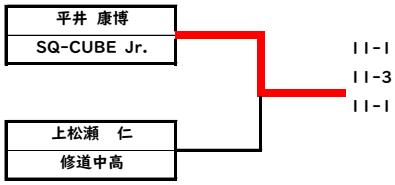

1回戦敗者戦　3GAMES

優勝者は表彰

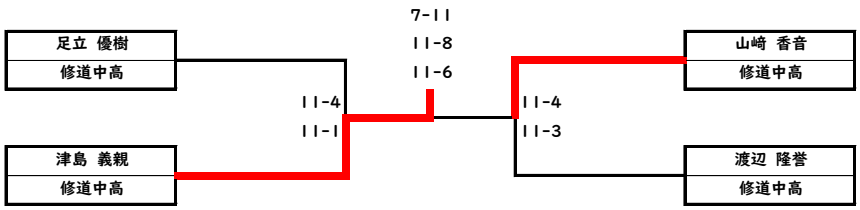

JOCジュニアオリンピックカップ　第27回全日本ジュニアスカッシュ選手権大会

U19 男子　本戦　5GAMES

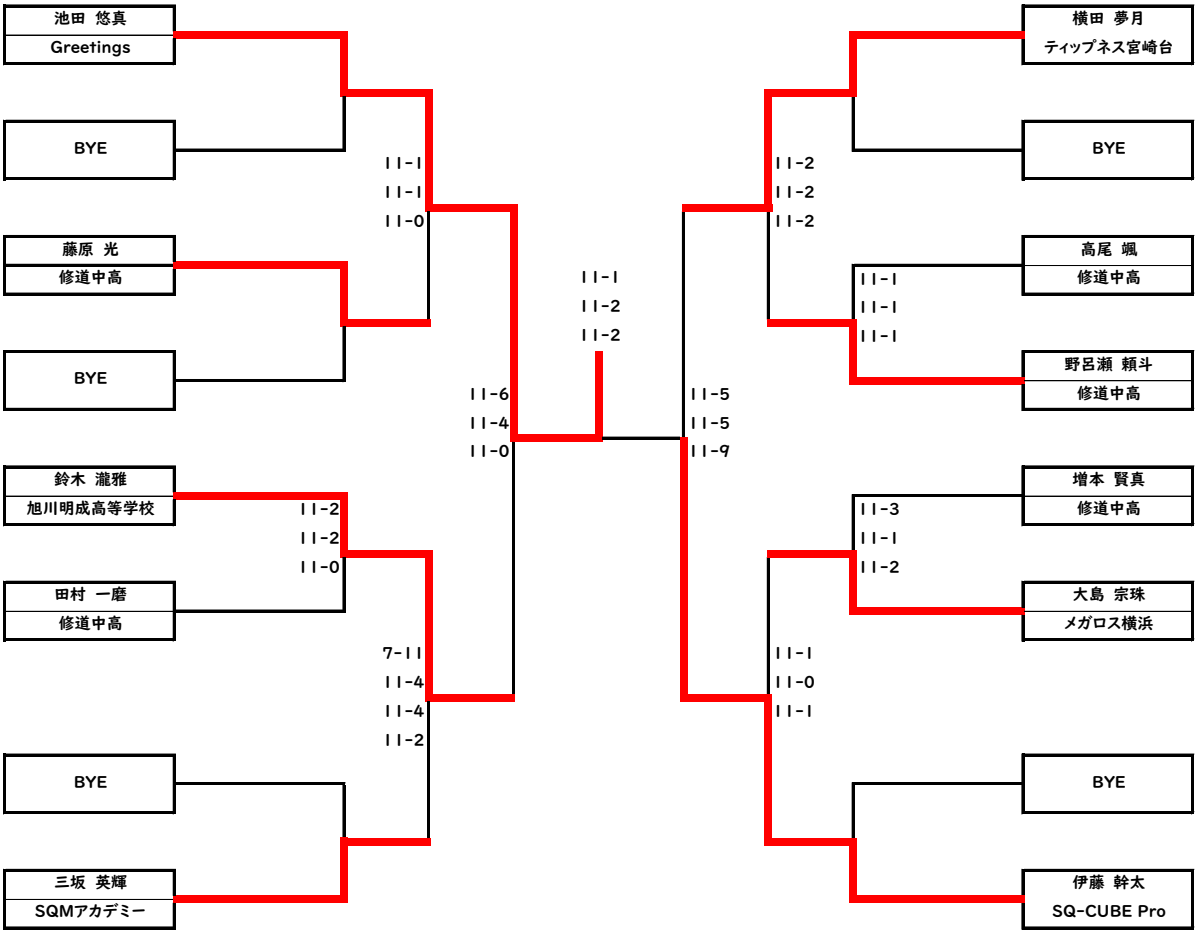

3位決定戦　5GAMES

3位は表彰

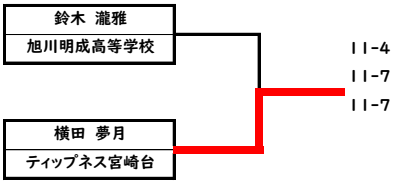

1回戦敗者戦　3GAMES

優勝者は表彰

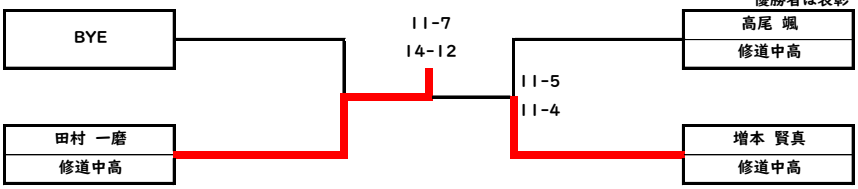

2回戦敗者戦　3GAMES

優勝者は表彰

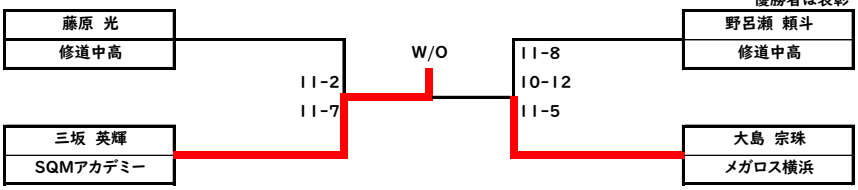

JOCジュニアオリンピックカップ　第27回全日本ジュニアスカッシュ選手権大会

U11女子 本戦　5GAMES

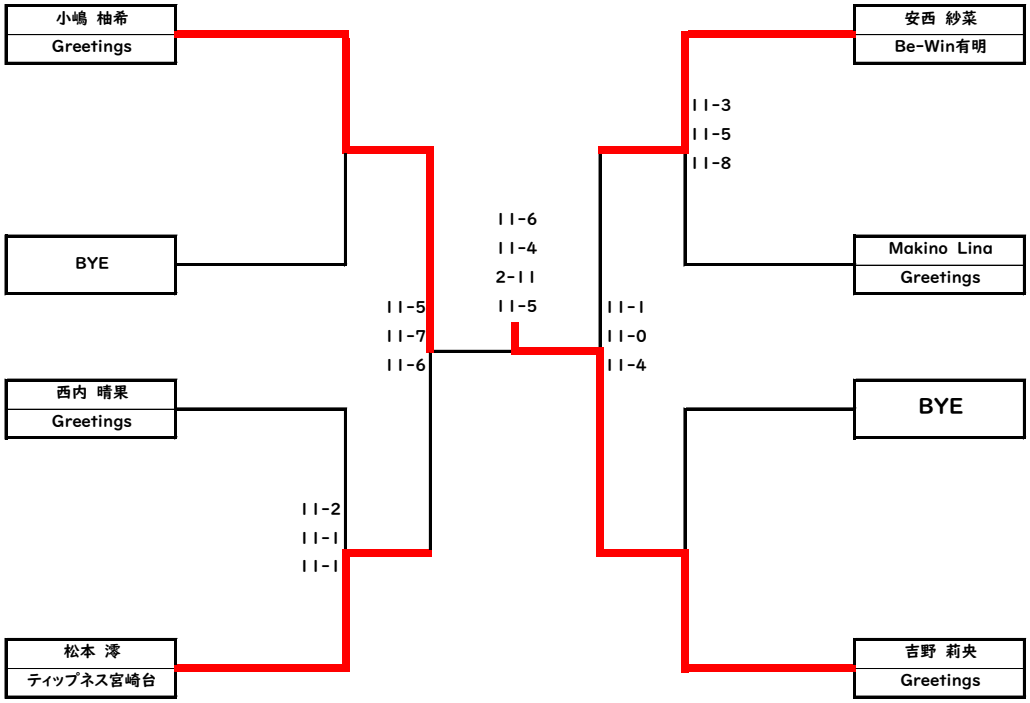

3位決定戦　5GAMES

3位は表彰

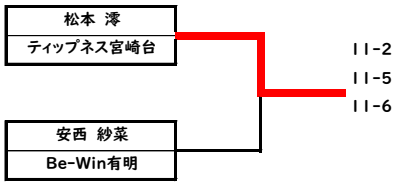

1回戦敗者戦　3GAMES

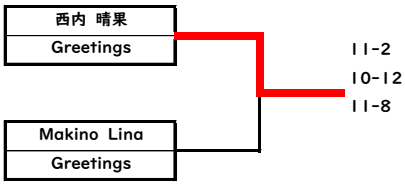

JOCジュニアオリンピックカップ　第27回全日本ジュニアスカッシュ選手権大会

U13女子 本戦　5GAMES

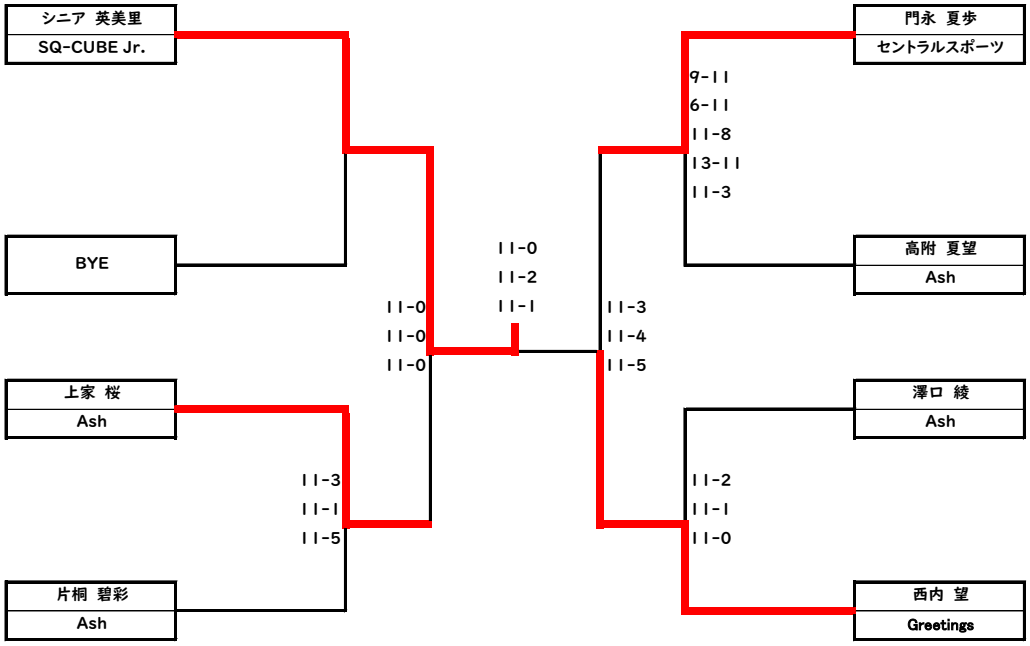

3位決定戦　5GAMES

3位は表彰

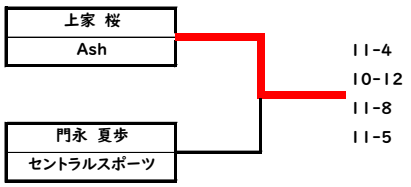

1回戦敗者戦　3GAMES

優勝者は表彰

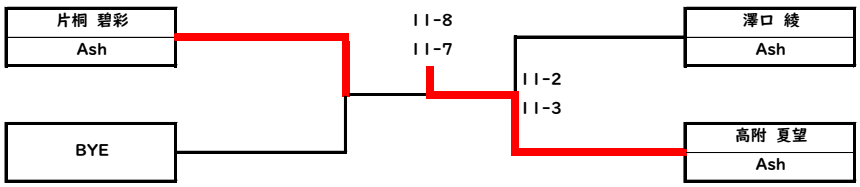

JOCジュニアオリンピックカップ　第27回全日本ジュニアスカッシュ選手権大会

U15女子 本戦　5GAMES

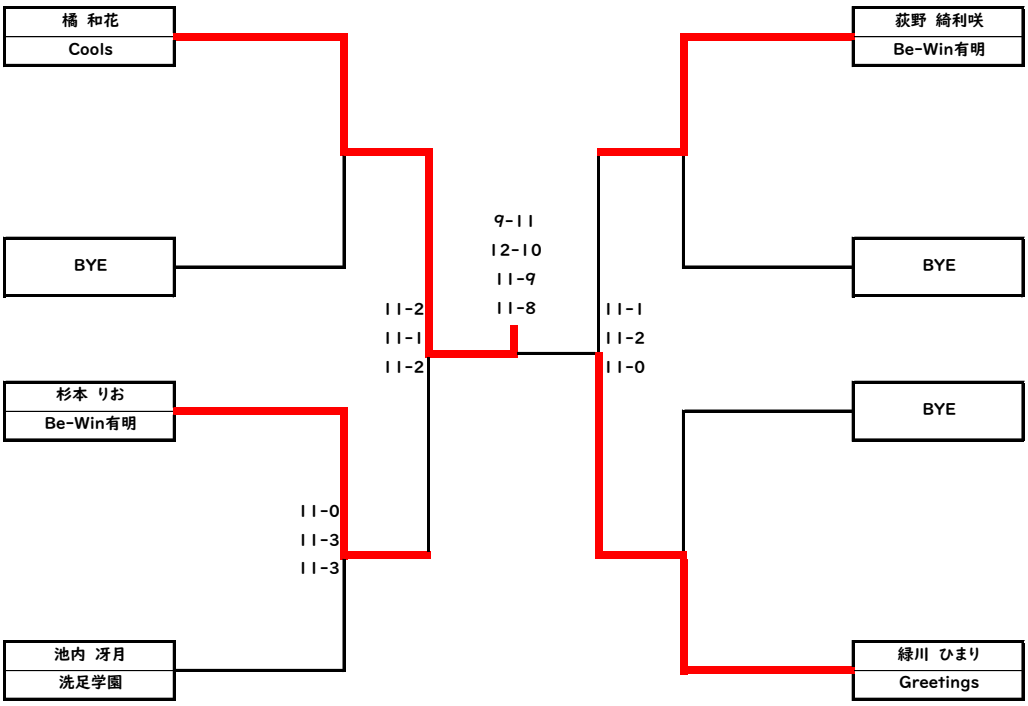

3位決定戦　5GAMES

3位は表彰

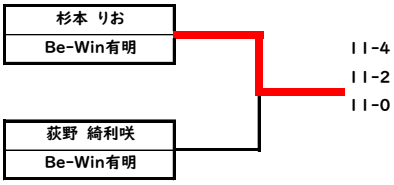

1回戦敗者戦　3GAMES

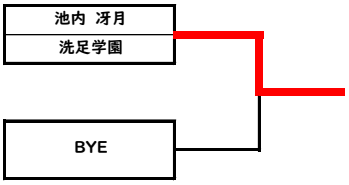

JOCジュニアオリンピックカップ　第27回全日本ジュニアスカッシュ選手権大会

U17女子 本戦　5GAMES

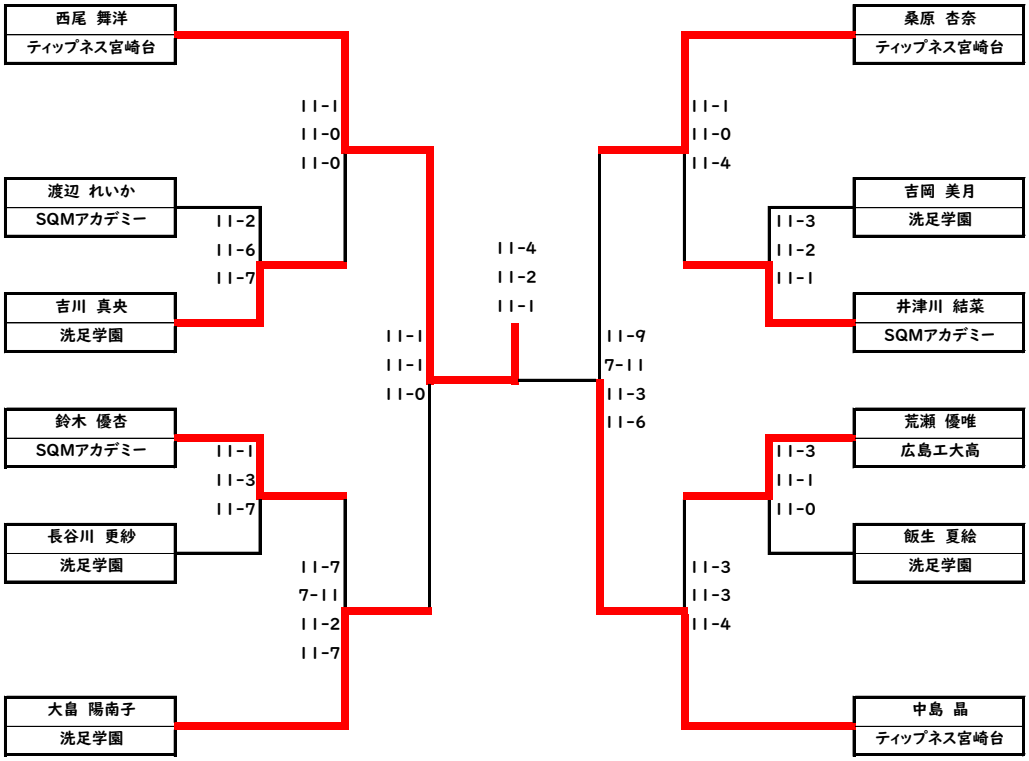

3位決定戦　5GAMES

3位は表彰

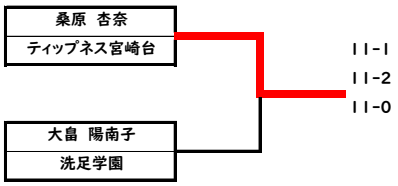

1回戦敗者戦　3GAMES

優勝者は表彰

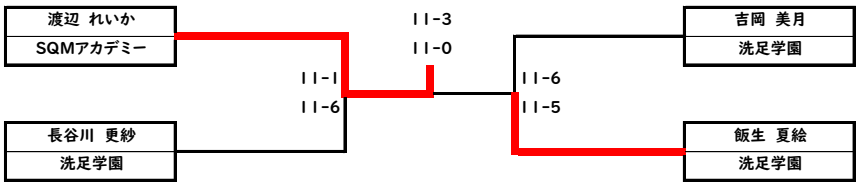

2回戦敗者戦　3GAMES

優勝者は表彰

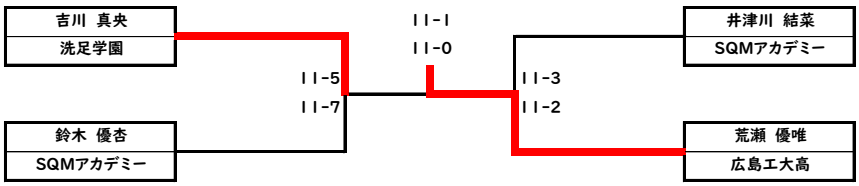

JOCジュニアオリンピックカップ　第27回全日本ジュニアスカッシュ選手権大会

U19女子 本戦　5GAMES

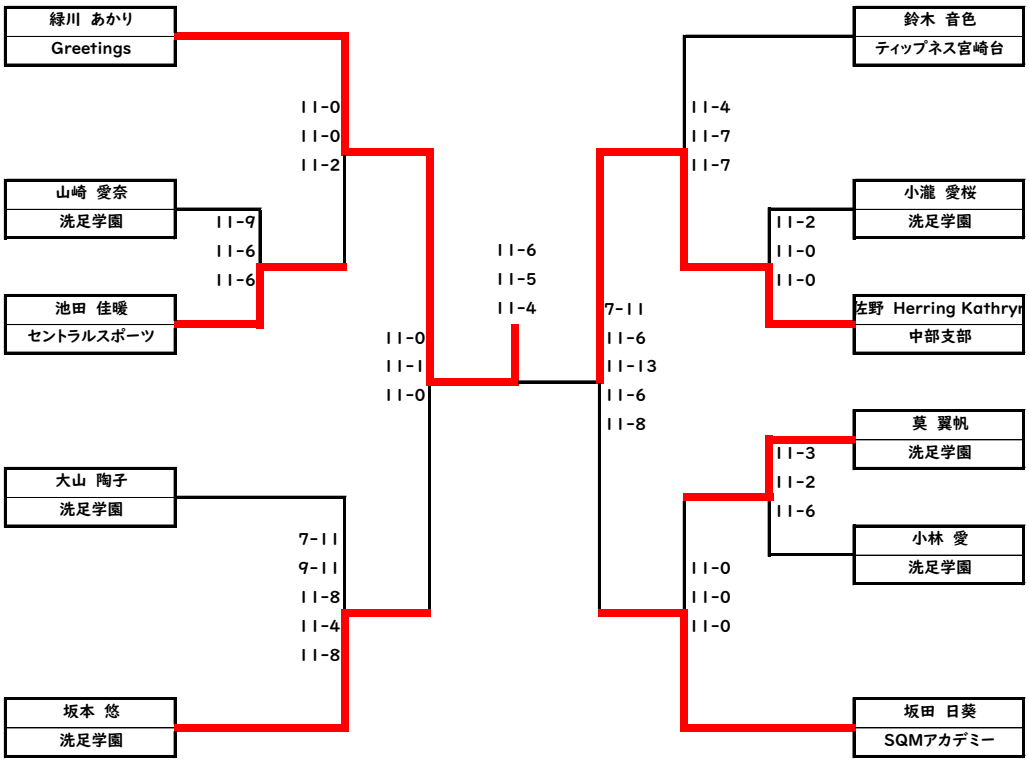

3位決定戦

3位は表彰

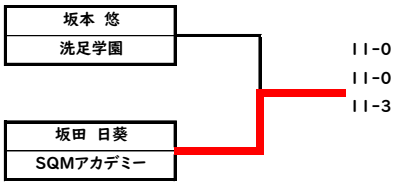

1回戦敗者戦　3GAMES

優勝者は表彰

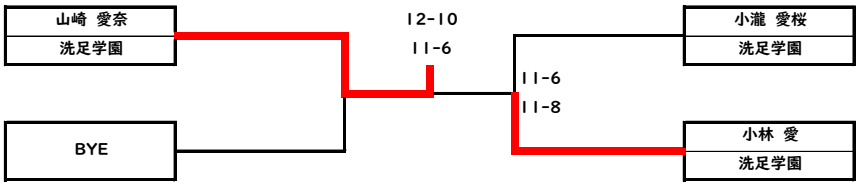

2回戦敗者戦　3GAMES
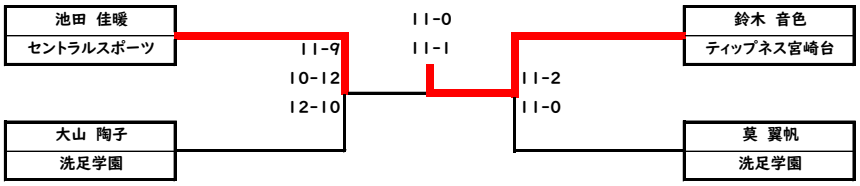
優勝者は表彰