選手権男子本戦

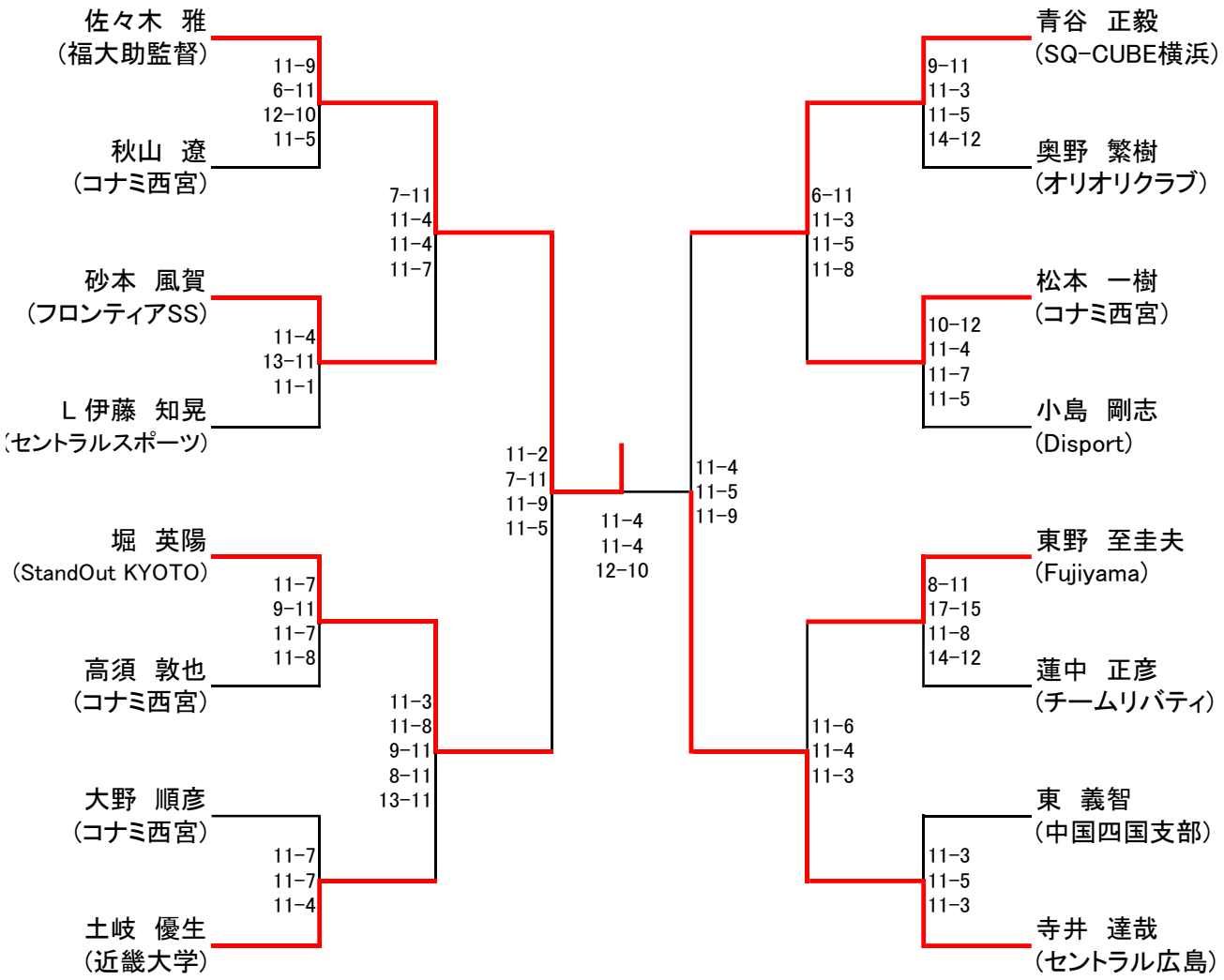
佐々木　雅
（福大助監督）
秋山　遼
（コナミ西宮）
11-9
6-11
12-10
11-5
砂本　風賀
（フロンティアSS）
L 伊藤　知晃
（セントラルスポーツ）
11-4
13-11
11-1
7-11
11-4
11-4
11-7
堀　英陽
（StandOut KYOTO）
高須　敦也
（コナミ西宮）
11-7
9-11
11-7
11-8
大野　順彦
（コナミ西宮）
土岐　優生
（近畿大学）
11-7
11-7
11-4
11-3
11-8
9-11
8-11
13-11
11-2
7-11
11-9
11-5
11-4
11-4
12-10
11-4
11-5
11-9
青谷　正毅
（SQ-CUBE横浜）
奥野　繁樹
（オリオリクラブ）
9-11
11-3
11-5
14-12
松本　一樹
（コナミ西宮）
小島　剛志
（Disport）
10-12
11-4
11-7
11-5
6-11
11-3
11-5
11-8
東野　至圭夫
（Fujiyama）
蓮中　正彦
（チームリバティ）
8-11
17-15
11-8
14-12
東　義智
（中国四国支部）
寺井　達哉
（セントラル広島）
11-3
11-5
11-3
11-6
11-4
11-3

選手権女子本戦

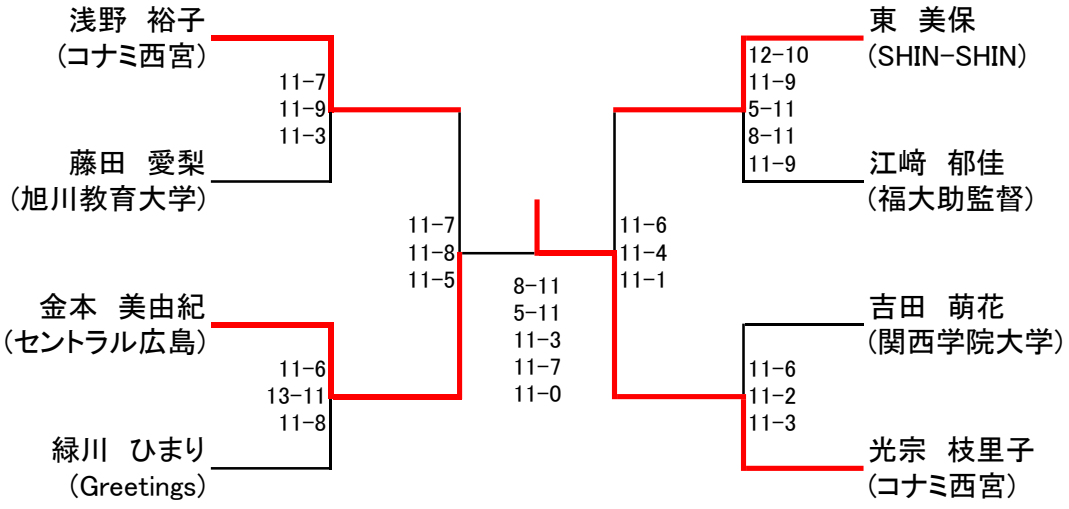
浅野　裕子
（コナミ西宮）
藤田　愛梨
（旭川教育大学）
金本　美由紀
（セントラル広島）
緑川　ひまり
（Greetings）
11-7
11-9
11-3
11-6
13-11
11-8
11-7
11-8
11-5
8-11
5-11
11-3
11-7
11-0
11-6
11-4
11-1
12-10
11-9
5-11
8-11
11-9
11-6
11-2
11-3
東　美保
（SHIN-SHIN）
江﨑　郁佳
（福大助監督）
吉田　萌花
（関西学院大学）
光宗　枝里子
（コナミ西宮）

選手権男子予選

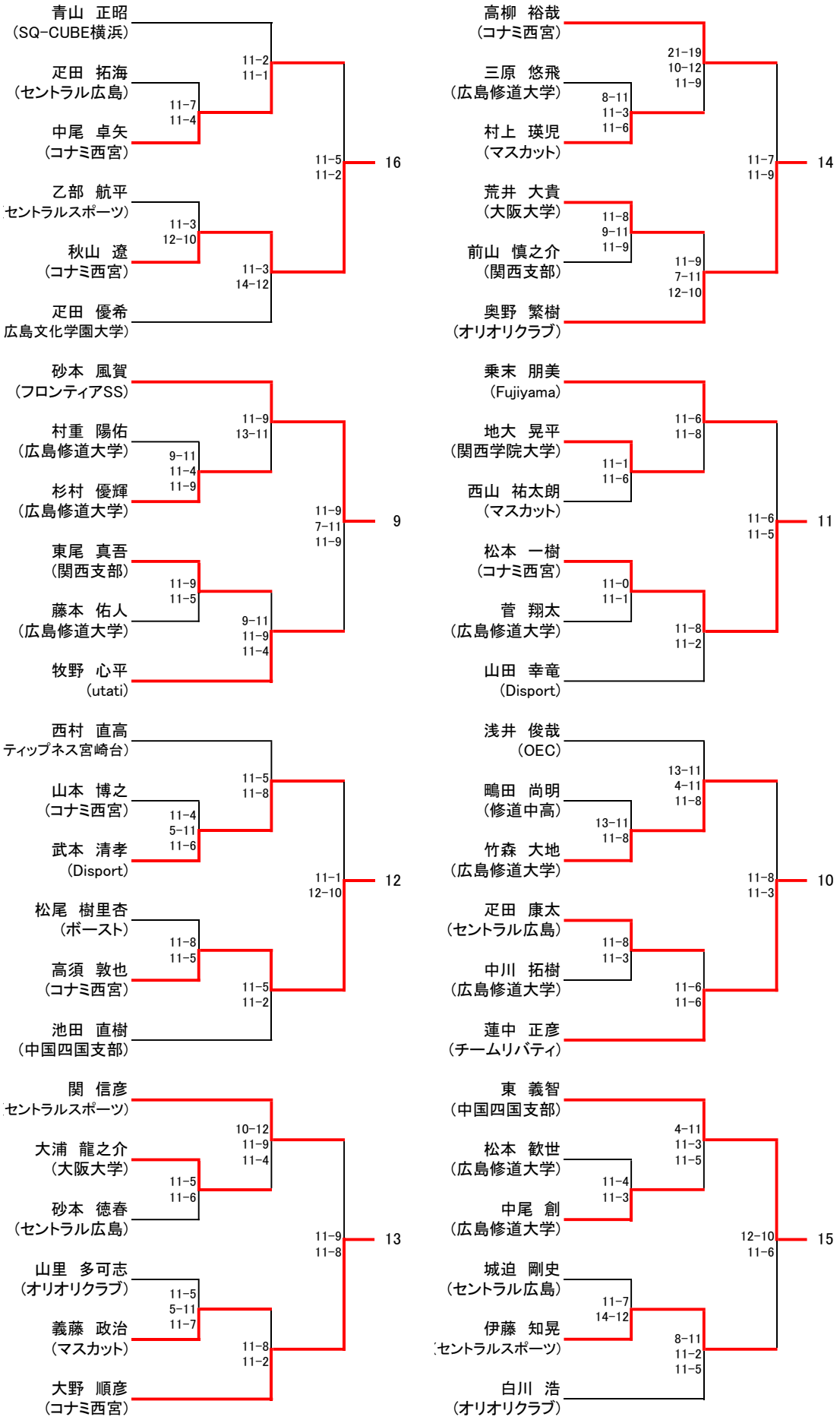
青山　正昭
(SQ-CUBE横浜)
疋田　拓海
(セントラル広島)
中尾　卓矢
(コナミ西宮)
乙部　航平
(セントラルスポーツ)
秋山　遼
(コナミ西宮)
疋田　優希
(広島文化学園大学)
11-2
11-1
11-7
11-4
11-3
12-10
11-3
14-12
11-5
11-2
16
高柳　裕哉
(コナミ西宮)
三原　悠飛
(広島修道大学)
村上　瑛児
(マスカット)
荒井　大貴
(大阪大学)
前山　慎之介
(関西支部)
奥野　繁樹
(オリオリクラブ)
21-19
10-12
11-9
8-11
11-3
11-6
11-8
9-11
11-9
11-9
7-11
12-10
11-7
11-9
14
砂本　風賀
(フロンティアSS)
村重　陽佑
(広島修道大学)
杉村　優輝
(広島修道大学)
東尾　真吾
(関西支部)
藤本　佑人
(広島修道大学)
牧野　心平
(utati)
11-9
13-11
9-11
11-4
11-9
11-9
11-5
9-11
11-9
11-4
11-9
7-11
11-9
9
乗末　朋美
(Fujiyama)
地大　晃平
(関西学院大学)
西山　祐太朗
(マスカット)
松本　一樹
(コナミ西宮)
菅　翔太
(広島修道大学)
山田　幸竜
(Disport)
11-6
11-8
11-1
11-6
11-0
11-1
11-8
11-2
11-6
11-5
11
西村　直高
(ティップネス宮崎台)
山本　博之
(コナミ西宮)
武本　清孝
(Disport)
松尾　樹里杏
(ボースト)
高須　敦也
(コナミ西宮)
池田　直樹
(中国四国支部)
11-5
11-8
11-4
5-11
11-6
11-8
11-5
11-5
11-2
11-1
12-10
12
浅井　俊哉
(OEC)
鴫田　尚明
(修道中高)
竹森　大地
(広島修道大学)
疋田　康太
(セントラル広島)
中川　拓樹
(広島修道大学)
蓮中　正彦
(チームリバティ)
13-11
4-11
11-8
13-11
11-8
11-8
11-3
11-6
11-6
11-8
11-3
10
関　信彦
(セントラルスポーツ)
大浦　龍之介
(大阪大学)
砂本　徳春
(セントラル広島)
山里　多可志
(オリオリクラブ)
義藤　政治
(マスカット)
大野　順彦
(コナミ西宮)
10-12
11-9
11-4
11-5
11-6
11-5
5-11
11-7
11-8
11-2
11-9
11-8
13
東　義智
(中国四国支部)
松本　歓世
(広島修道大学)
中尾　創
(広島修道大学)
城迫　剛史
(セントラル広島)
伊藤　知晃
(セントラルスポーツ)
白川　浩
(オリオリクラブ)
4-11
11-3
11-5
11-4
11-3
11-7
14-12
8-11
11-2
11-5
12-10
11-6
15

選手権女子予選

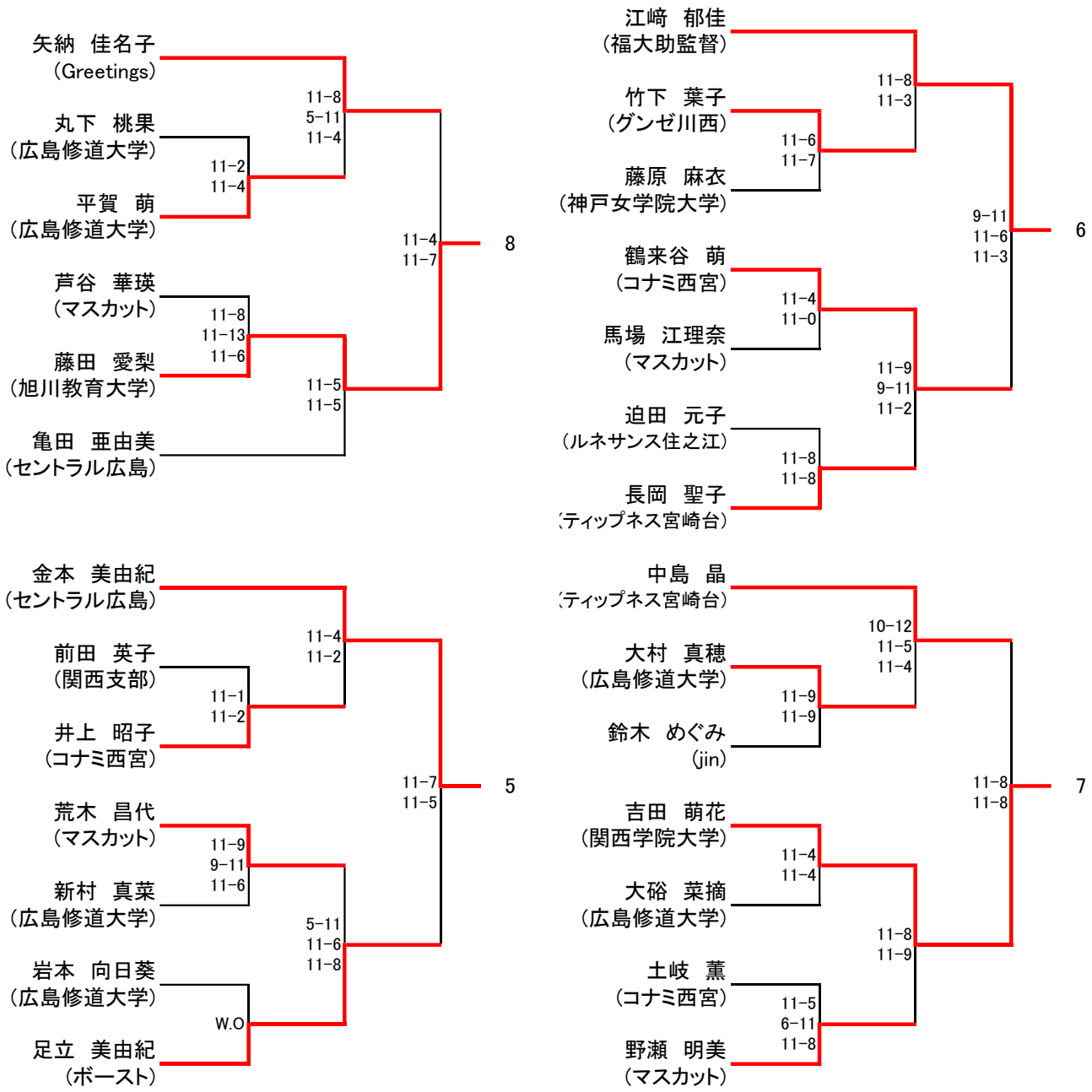
矢納　佳名子
（Greetings）
丸下　桃果
（広島修道大学）
平賀　萌
（広島修道大学）
芦谷　華瑛
（マスカット）
藤田　愛梨
（旭川教育大学）
亀田　亜由美
（セントラル広島）
11-8
5-11
11-4
11-2
11-4
11-8
11-13
11-6
11-5
11-5
11-4
11-7
8
江﨑　郁佳
（福大助監督）
竹下　葉子
（グンゼ川西）
藤原　麻衣
（神戸女学院大学）
鶴来谷　萌
（コナミ西宮）
馬場　江理奈
（マスカット）
迫田　元子
（ルネサンス住之江）
長岡　聖子
（ティップネス宮崎台）
11-8
11-3
11-6
11-7
11-4
11-0
11-8
11-8
11-9
9-11
11-2
9-11
11-6
11-3
6
金本　美由紀
（セントラル広島）
前田　英子
（関西支部）
井上　昭子
（コナミ西宮）
荒木　昌代
（マスカット）
新村　真菜
（広島修道大学）
岩本　向日葵
（広島修道大学）
足立　美由紀
（ボースト）
11-4
11-2
11-1
11-2
11-9
9-11
11-6
W.O
5-11
11-6
11-8
11-7
11-5
5
中島　晶
（ティップネス宮崎台）
大村　真穂
（広島修道大学）
鈴木　めぐみ
（jin）
吉田　萌花
（関西学院大学）
大硲　菜摘
（広島修道大学）
土岐　薫
（コナミ西宮）
野瀬　明美
（マスカット）
10-12
11-5
11-4
11-9
11-9
11-4
11-4
11-5
6-11
11-8
11-8
11-9
11-8
11-8
7

ｴｷｽﾊﾟｰﾄ男子

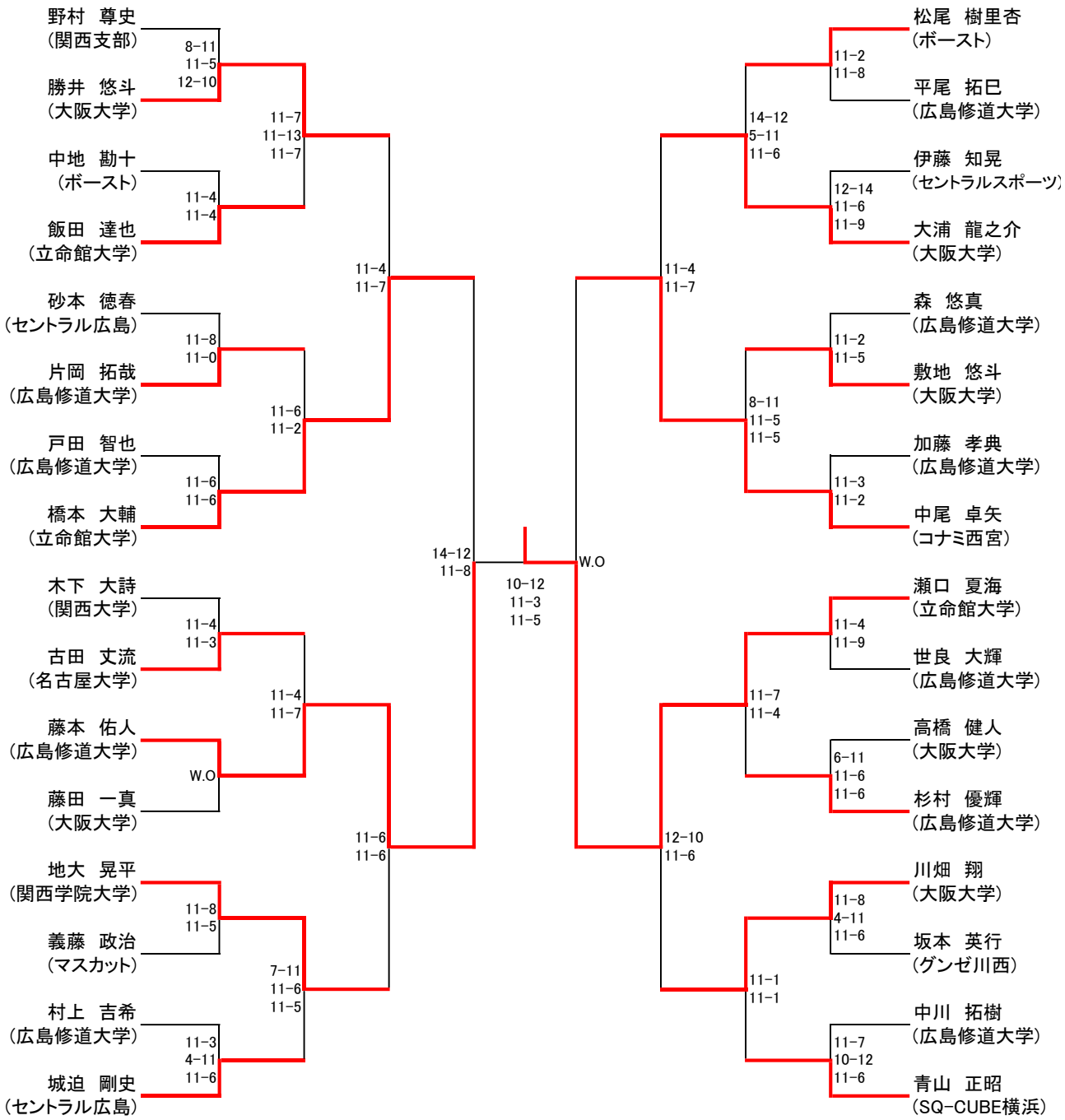
野村　尊史
(関西支部)
8-11
11-5
12-10
勝井　悠斗
(大阪大学)
11-7
11-13
11-7
中地　勘十
(ボースト)
11-4
11-4
飯田　達也
(立命館大学)
11-4
11-7
砂本　徳春
(セントラル広島)
11-8
11-0
片岡　拓哉
(広島修道大学)
11-6
11-2
戸田　智也
(広島修道大学)
11-6
11-6
橋本　大輔
(立命館大学)
14-12
11-8
10-12
11-3
11-5
W.O
木下　大詩
(関西大学)
11-4
11-3
古田　丈流
(名古屋大学)
11-4
11-7
藤本　佑人
(広島修道大学)
W.O
藤田　一真
(大阪大学)
11-6
11-6
地大　晃平
(関西学院大学)
11-8
11-5
義藤　政治
(マスカット)
7-11
11-6
11-5
村上　吉希
(広島修道大学)
11-3
4-11
11-6
城迫　剛史
(セントラル広島)
松尾　樹里杏
(ボースト)
11-2
11-8
平尾　拓巳
(広島修道大学)
14-12
5-11
11-6
伊藤　知晃
(セントラルスポーツ)
12-14
11-6
11-9
大浦　龍之介
(大阪大学)
11-4
11-7
森　悠真
(広島修道大学)
11-2
11-5
敷地　悠斗
(大阪大学)
8-11
11-5
11-5
加藤　孝典
(広島修道大学)
11-3
11-2
中尾　卓矢
(コナミ西宮)
瀬口　夏海
(立命館大学)
11-4
11-9
世良　大輝
(広島修道大学)
11-7
11-4
高橋　健人
(大阪大学)
6-11
11-6
11-6
杉村　優輝
(広島修道大学)
12-10
11-6
川畑　翔
(大阪大学)
11-8
4-11
11-6
坂本　英行
(グンゼ川西)
11-1
11-1
中川　拓樹
(広島修道大学)
11-7
10-12
11-6
青山　正昭
(SQ-CUBE横浜)

ｴｷｽﾊﾟｰﾄ女子

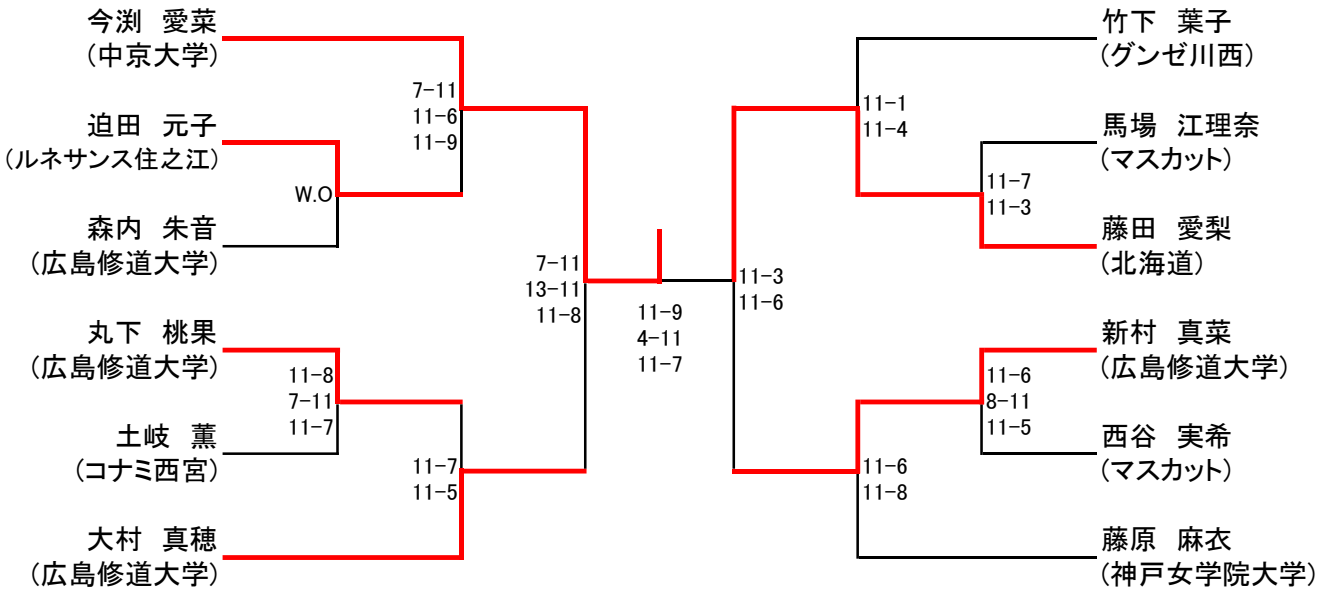
今渕　愛菜
（中京大学）
迫田　元子
（ルネサンス住之江）
森内　朱音
（広島修道大学）
丸下　桃果
（広島修道大学）
土岐　薫
（コナミ西宮）
大村　真穂
（広島修道大学）
W.O
7-11
11-6
11-9
11-8
7-11
11-7
11-5
7-11
13-11
11-8
11-9
4-11
11-7
竹下　葉子
（グンゼ川西）
馬場　江理奈
（マスカット）
藤田　愛梨
（北海道）
新村　真菜
（広島修道大学）
西谷　実希
（マスカット）
藤原　麻衣
（神戸女学院大学）
11-1
11-4
11-7
11-3
11-3
11-6
11-6
8-11
11-5
11-6
11-8

フレンド男子

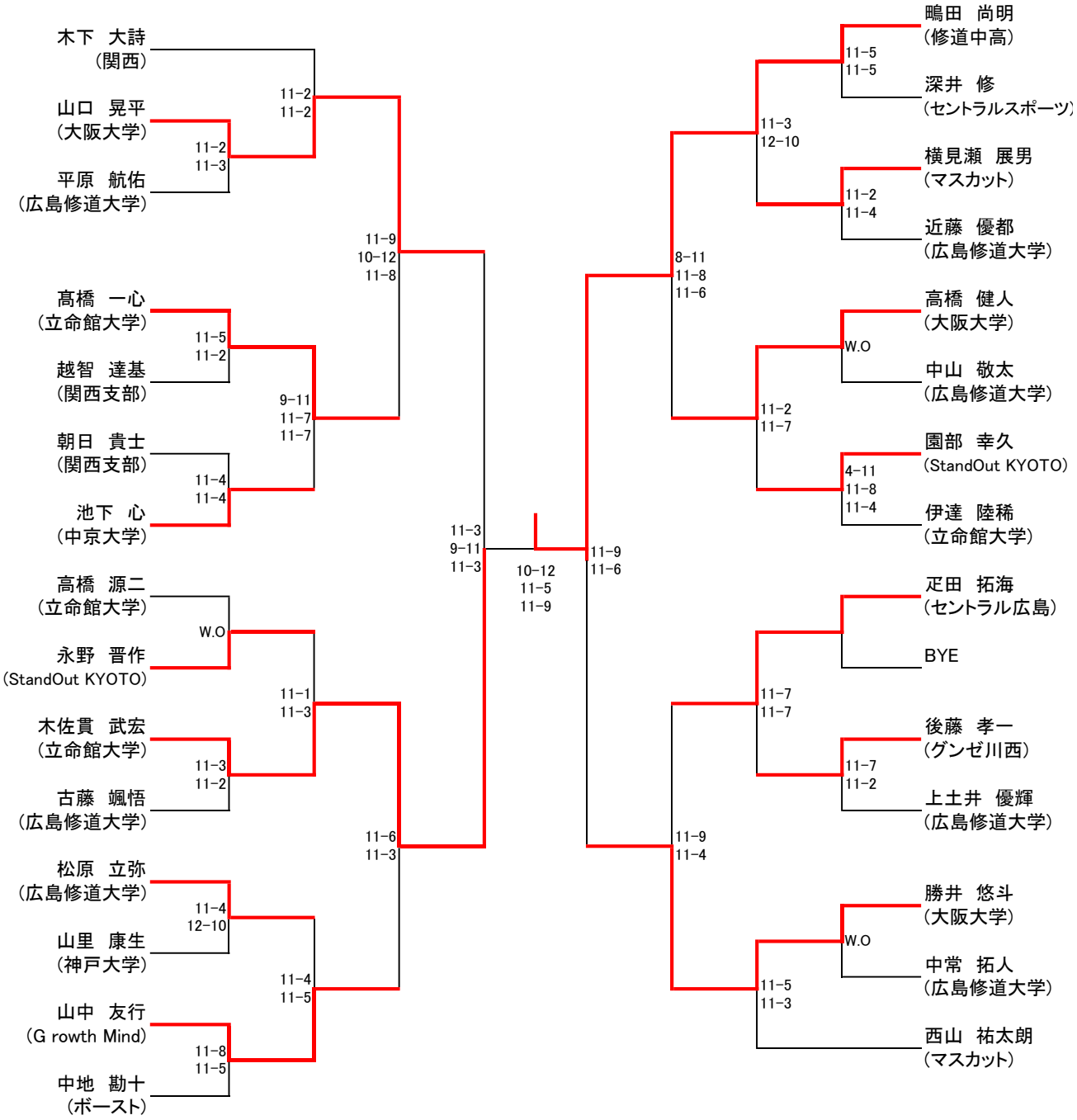
木下　大詩
（関西）
山口　晃平
（大阪大学）
平原　航佑
（広島修道大学）
11-2
11-2
11-2
11-3
高橋　一心
（立命館大学）
越智　達基
（関西支部）
朝日　貴士
（関西支部）
池下　心
（中京大学）
11-5
11-2
11-4
11-4
9-11
11-7
11-7
11-9
10-12
11-8
高橋　源二
（立命館大学）
永野　晋作
（StandOut KYOTO）
木佐貫　武宏
（立命館大学）
古藤　颯悟
（広島修道大学）
W.O
11-3
11-2
11-1
11-3
松原　立弥
（広島修道大学）
山里　康生
（神戸大学）
山中　友行
（G rowth Mind）
中地　勘十
（ボースト）
11-4
12-10
11-8
11-5
11-4
11-5
11-6
11-3
11-3
9-11
11-3
10-12
11-5
11-9
鴫田　尚明
（修道中高）
深井　修
（セントラルスポーツ）
横見瀬　展男
（マスカット）
近藤　優都
（広島修道大学）
11-5
11-5
11-2
11-4
11-3
12-10
高橋　健人
（大阪大学）
中山　敬太
（広島修道大学）
園部　幸久
（StandOut KYOTO）
伊達　陸稀
（立命館大学）
W.O
4-11
11-8
11-4
11-2
11-7
8-11
11-8
11-6
11-9
11-6
疋田　拓海
（セントラル広島）
BYE
後藤　孝一
（グンゼ川西）
上土井　優輝
（広島修道大学）
11-7
11-7
11-7
11-2
勝井　悠斗
（大阪大学）
中常　拓人
（広島修道大学）
西山　祐太朗
（マスカット）
W.O
11-5
11-3
11-9
11-4

フレンド女子

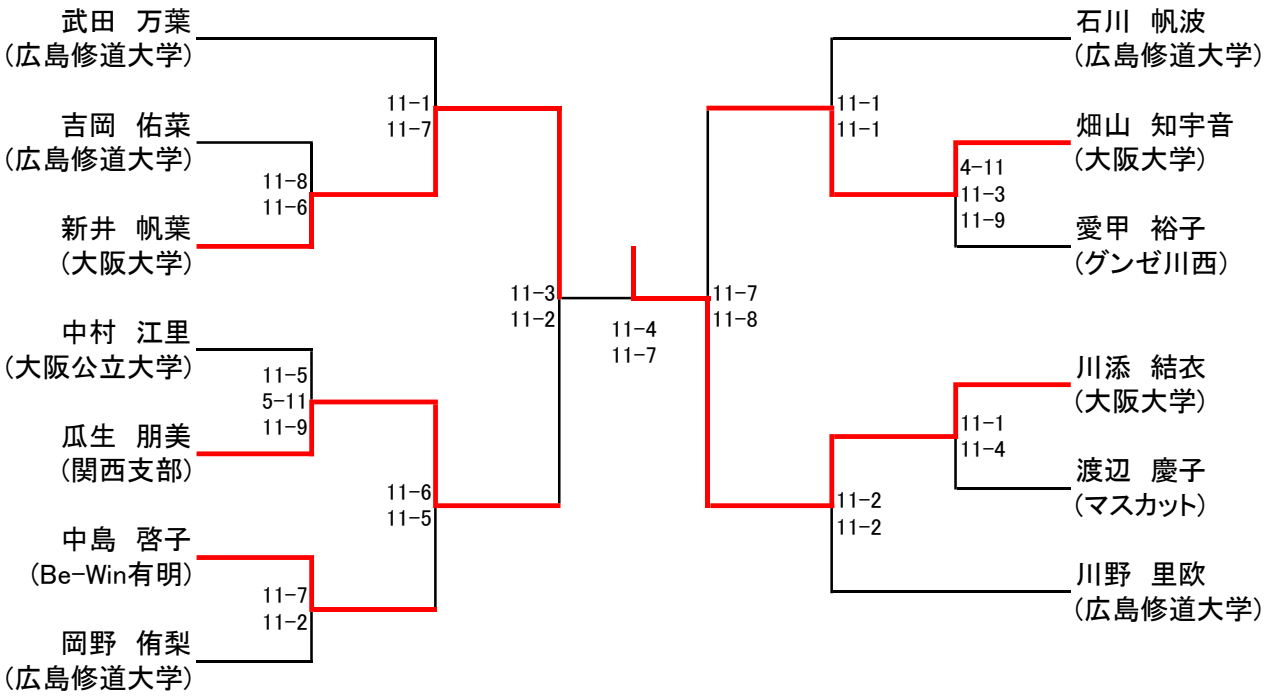
武田　万葉
(広島修道大学)
吉岡　佑菜
(広島修道大学)
新井　帆葉
(大阪大学)
中村　江里
(大阪公立大学)
瓜生　朋美
(関西支部)
中島　啓子
(Be-Win有明)
岡野　侑梨
(広島修道大学)
11-1
11-7
11-8
11-6
11-5
5-11
11-9
11-6
11-5
11-7
11-2
11-3
11-2
11-4
11-7
11-7
11-8
11-1
11-1
4-11
11-3
11-9
11-1
11-4
11-2
11-2
石川　帆波
(広島修道大学)
畑山　知宇音
(大阪大学)
愛甲　裕子
(グンゼ川西)
川添　結衣
(大阪大学)
渡辺　慶子
(マスカット)
川野　里欧
(広島修道大学)

新人男子

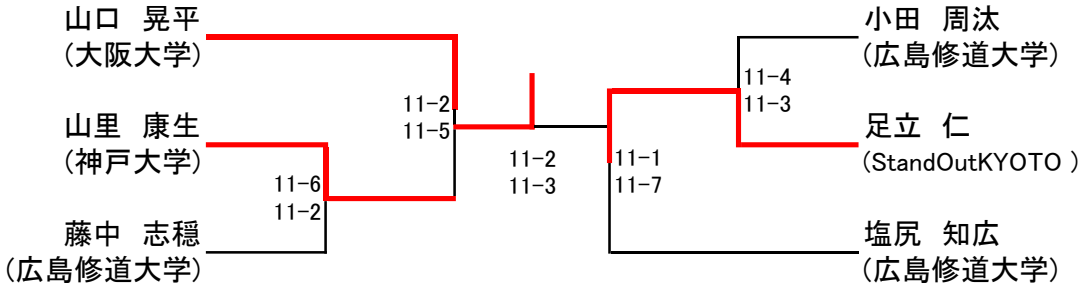
山口　晃平
(大阪大学)
山里　康生
(神戸大学)
藤中　志穏
(広島修道大学)
11-6
11-2
11-2
11-5
11-2
11-3
11-1
11-7
11-4
11-3
小田　周汰
(広島修道大学)
足立　仁
(StandOutKYOTO)
塩尻　知広
(広島修道大学)

新人女子

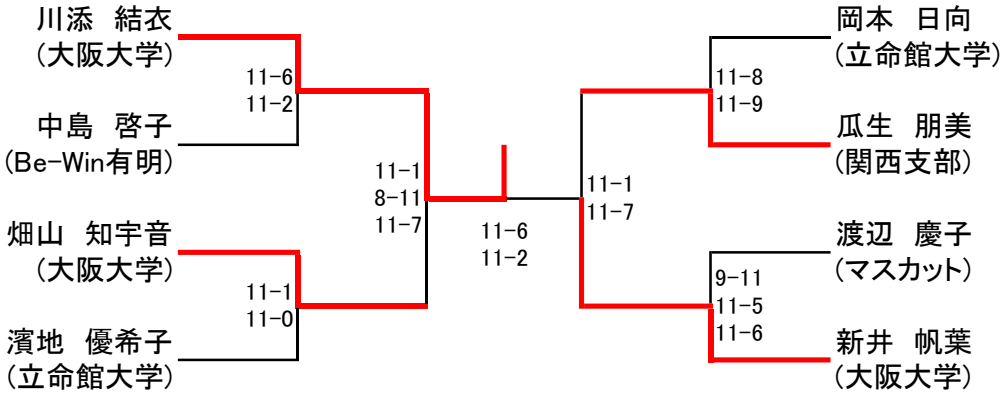
川添　結衣
（大阪大学）
中島　啓子
（Be-Win有明）
畑山　知宇音
（大阪大学）
濱地　優希子
（立命館大学）
11-6
11-2
11-1
11-0
11-1
8-11
11-7
11-6
11-2
11-1
11-7
11-8
11-9
9-11
11-5
11-6
岡本　日向
（立命館大学）
瓜生　朋美
（関西支部）
渡辺　慶子
（マスカット）
新井　帆葉
（大阪大学）