第33回全日本アンダー23スカッシュ選手権

＝＝＝　選手権女子　＝＝＝

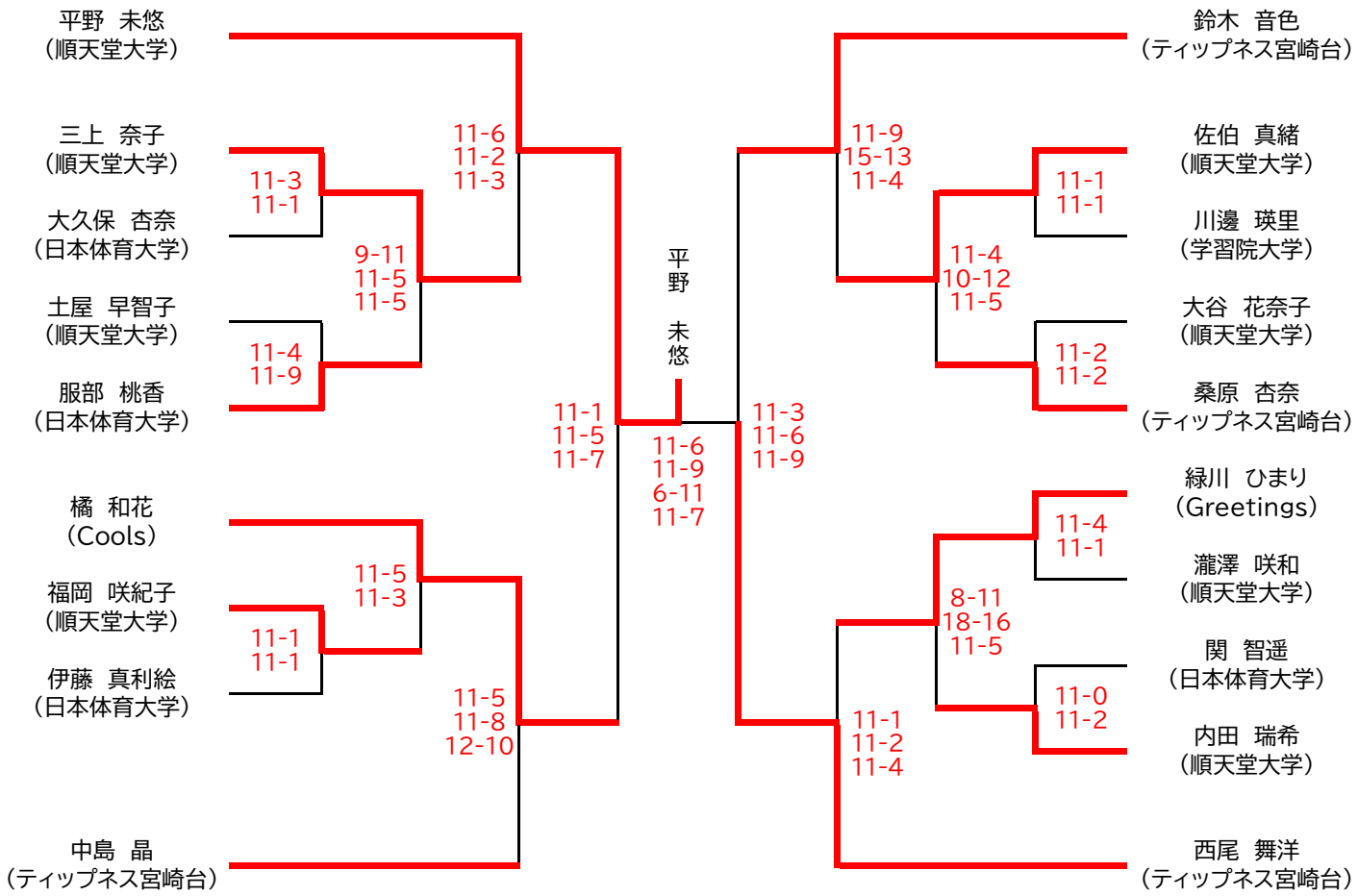

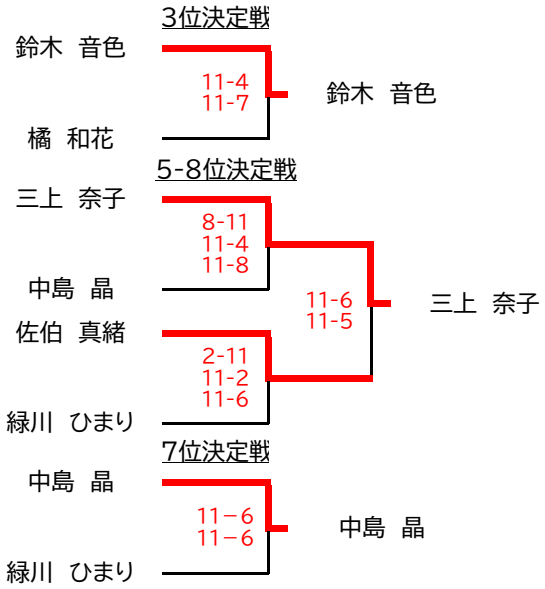

第33回全日本アンダー23スカッシュ選手権

＝＝＝ 選手権男子 ＝＝＝

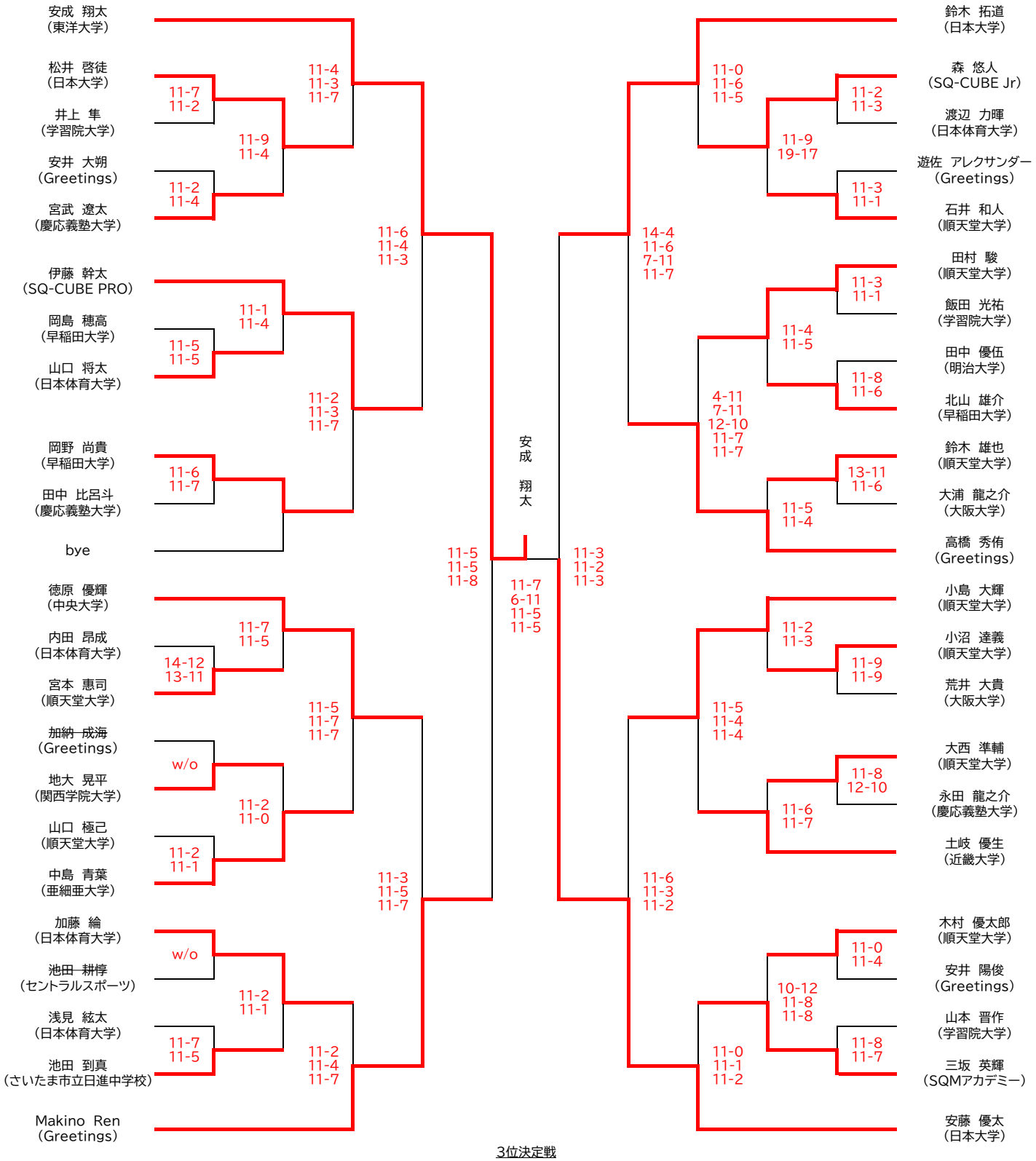

1、2回戦、順位決定戦は、3ゲームスマッチ
3回戦、準々決勝、準決勝、決勝は、5ゲームスマッチ

＝＝＝　プレート女子　＝＝＝

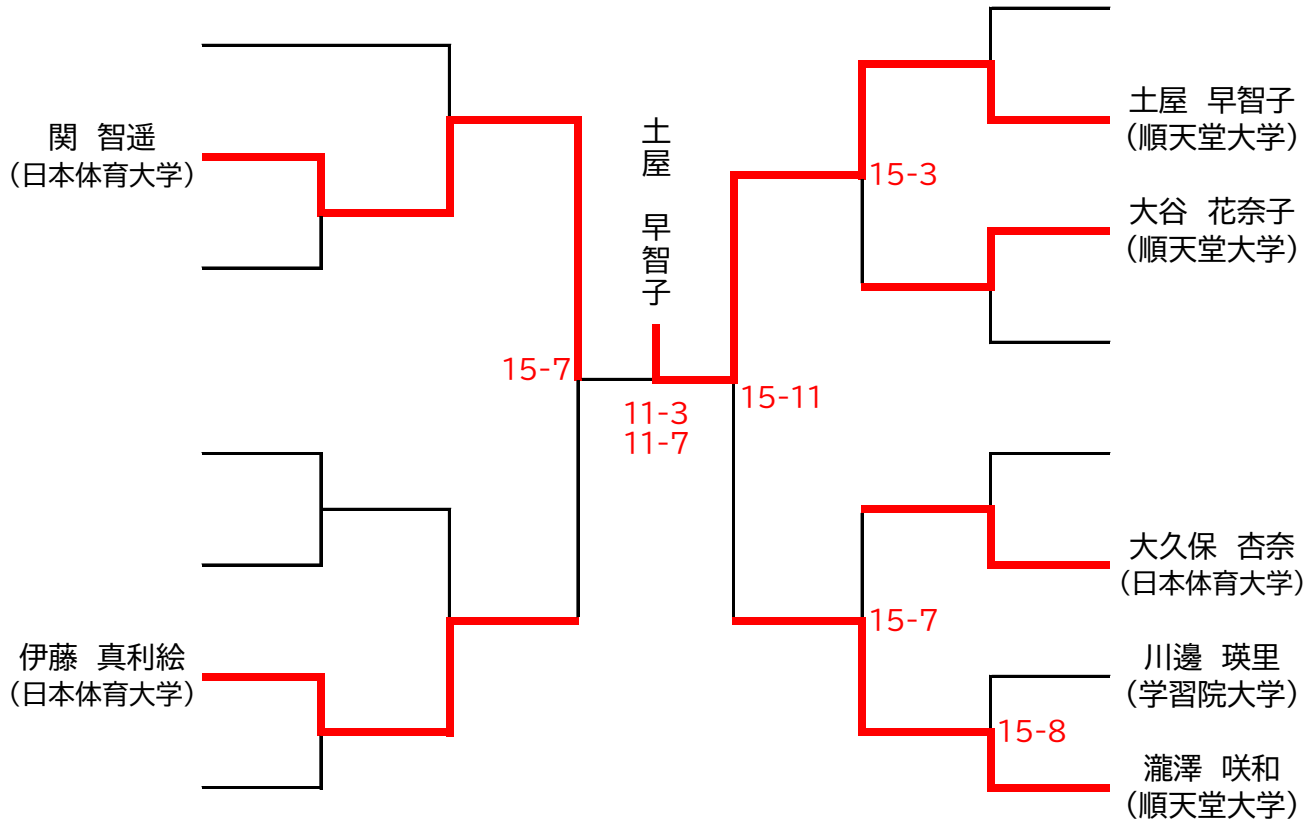
関　智遥
（日本体育大学）
伊藤　真利絵
（日本体育大学）
15-7
土屋　早智子
11-3
11-7
15-11
15-3
15-7
15-8
土屋　早智子
（順天堂大学）
大谷　花奈子
（順天堂大学）
大久保　杏奈
（日本体育大学）
川邊　瑛里
（学習院大学）
瀧澤　咲和
（順天堂大学）

=== プレート男子 ===

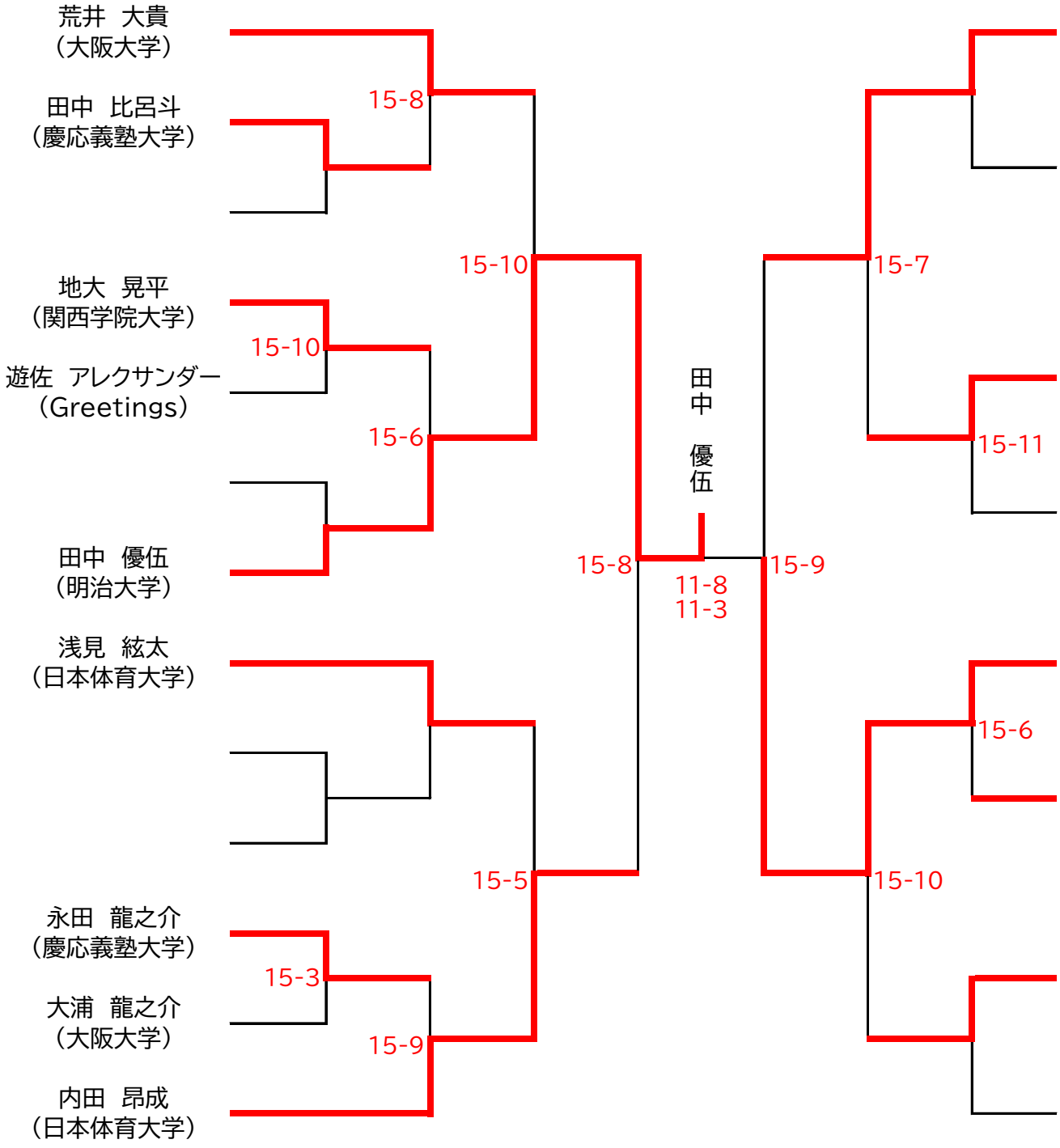
荒井 大貴
（大阪大学）
田中 比呂斗
（慶応義塾大学）
地大 晃平
（関西学院大学）
遊佐 アレクサンダー
（Greetings）
田中 優伍
（明治大学）
浅見 紘太
（日本体育大学）
永田 龍之介
（慶応義塾大学）
大浦 龍之介
（大阪大学）
内田 昂成
（日本体育大学）
15-8
15-10
15-6
15-3
15-9
15-5
15-10
15-8
11-8
11-3
田中 優伍
15-9
15-7
15-11
15-6
15-10

岡島　穂高
（早稲田大学）

渡辺　力暉
（日本体育大学）

15-8

山本　晋作
（学習院大学）

安井　大朔
（Greetings）

井上　隼
（学習院大学）

山口　極己
（順天堂大学）

15-11

飯田　光祐
（学習院大学）

安井　陽俊
（Greetings）