選手権男子

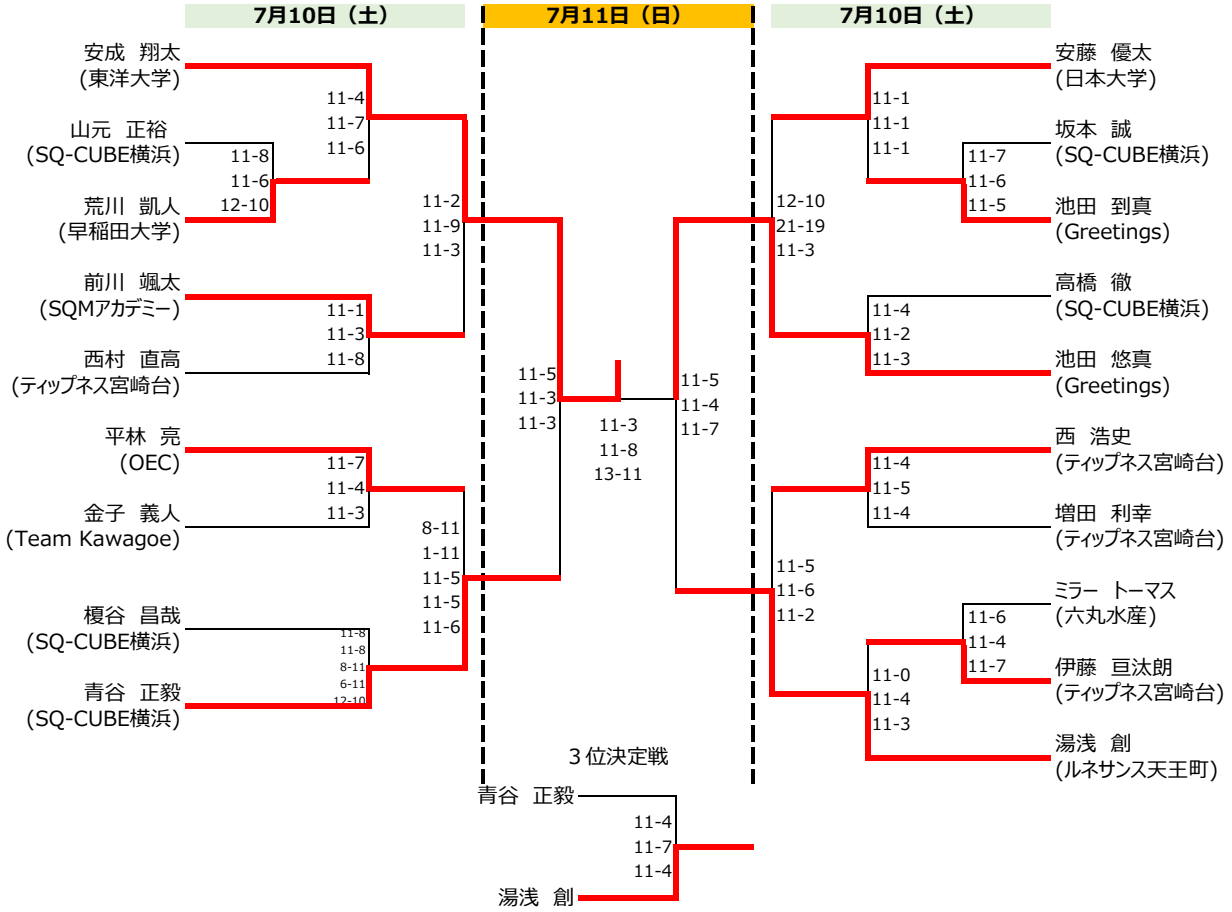
7月10日（土）
7月11日（日）
7月10日（土）
安成　翔太
(東洋大学)
山元　正裕
(SQ-CUBE横浜)
荒川　凱人
(早稲田大学)
前川　颯太
(SQMアカデミー)
西村　直高
(ティップネス宮崎台)
平林　亮
(OEC)
金子　義人
(Team Kawagoe)
榎谷　昌哉
(SQ-CUBE横浜)
青谷　正毅
(SQ-CUBE横浜)
11-4
11-7
11-6
11-8
11-6
12-10
11-2
11-9
11-3
11-1
11-3
11-8
11-7
11-4
11-3
8-11
1-11
11-5
11-5
11-6
11-8
11-8
8-11
6-11
12-10
11-5
11-3
11-3
11-3
11-8
13-11
11-5
11-4
11-7
3位決定戦
青谷　正毅
湯浅　創
11-4
11-7
11-4
安藤　優太
(日本大学)
坂本　誠
(SQ-CUBE横浜)
池田　到真
(Greetings)
高橋　徹
(SQ-CUBE横浜)
池田　悠真
(Greetings)
西　浩史
(ティップネス宮崎台)
増田　利幸
(ティップネス宮崎台)
ミラー　トーマス
(六丸水産)
伊藤　亘汰朗
(ティップネス宮崎台)
湯浅　創
(ルネサンス天王町)
11-1
11-1
11-1
11-7
11-6
11-5
12-10
21-19
11-3
11-4
11-2
11-3
11-4
11-5
11-4
11-5
11-6
11-2
11-6
11-4
11-7
11-0
11-4
11-3

選手権女子

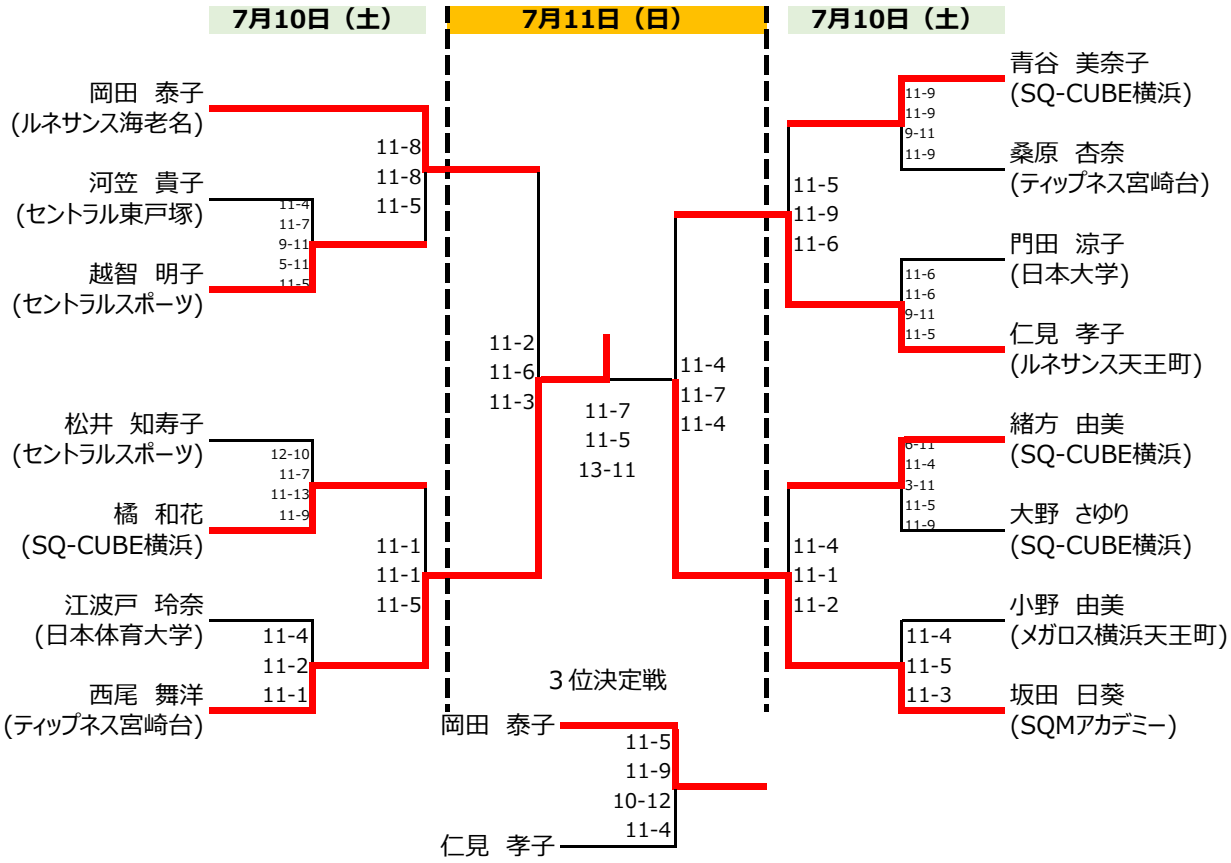
7月10日（土）
7月11日（日）
7月10日（土）
岡田　泰子
(ルネサンス海老名)
河笠　貴子
(セントラル東戸塚)
越智　明子
(セントラルスポーツ)
松井　知寿子
(セントラルスポーツ)
橘　和花
(SQ-CUBE横浜)
江波戸　玲奈
(日本体育大学)
西尾　舞洋
(ティップネス宮崎台)
11-8
11-8
11-5
11-4
11-7
9-11
5-11
11-5
12-10
11-7
11-13
11-9
11-1
11-1
11-5
11-4
11-2
11-1
11-2
11-6
11-3
11-7
11-5
13-11
11-4
11-7
11-4
3位決定戦
岡田　泰子
仁見　孝子
11-5
11-9
10-12
11-4
青谷　美奈子
(SQ-CUBE横浜)
桑原　杏奈
(ティップネス宮崎台)
門田　涼子
(日本大学)
仁見　孝子
(ルネサンス天王町)
緒方　由美
(SQ-CUBE横浜)
大野　さゆり
(SQ-CUBE横浜)
小野　由美
(メガロス横浜天王町)
坂田　日葵
(SQMアカデミー)
11-9
11-9
9-11
11-9
11-5
11-9
11-6
11-6
11-6
9-11
11-5
11-4
11-4
3-11
11-5
11-9
11-4
11-1
11-2
11-4
11-5
11-3