選手権　男子本戦

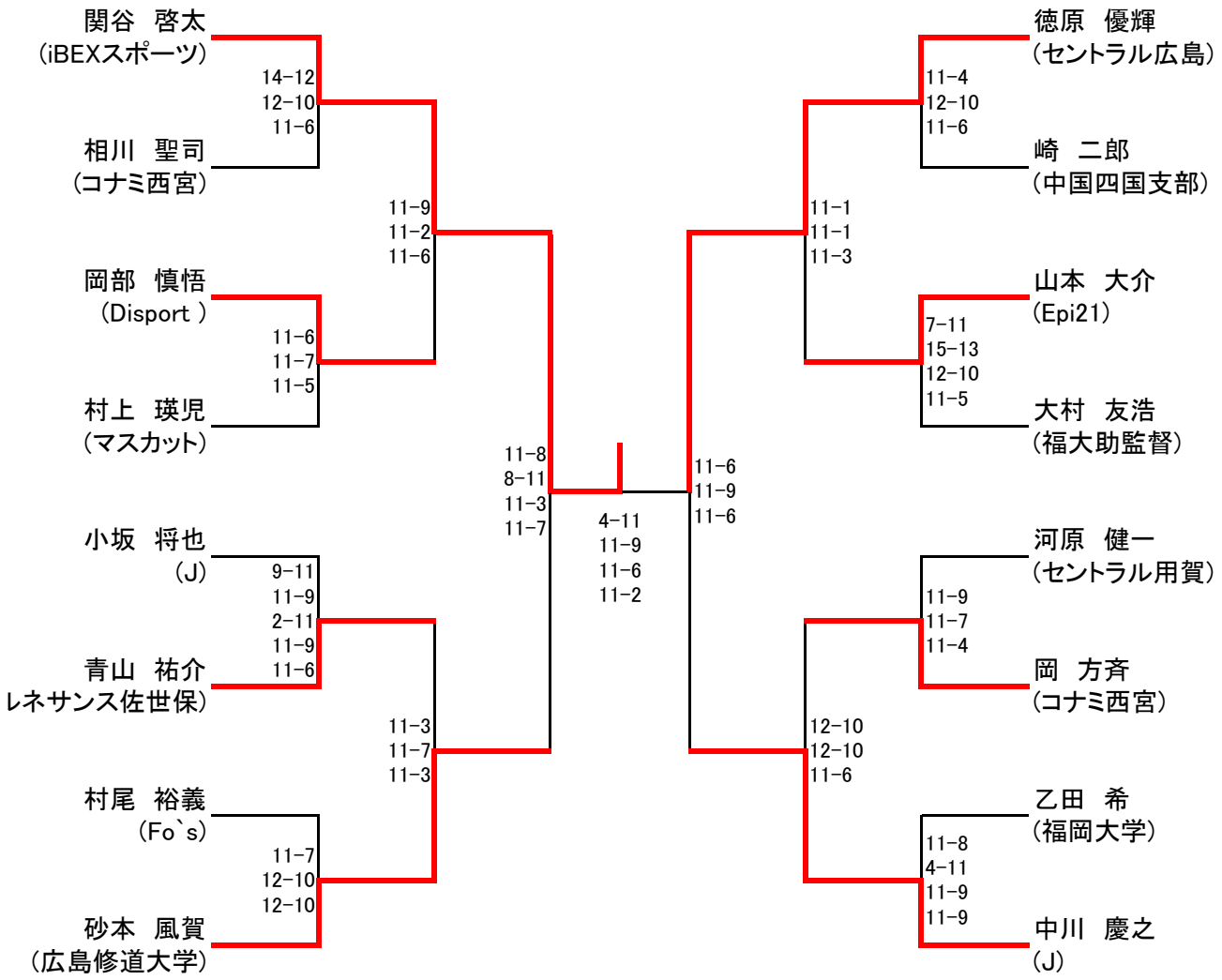
関谷　啓太
（iBEXスポーツ）
相川　聖司
（コナミ西宮）
14-12
12-10
11-6
岡部　慎悟
（Disport ）
村上　瑛児
（マスカット）
11-6
11-7
11-5
11-9
11-2
11-6
小坂　将也
（J）
青山　祐介
レネサンス佐世保）
9-11
11-9
2-11
11-9
11-6
村尾　裕義
（Fo`s）
砂本　風賀
（広島修道大学）
11-7
12-10
12-10
11-3
11-7
11-3
11-8
8-11
11-3
11-7
4-11
11-9
11-6
11-2
11-6
11-9
11-6
徳原　優輝
（セントラル広島）
崎　二郎
（中国四国支部）
11-4
12-10
11-6
11-1
11-1
11-3
山本　大介
（Epi21）
大村　友浩
（福大助監督）
7-11
15-13
12-10
11-5
河原　健一
（セントラル用賀）
岡　方斉
（コナミ西宮）
11-9
11-7
11-4
12-10
12-10
11-6
乙田　希
（福岡大学）
中川　慶之
（J）
11-8
4-11
11-9
11-9

選手権　男子予選

相川　聖司
（コナミ西宮）

山本　大貴
（明治大学）

山田　幸竜
（広島修道大学）

小坂　将也
（J）

尼田　羚
（オリオリクラブ）

11-4
11-3

11-6
11-2

11-8
11-6

3-11
11-8
11-4

16

乗末　朋美
（Fujiyama）

疋田　優希
（セントラル広島）

竹内　紀貴
（セントラル広島）

青山　正昭
（グラン恵比寿）

崎　二郎
（中国四国支部）

11-8
7-11
11-7

W.O

8-11
11-2
11-7

11-0
11-2

14

岡部　慎悟
（Disport ）

内田　貴也
（青山学院大学）

丸山　昭文
（セントラル広島）

和田　芳孝
（Family Wall福岡）

小島　剛志
（広島修道大学）

11-8
11-9

5-11
11-9
11-2

12-14
11-5
11-6

11-2
11-4

9

山本　大介
（Epi21）

小島　真太郎
（修道中高）

牧　雅俊
エルスポーツ京都）

近藤　敏也
（EPI21）

奥　雄大郎
（SQMアカデミー）

11-4
11-3

W.O

11-7
11-5

11-8
11-4

11

東野　至圭夫
（Fujiyama）

金田　典久
（EPI21）

西山　祐太朗
（マスカット）

笠井　公一
（UTC）

青山　祐介
レネサンス佐世保）

11-1
11-2

11-8
12-10

6-11
11-6
12-10

11-4
11-3

12

岡　方斉
（コナミ西宮）

城迫　剛史
（セントラル広島）

疋田　康太
（セントラル広島）

大立　寛
（セントラル広島）

赤木　優仁
（修道中高）

11-1
11-6

11-7
11-7

11-3
11-9

11-9
11-6

10

村尾　裕義
（Fo`s）

三好　悠哉
（セントラル広島）

高向　翔太
（福大助監督）

久留島　大樹
（青山学院大学）

武本　清孝
（Disport）

11-6
11-2

14-16
11-7
11-8

11-8
11-8

11-2
11-4

13

吉原　隆志
（マスカット）

加藤　大輝
（修道中高）

砂本　徳春
（セントラル広島）

萬谷　公庸
（オリオリクラブ）

乙田　希
（福岡大学）

11-3
11-1

14-12
11-5

11-2
11-9

11-6
11-6

15

フレンドA　男子

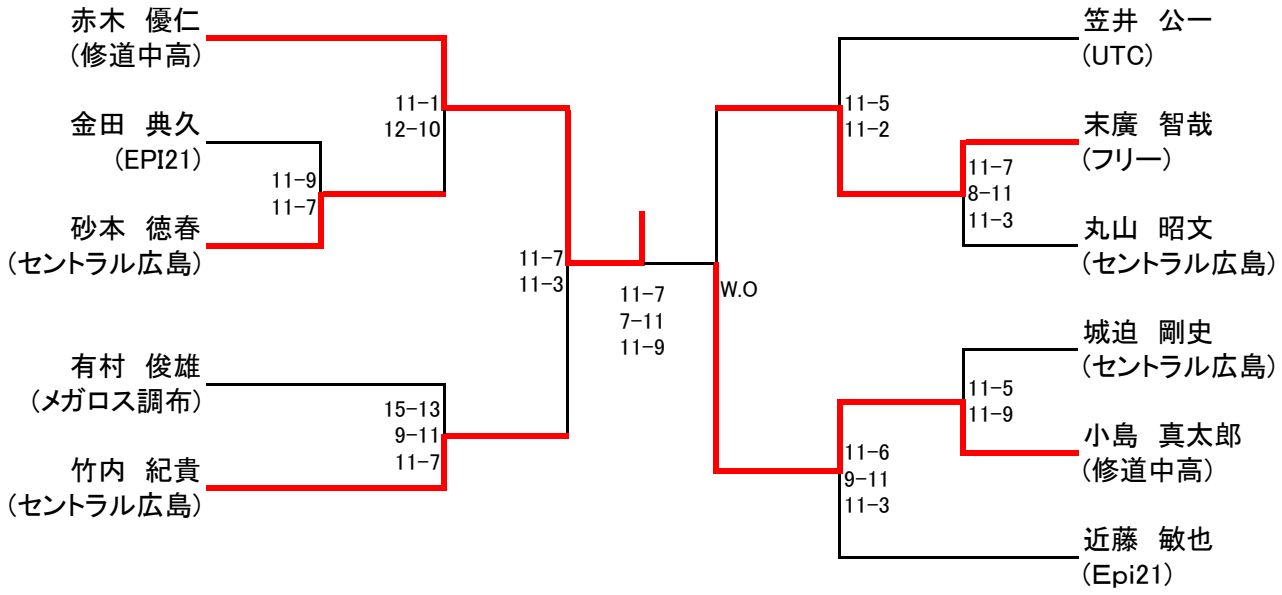
赤木　優仁
（修道中高）
金田　典久
（EPI21）
砂本　徳春
（セントラル広島）
有村　俊雄
（メガロス調布）
竹内　紀貴
（セントラル広島）
11−1
12−10
11−9
11−7
15−13
9−11
11−7
11−7
11−3
11−7
7−11
11−9
W.O
11−5
11−2
11−6
9−11
11−3
11−7
8−11
11−3
11−5
11−9
笠井　公一
（UTC）
末廣　智哉
（フリー）
丸山　昭文
（セントラル広島）
城迫　剛史
（セントラル広島）
小島　真太郎
（修道中高）
近藤　敏也
（Epi21）

ジュニアA　男女

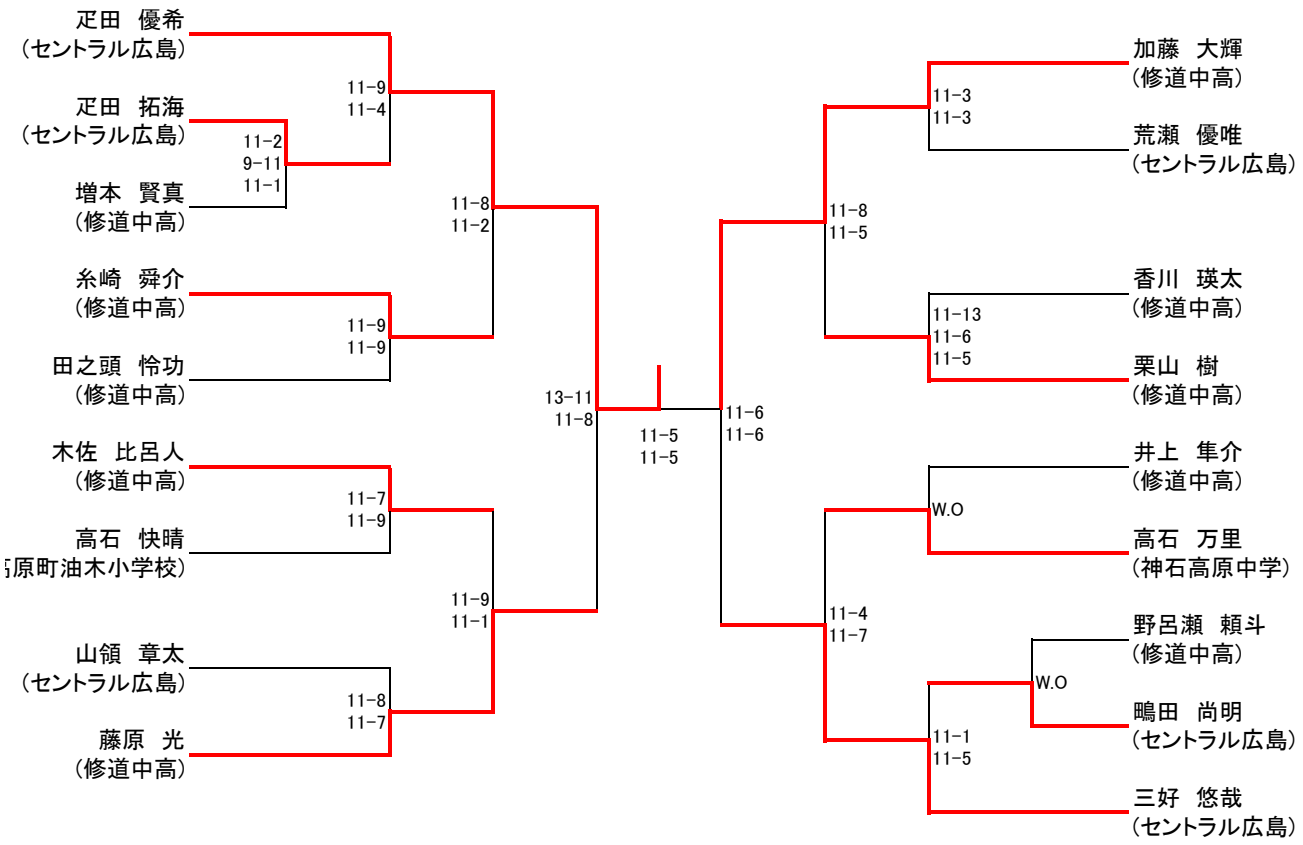
疋田　優希
（セントラル広島）
疋田　拓海
（セントラル広島）
増本　賢真
（修道中高）
糸崎　舜介
（修道中高）
田之頭　怜功
（修道中高）
木佐　比呂人
（修道中高）
高石　快晴
弓原町油木小学校）
山領　章太
（セントラル広島）
藤原　光
（修道中高）
11-9
11-4
11-2
9-11
11-1
11-8
11-2
11-9
11-9
11-7
11-9
11-9
11-1
11-8
11-7
13-11
11-8
11-5
11-5
11-6
11-6
11-8
11-5
11-3
11-3
11-13
11-6
11-5
W.O
11-4
11-7
W.O
11-1
11-5
加藤　大輝
（修道中高）
荒瀬　優唯
（セントラル広島）
香川　瑛太
（修道中高）
栗山　樹
（修道中高）
井上　隼介
（修道中高）
高石　万里
（神石高原中学）
野呂瀬　頼斗
（修道中高）
鴫田　尚明
（セントラル広島）
三好　悠哉
（セントラル広島）

選手権　女子本戦

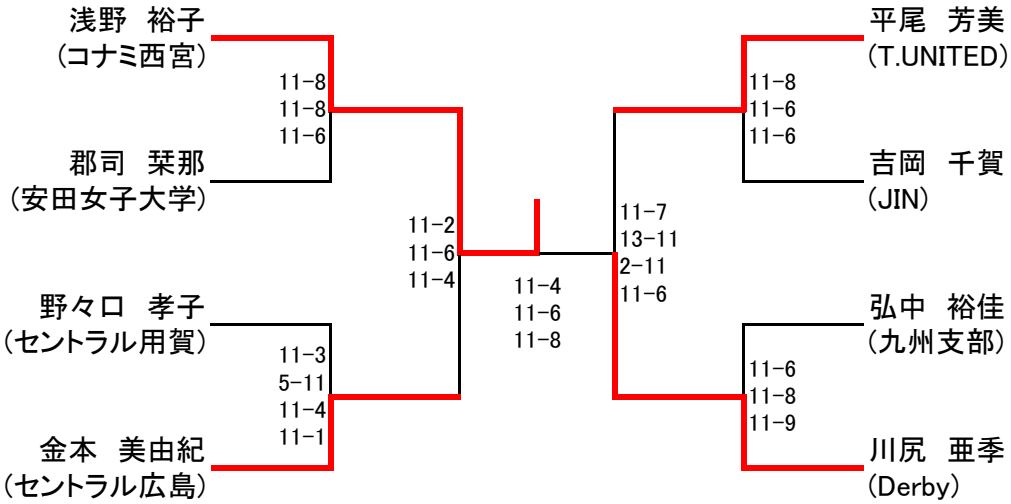
浅野　裕子
（コナミ西宮）
郡司　栞那
（安田女子大学）
野々口　孝子
（セントラル用賀）
金本　美由紀
（セントラル広島）
11−8
11−8
11−6
11−3
5−11
11−4
11−1
11−2
11−6
11−4
11−4
11−6
11−8
11−7
13−11
2−11
11−6
平尾　芳美
（T.UNITED）
吉岡　千賀
（JIN）
弘中　裕佳
（九州支部）
川尻　亜季
（Derby）
11−8
11−6
11−6
11−6
11−8
11−9

選手権　女子予選

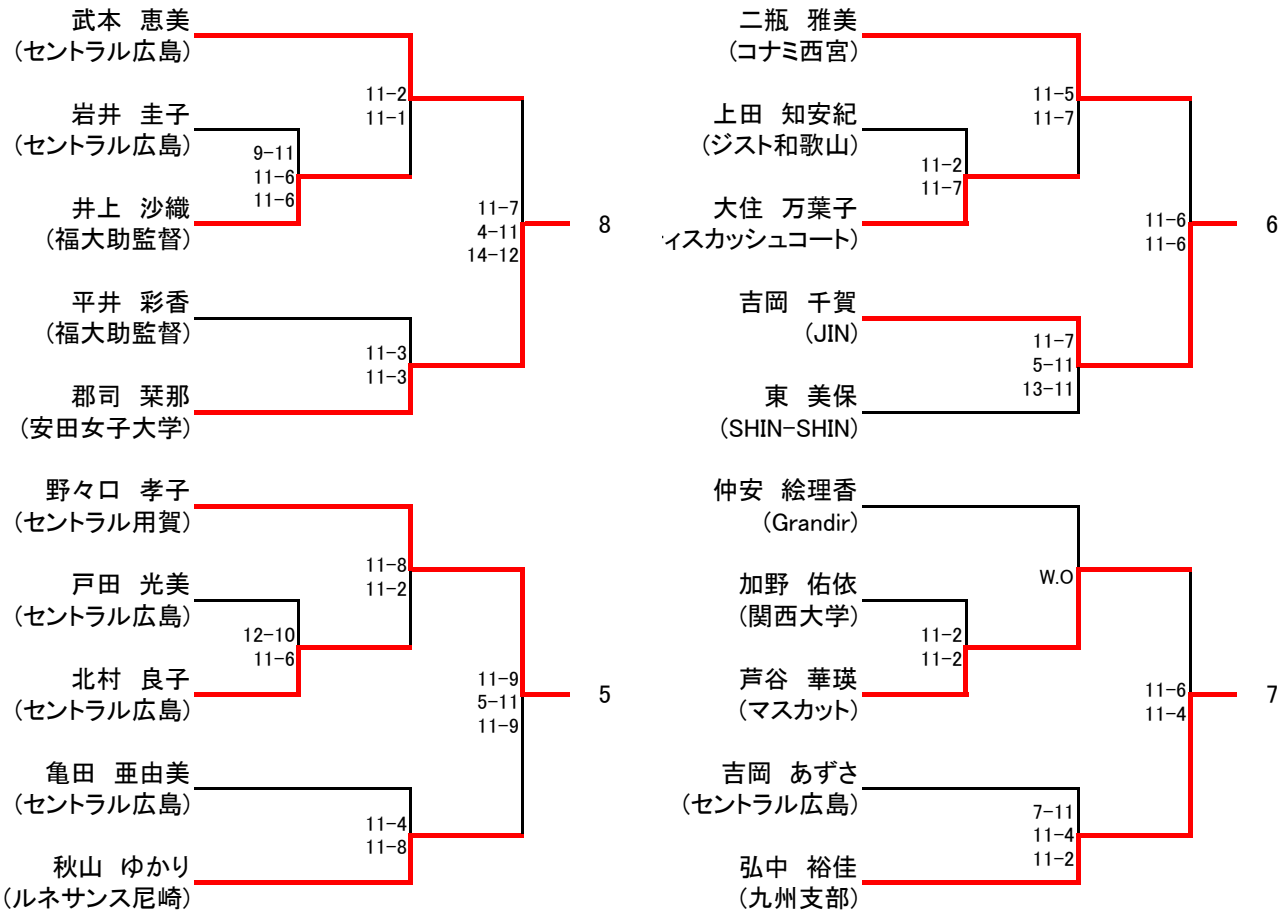
武本　恵美
（セントラル広島）
岩井　圭子
（セントラル広島）
井上　沙織
（福大助監督）
平井　彩香
（福大助監督）
郡司　栞那
（安田女子大学）
野々口　孝子
（セントラル用賀）
戸田　光美
（セントラル広島）
北村　良子
（セントラル広島）
亀田　亜由美
（セントラル広島）
秋山　ゆかり
（ルネサンス尼崎）
11-2
11-1
9-11
11-6
11-6
11-7
4-11
14-12
8
11-3
11-3
11-8
11-2
12-10
11-6
11-9
5-11
11-9
5
11-4
11-8
二瓶　雅美
（コナミ西宮）
上田　知安紀
（ジスト和歌山）
大住　万葉子
ィスカッシュコート）
吉岡　千賀
（JIN）
東　美保
（SHIN-SHIN）
仲安　絵理香
（Grandir）
加野　佑依
（関西大学）
芦谷　華瑛
（マスカット）
吉岡　あずさ
（セントラル広島）
弘中　裕佳
（九州支部）
11-5
11-7
11-2
11-7
11-6
11-6
6
11-7
5-11
13-11
W.O
11-2
11-2
11-6
11-4
7
7-11
11-4
11-2

フレンドB　男子

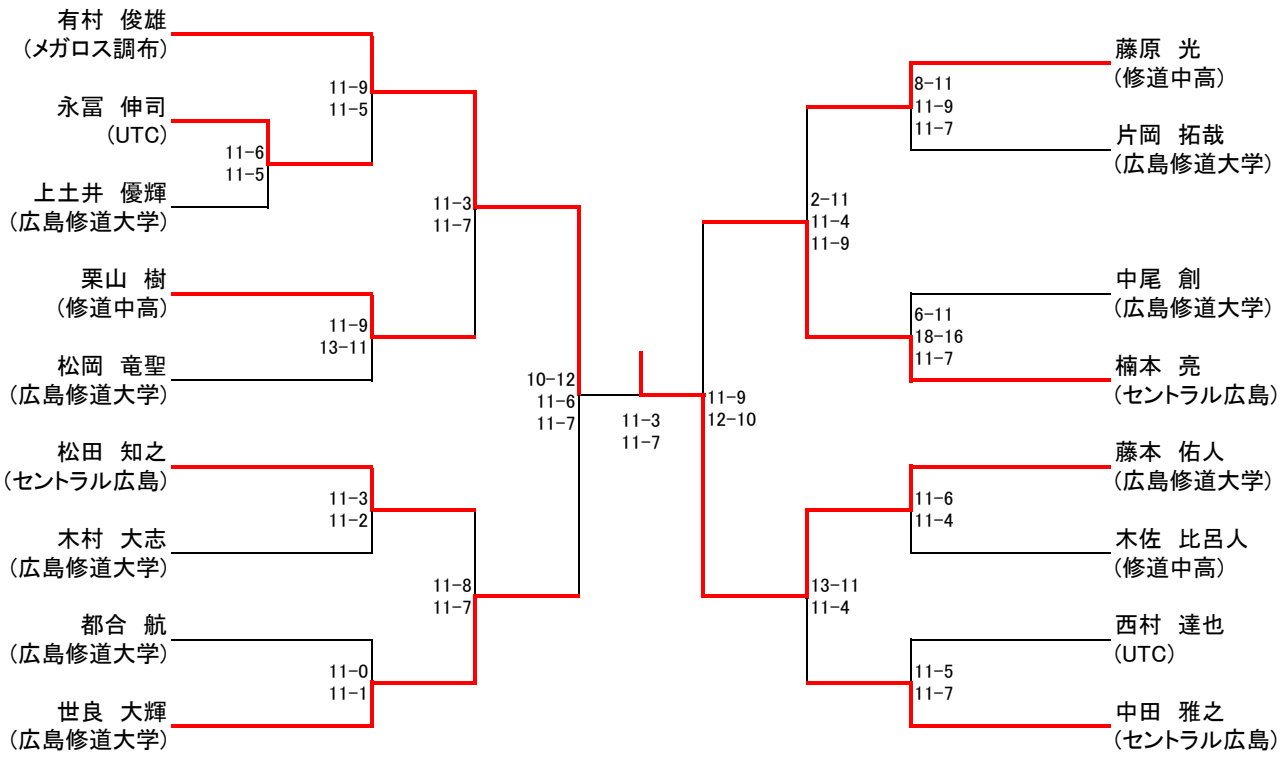
有村　俊雄
（メガロス調布）
永冨　伸司
（UTC）
上土井　優輝
（広島修道大学）
栗山　樹
（修道中高）
松岡　竜聖
（広島修道大学）
松田　知之
（セントラル広島）
木村　大志
（広島修道大学）
都合　航
（広島修道大学）
世良　大輝
（広島修道大学）
11-9
11-5
11-6
11-5
11-9
13-11
11-3
11-2
11-0
11-1
11-3
11-7
11-8
11-7
10-12
11-6
11-7
11-3
11-7
11-9
12-10
2-11
11-4
11-9
13-11
11-4
8-11
11-9
11-7
6-11
18-16
11-7
11-6
11-4
11-5
11-7
藤原　光
（修道中高）
片岡　拓哉
（広島修道大学）
中尾　創
（広島修道大学）
楠本　亮
（セントラル広島）
藤本　佑人
（広島修道大学）
木佐　比呂人
（修道中高）
西村　達也
（UTC）
中田　雅之
（セントラル広島）

フレンド女子

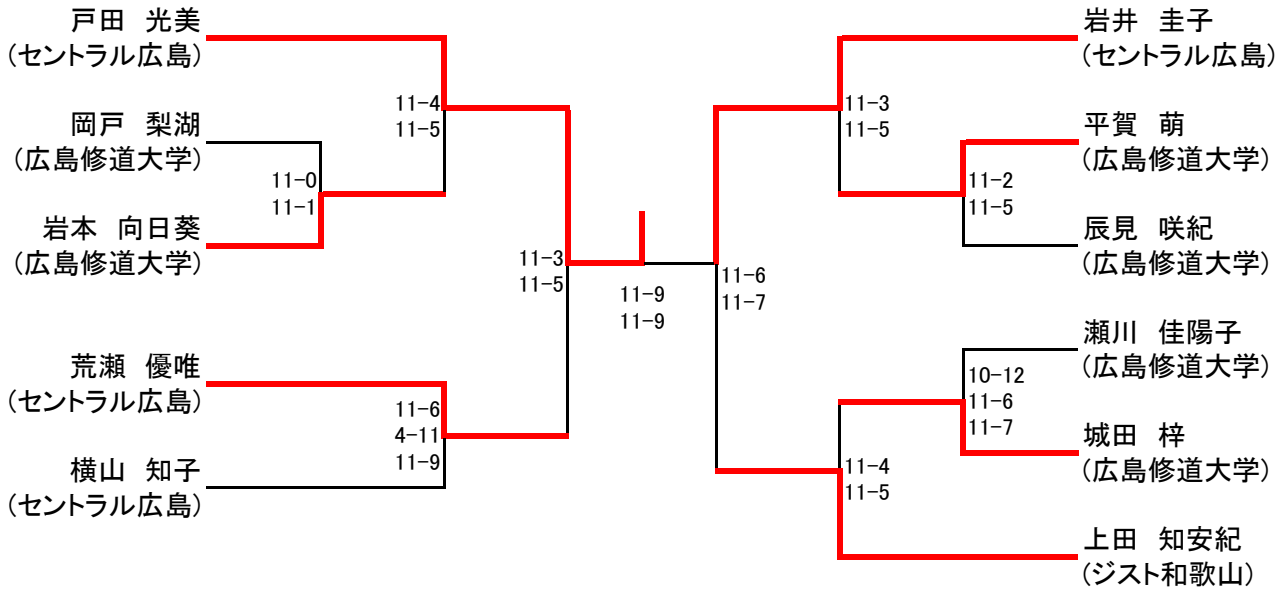
戸田　光美
（セントラル広島）
岡戸　梨湖
（広島修道大学）
岩本　向日葵
（広島修道大学）
荒瀬　優唯
（セントラル広島）
横山　知子
（セントラル広島）
11−4
11−5
11−0
11−1
11−6
4−11
11−9
11−3
11−5
11−9
11−9
11−6
11−7
11−3
11−5
11−2
11−5
10−12
11−6
11−7
11−4
11−5
岩井　圭子
（セントラル広島）
平賀　萌
（広島修道大学）
辰見　咲紀
（広島修道大学）
瀬川　佳陽子
（広島修道大学）
城田　梓
（広島修道大学）
上田　知安紀
（ジスト和歌山）

ジュニアB　男女

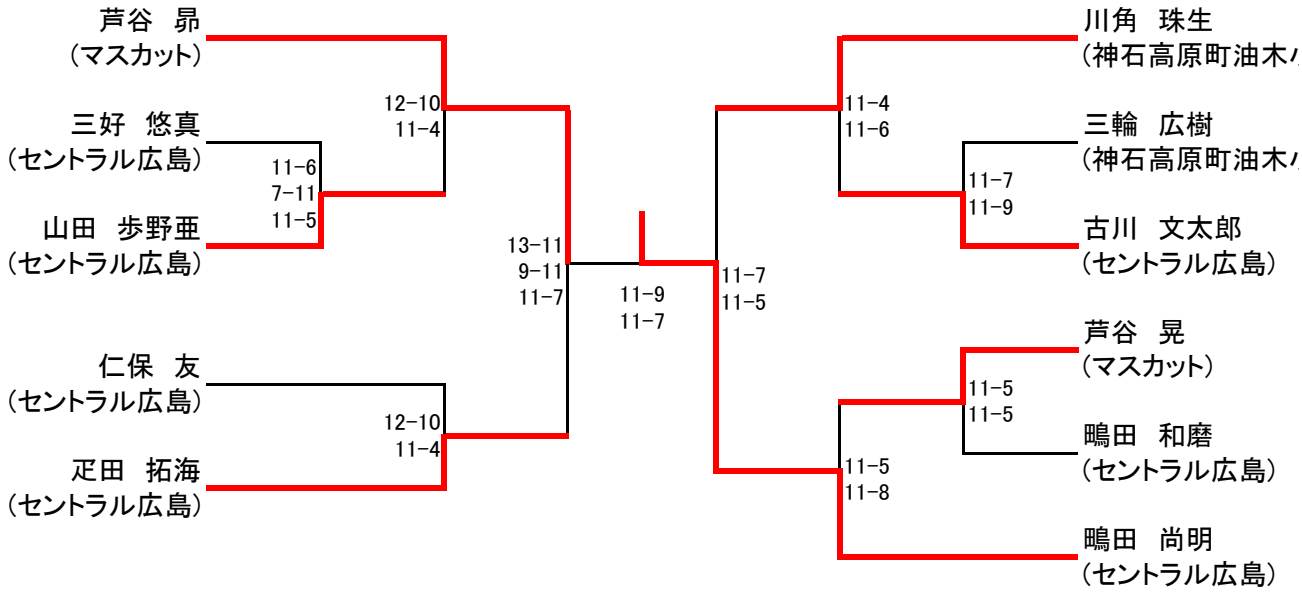
芦谷　昴
（マスカット）
三好　悠真
（セントラル広島）
山田　歩野亜
（セントラル広島）
仁保　友
（セントラル広島）
疋田　拓海
（セントラル広島）
12−10
11−4
11−6
7−11
11−5
12−10
11−4
13−11
9−11
11−7
11−9
11−7
11−7
11−5
11−4
11−6
11−7
11−9
11−5
11−8
11−5
11−5
川角　珠生
三輪　広樹
古川　文太郎
（セントラル広島）
芦谷　晃
（マスカット）
鴫田　和磨
（セントラル広島）
鴫田　尚明
（セントラル広島）