スカッシュ御担当者・参加選手各位　　令和元年１２月吉日

セントラルスポーツ株式会社アルパーク店　スカッシュ担当　　郡司　孝一

第１回 FSS Cup 広島ウインターオープン　スカッシュ選手権大会
ドローのご案内

この度は第１回 FSS　Cup 広島ウインターオープンスカッシュ選手権大会にお申込みを頂き、誠にありがとうございます。　別紙の通りドローをお送り致しますのでご確認のほどよろしくお願いいたします。尚、ドローの作成は２０１９年１２月１０日付けのランキングにより作成をしております　　敬具

大会注意事項

＊棄権される場合は必ずご連絡をお願いいたします。　　Tel　０８２－５０１－１１１３
セントラルフィットネスクラブ　アルパーク店までお願いいたします。

＊試合形式　今大会は JSA ルールに基づいて行います。
選手権予選と各フレンドクラスは全て PAR11 点３G マッチ（ノックアップ３分）
選手権本戦は全て５G マッチ（ノックアップ４分）（3 位決定戦は行いません）

＊原則として勝者レフリー・敗者マーカー制にて進行致します。ご自身でできない場合は責任をもって代理人を立ててください。

＊事故防止の為にアイガードの着用をお勧めいたします。またジュニア選手は全カテゴリーで必ず WSF 公認アイガードを着用してください。尚、試合中の事故・怪我につきましては主催者・施設側は一切責任を負いませんので自己責任において処理をよろしくお願いいたします。２０１８年４月より公認競技の選手権男女で高機能タイツの着用が禁止されています。詳細は JSA ホームページを参照してください。 http://squash.or.jp/squash/rule/guidline_04.htm

＊会場における携帯電話などの電源の使用などは固く禁止します。（更衣室も含む）
軽食などは５階ラウンジにてお取りください。（コート前での飲み物は可）

＊動画撮影希望の場合は競技者の同意を得て本部まで申請をお願いいたします。（当日可）

＊試合予定時刻を１０分経過してもコートに入らない場合は棄権とみなします。

＊選手権男女予選１・２回戦敗退者のプレート戦を行いますので参加希望者は本部に申し出てください。プレート戦は PAR１１点３G マッチの予定（進行状況により変更有）。尚、ドローは１・２回戦が終了した時点で随時くじ引きを男女別に行います。選手権プレートは２回戦まで実施の予定ですが、営業時間内で実施できるところまで行います。（１月１１日のみ）
また各フレンド・ジュニアのクラスは自動的にプレート戦に名前を入れていきます。

＊質問などがありましたら、直接メールにて郡司までご連絡ください。fss20040202@gmail.com

＊施設の開場と受付は令和２年１月１１日から１３日まで全日８：３０分からになります。

＊盗難・紛失に関して主催者は一切の責任を負いません。

＊試合結果速報はツイッター（@FrontierSquashS）にて行います。

以上

大会期間中の特別クラブ利用について

大会期間中・および前日（１月１０日）に特別料金で施設利用ができます。

１月１０日（金曜日）　５００円　１４時から１８時までコートのみ利用できます。
（１面のみ・シャワーは使えません。）
前日利用したい方は、必ず事前に郡司までメールをください。
事前申請がない場合は利用をお断りいたします。

１月１１日から１３日まで（大会期間中）
５００円で施設すべてご利用いただけます。（スカッシュコートは除く）
当日、スカッシュ大会参加者と申し出てもらいレセプションにて利用料をお支払いください。

１月１１日（土曜）と１２日（日曜）でセントラルスタッフによる筋膜ほぐし特別レッスンを行います。（ストレッチコアポール・トリガーポイントの使用）

筋膜ほぐし特別レッスン　（どなたでもご参加いただけます）

担当　辰川秀幸（セントラルフィットネスクラブ　アルパーク　スタッフ・
トリガーポイントパフォーマンスセラピー認定インストラクター）

参加料金　１、１００円税込み　各３０分　定員５名

１月１１日（土曜）　１、１５：００～　２、１５：４５～　３、１６：３０～
４、１７：１５～　５、１８：００～　６、１８：４５～

１月１２日（日曜）　１、１４：３０～　２、１５：１５～　３、１５：４５～
４、１６：３０～　５、１７：１５～　６、１８：００～

参加希望者は、事前に予約をメールにてお願いいたします。
定員に達していない時間帯のみ当日受付を行います。
不明な点やお問い合わせは郡司までメールをお送りください。

以上

選手権　男子本戦

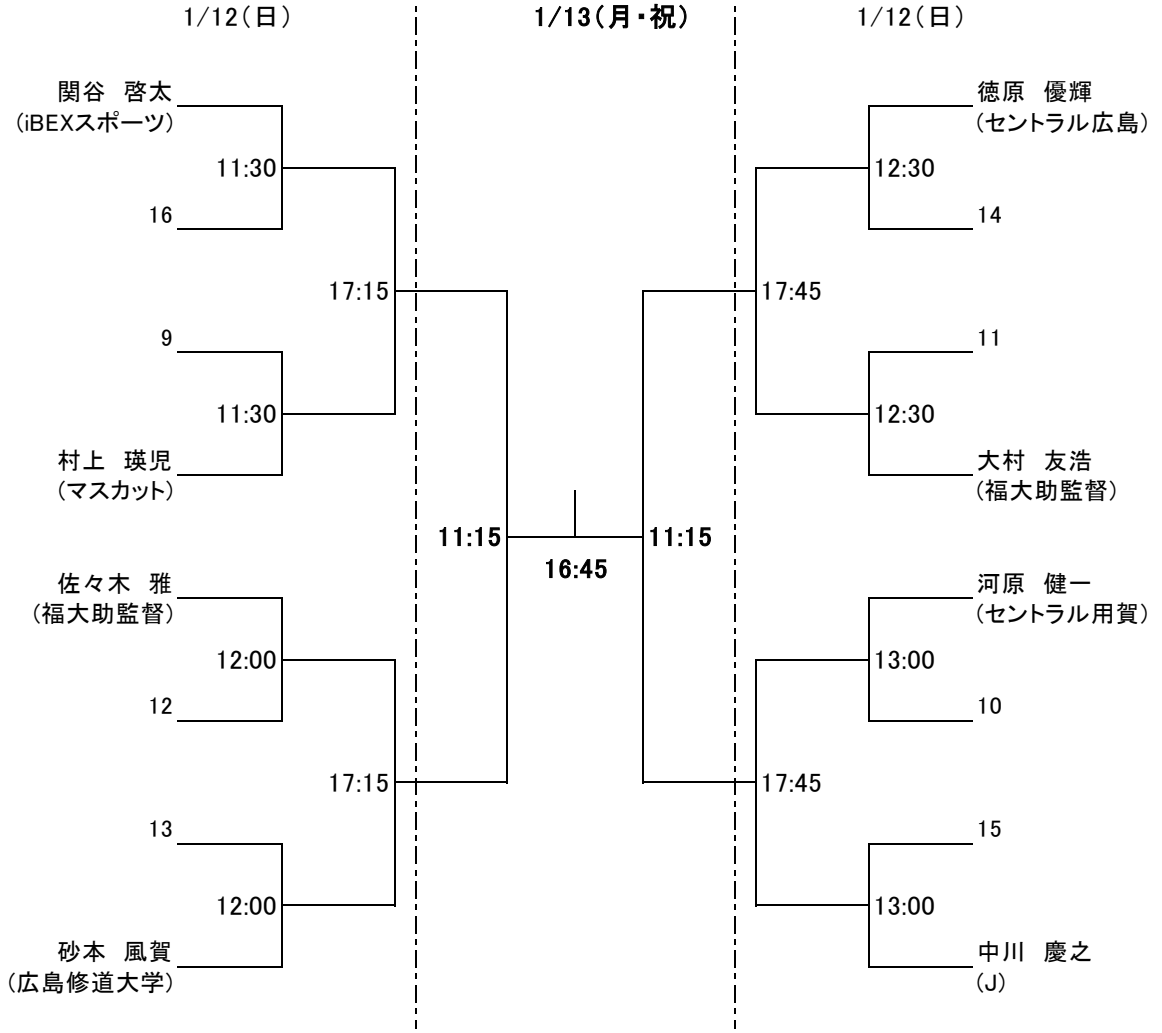
1/12（日）
1/13（月・祝）
1/12（日）
関谷　啓太
（iBEXスポーツ）
11:30
16
17:15
9
11:30
村上　瑛児
（マスカット）
佐々木　雅
（福大助監督）
12:00
12
17:15
13
12:00
砂本　風賀
（広島修道大学）
11:15
16:45
11:15
徳原　優輝
（セントラル広島）
12:30
14
17:45
11
12:30
大村　友浩
（福大助監督）
河原　健一
（セントラル用賀）
13:00
10
17:45
15
13:00
中川　慶之
（J）

選手権　男子予選　　すべて　1月11日（土）

選手権　女子本戦

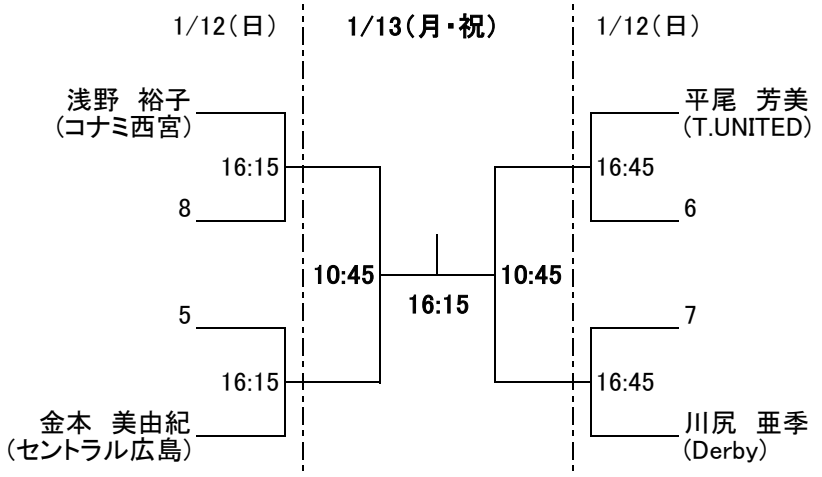

選手権　女子予選

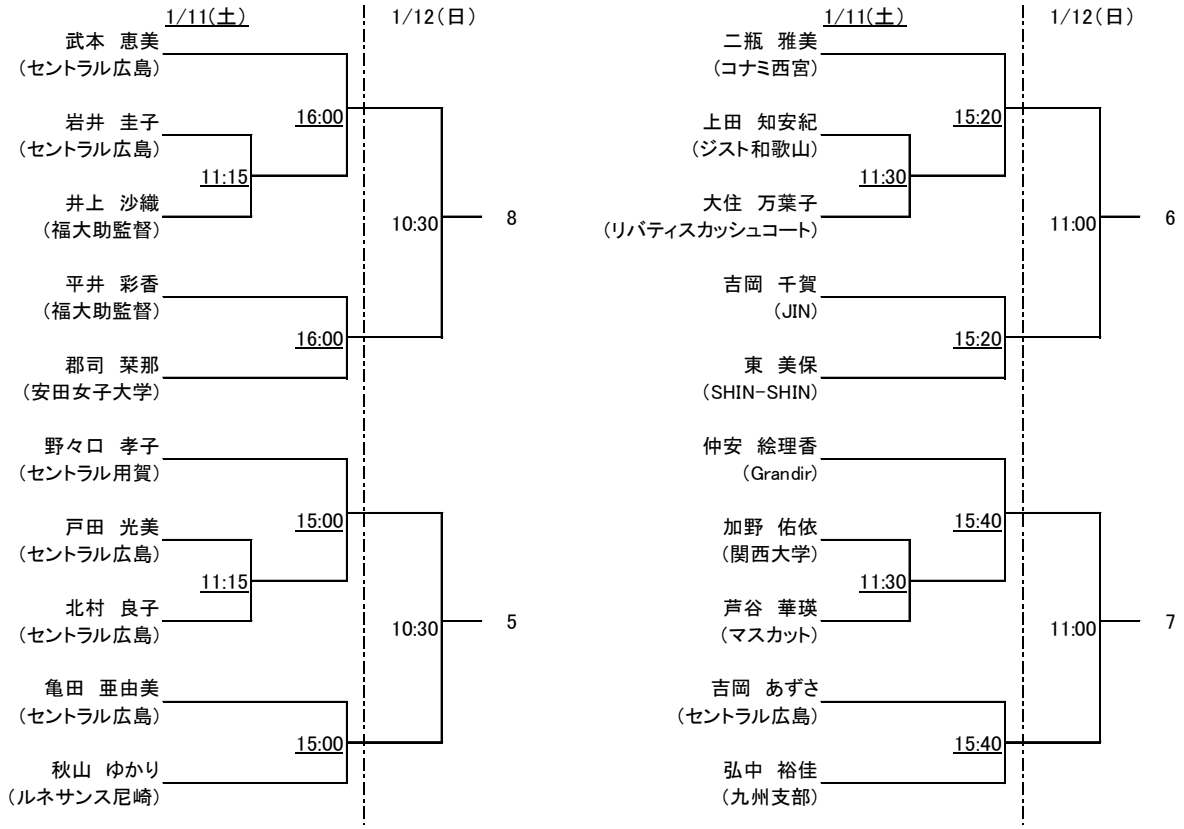

男子選手権　プレート　1/11(土)のみ

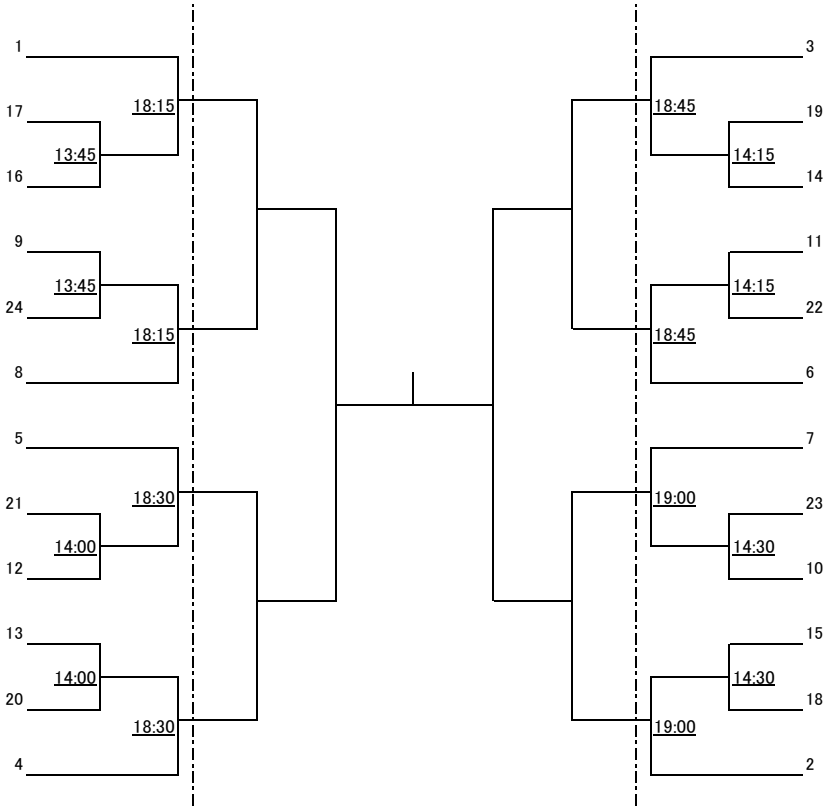

女子選手権　プレート　1/11(土)のみ

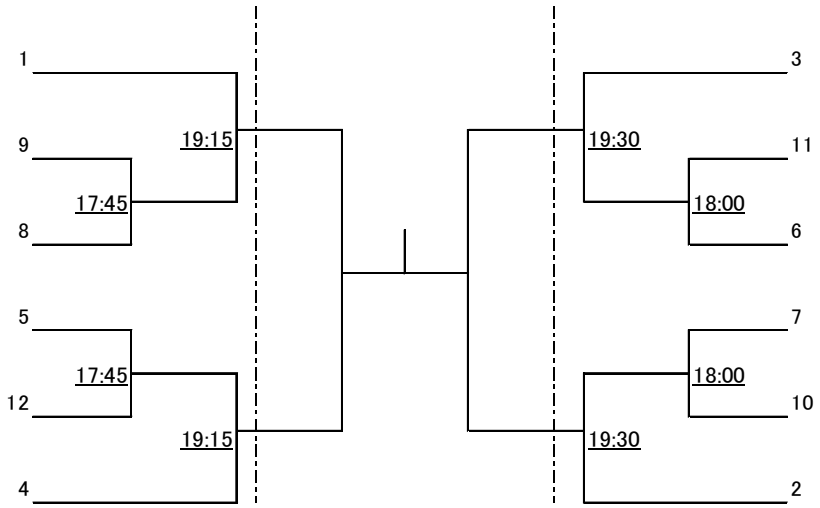

フレンド男子A

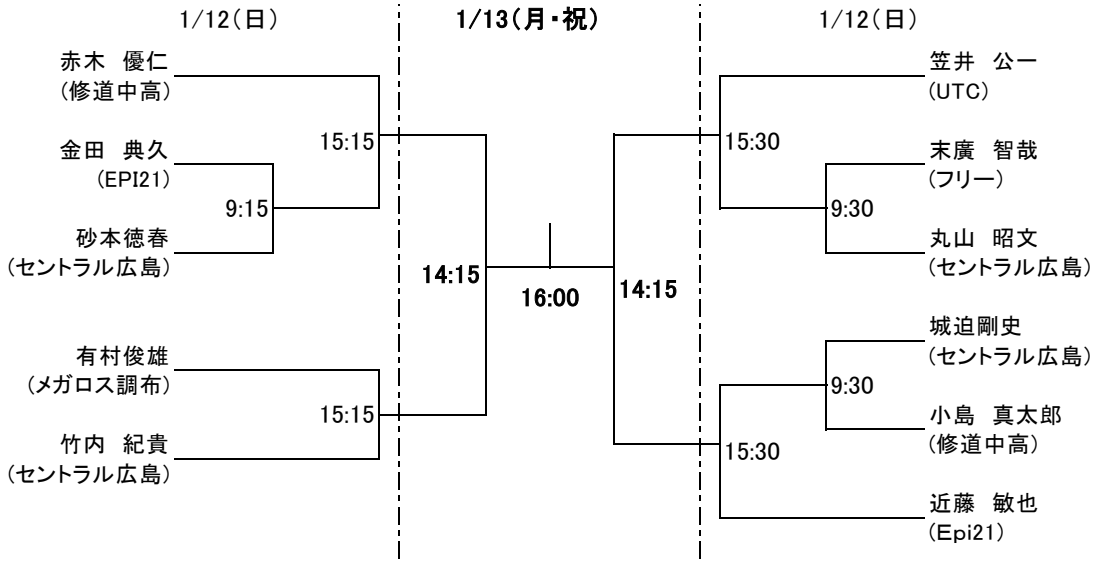

フレンド男子A　プレート

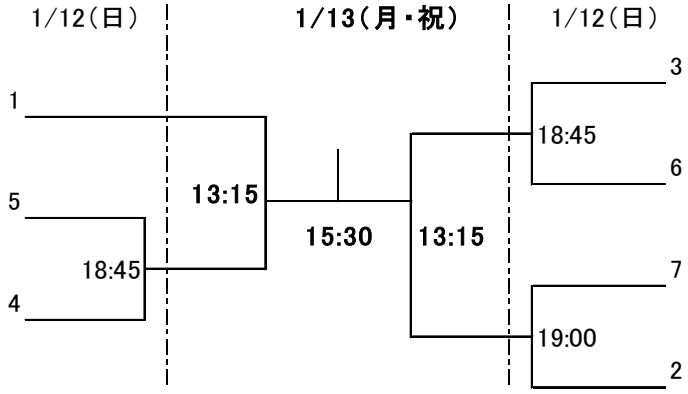

フレンドB　男子

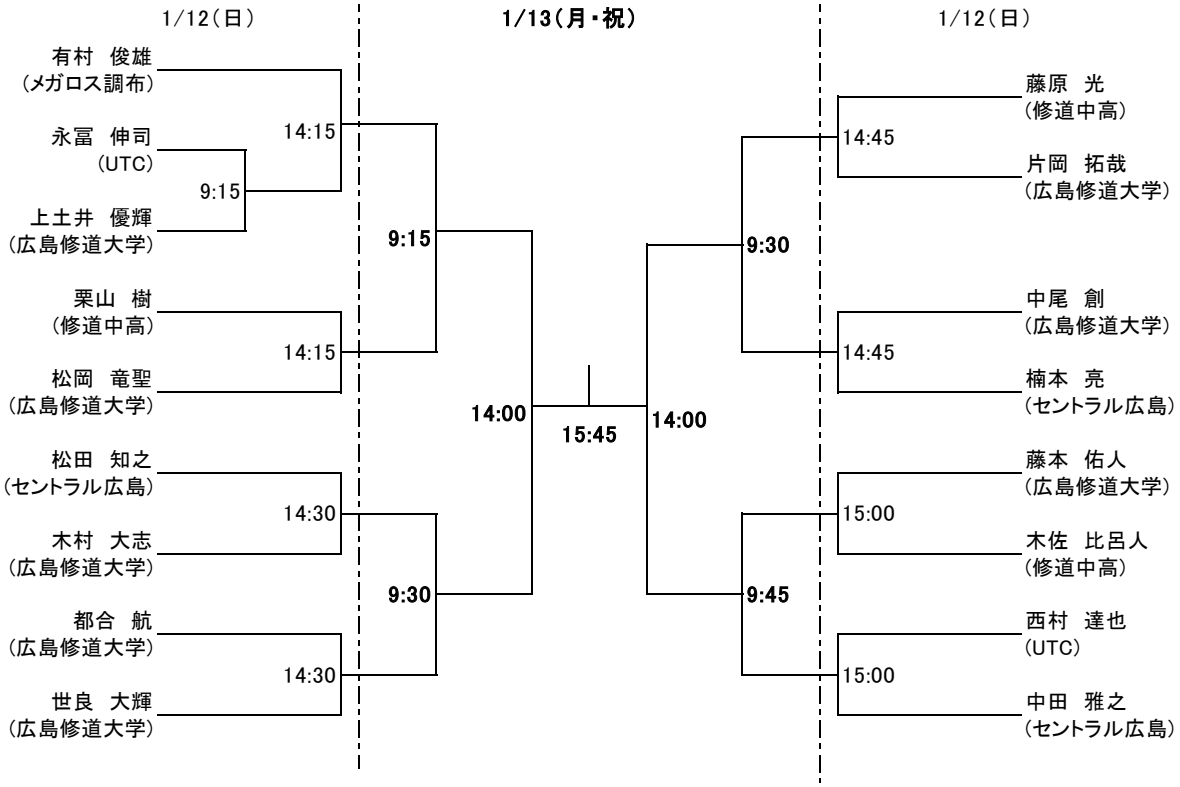

フレンド男子B　プレート

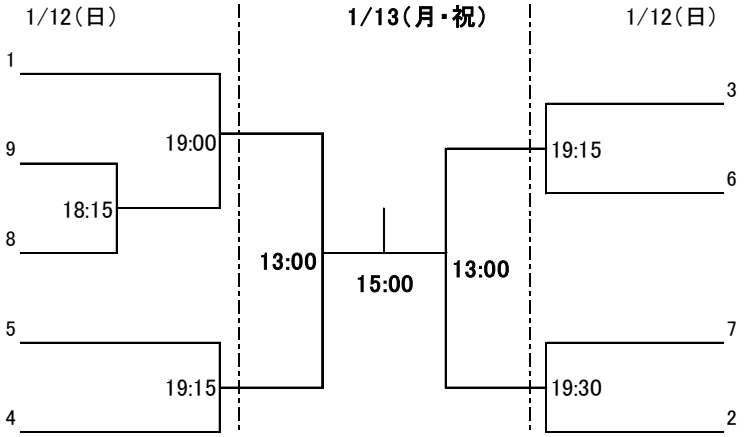

フレンド女子

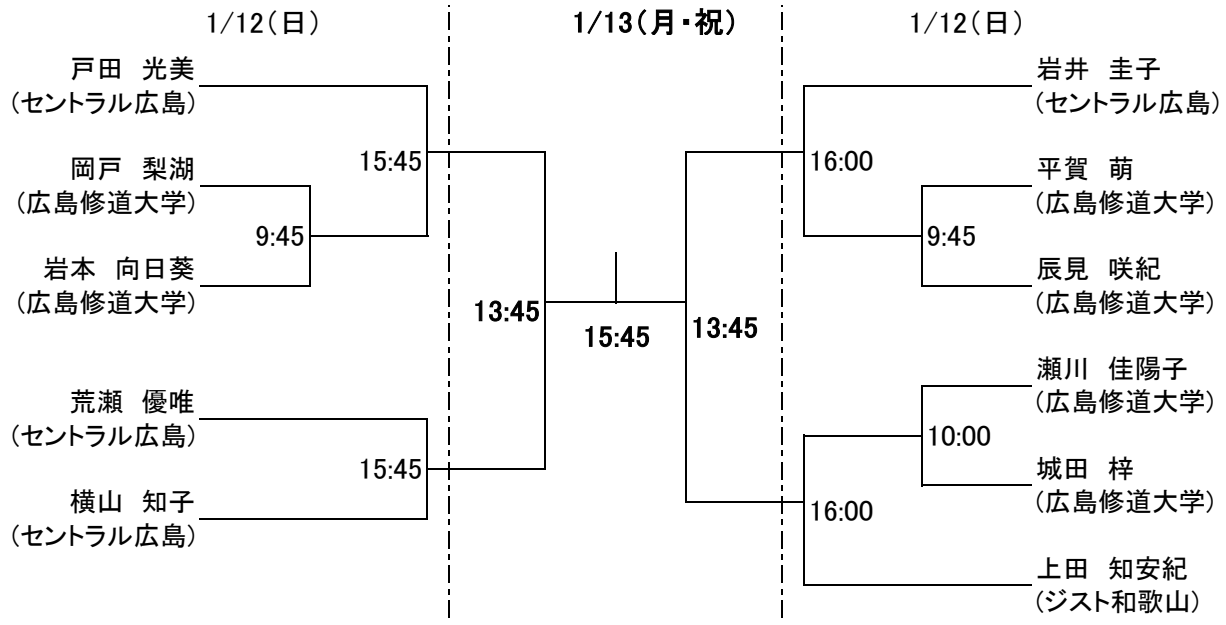

フレンド女子　プレート

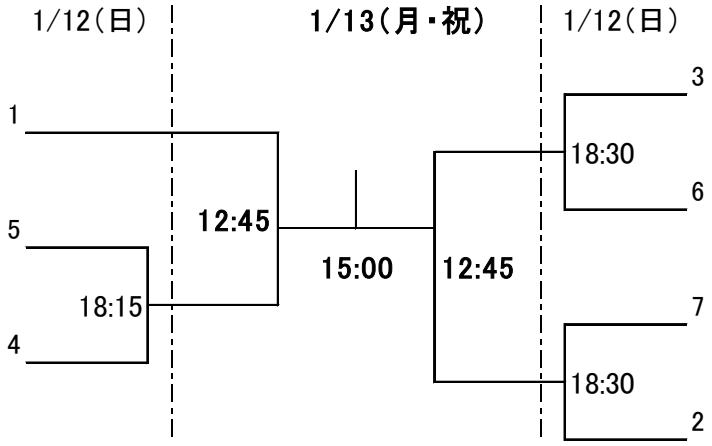

ジュニア男女A

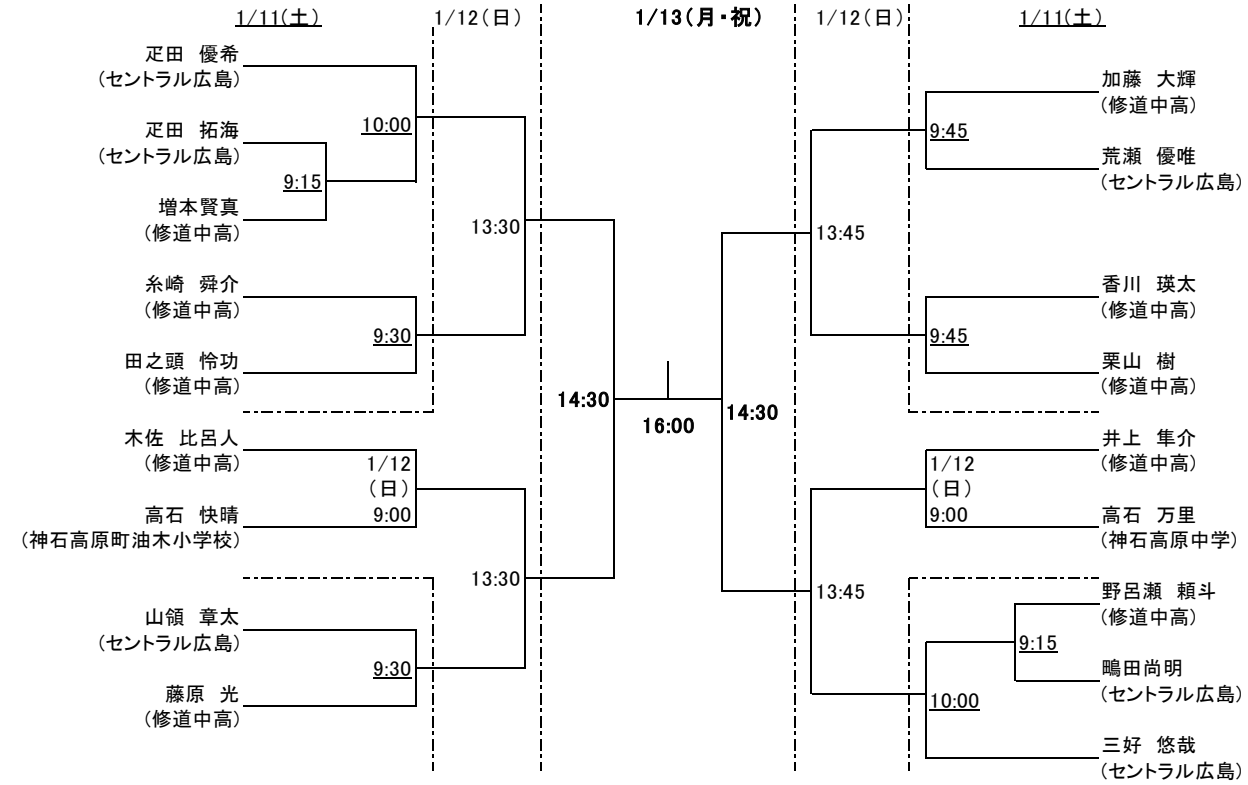

ジュニア男女A プレート

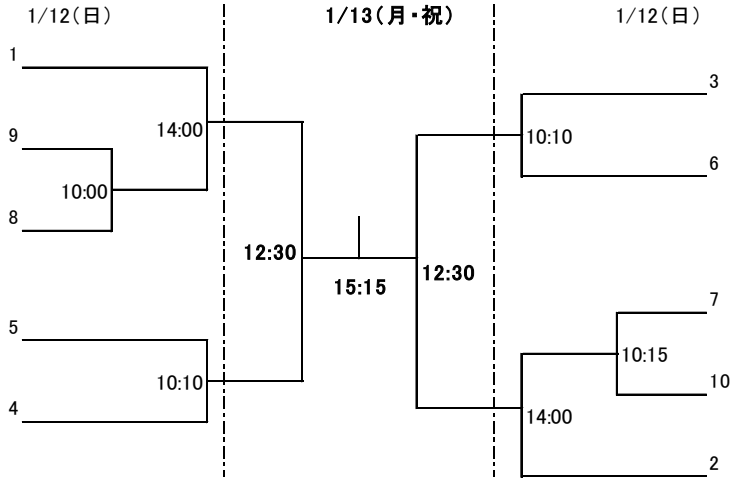

ジュニア男女B　すべて　1月13日（月・祝）

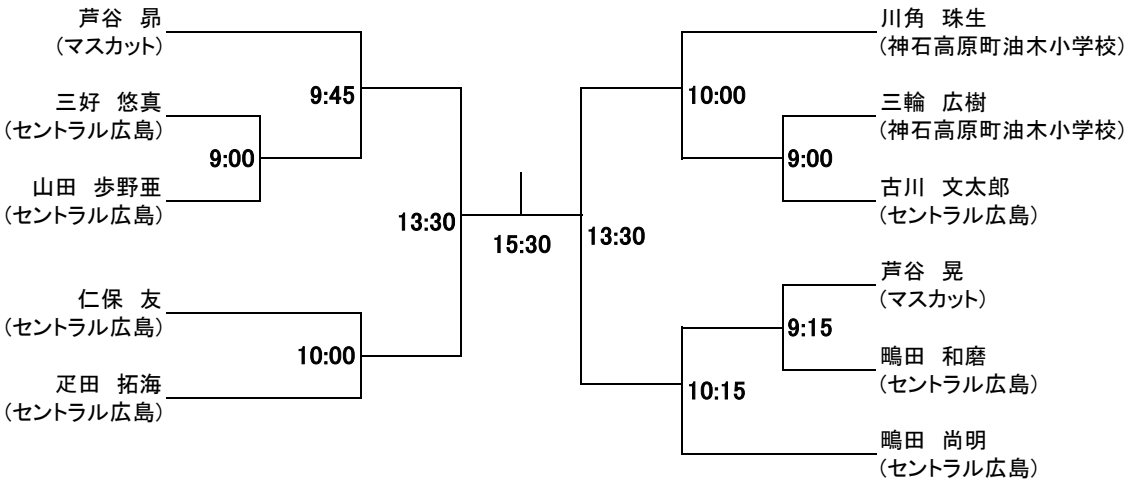
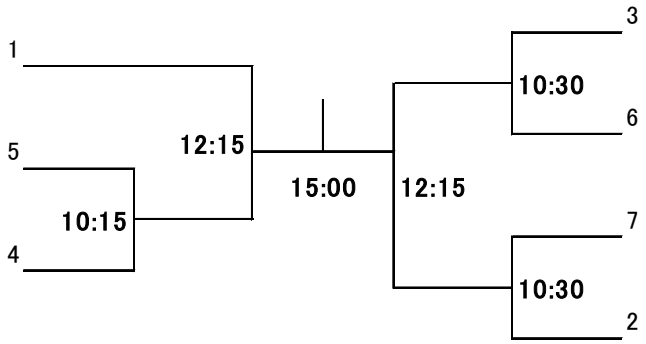
ジュニア男女B　プレート　すべて　1月13日（月・祝）