HEAD CUP TWO 2019 in スプラッシュ

前略　いつもお世話になっております。
このたび7月6日（土）～7日（日）の日程にて開催いたします、
「HEAD CUP TWO 2019 in スプラッシュ」大会のドロー及び、
大会注意事項をお送りいたしますのでよろしくお願い申し上げます。

大会注意事項

・本大会のルールはJSAのルールに則って行ないます。**選手権本戦はPAR 11　ベストオブ5ゲームズ**
選手権予選及びその他のクラスではPAR 11　ベストオブ3ゲームズにて行います。

・**競技用服装規定につきましては協会HPをご確認ください。**
（http://squash.or.jp/squash/rule/guideline_04.html）

・3位決定戦は行いません。ベストオブ3ゲームズではノックアップを左右合計3分、
ベストオブ5ゲームズでは4分とします。
コンソレーションは、15点先取１ゲームマッチにて行います。

・選手は試合予定時刻を5分経過してコートに入らない場合は棄権とみなします。
また進行上、時刻が変更になる場合もありますので会場の進行表に常にご注意ください。

・原則として勝者レフリー、敗者マーカーとしますので試合後、両者は次の試合のレフリー、
マーカーは責任を持って行ってください。
出来ない場合は代わりの方をたててください。円滑な運営にご協力をお願いいたします。

・**トリオマッチのドローはTWO大会事務局のTwitter（@teamwatanabe_SQ）にて発表します。**

・試合中の事故、怪我につきましては主催者、施設側は一切の責任を負いませんので
自己の責任において処理をしてください。

・ご都合により大会を棄権される場合は、メールにてご連絡ください。
本人確認の為、スポーツエントリーで入力頂いたメールアドレスからのご連絡をお願いします。

連絡先　　TWO大会事務局 two-office@sq-cube.com

TWO大会事務局からの連絡は、スポーツエントリーで入力頂いたメールアドレスに案内します。
TWO大会事務局のアドレス(two-office@sq-cube.com)からメール受信できるように設定をお願い

※電話でのSQ-CUBEへのお問い合わせはご遠慮ください。

会場利用上の注意

会場利用上のルールに違反した参加者には罰則規定があります。

・クラブの開場時刻は、期間中はすべて試合開始の１時間前からとなります。

・クラブ内ではクラブのルールを守って行動してください。（**ゴミはお持ち帰り下さい**）

・**写真及びビデオの撮影は会場のルールに従っていただきます。**
大会スタッフの注意に従わず、悪質な場合は、
会場よりご退場いただく事もございますので、予めご了承ください。

・**館内のコンセントの使用は禁止**とさせていただきます。（携帯電話の充電を含む）

・館内での飲食は指定された所以外は禁止されていますのでご協力願います。

・その他は当日の大会スタッフの指示に従って、
クラブ内の利用をしていただきますようお願い申し上げます。

以上

選手権男子本戦

7/7(日)

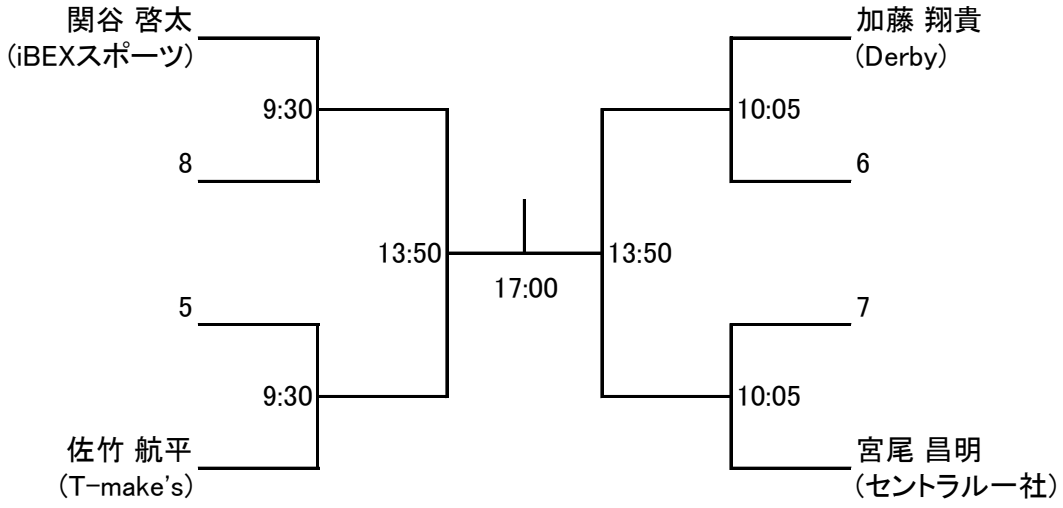

選手権女子本戦

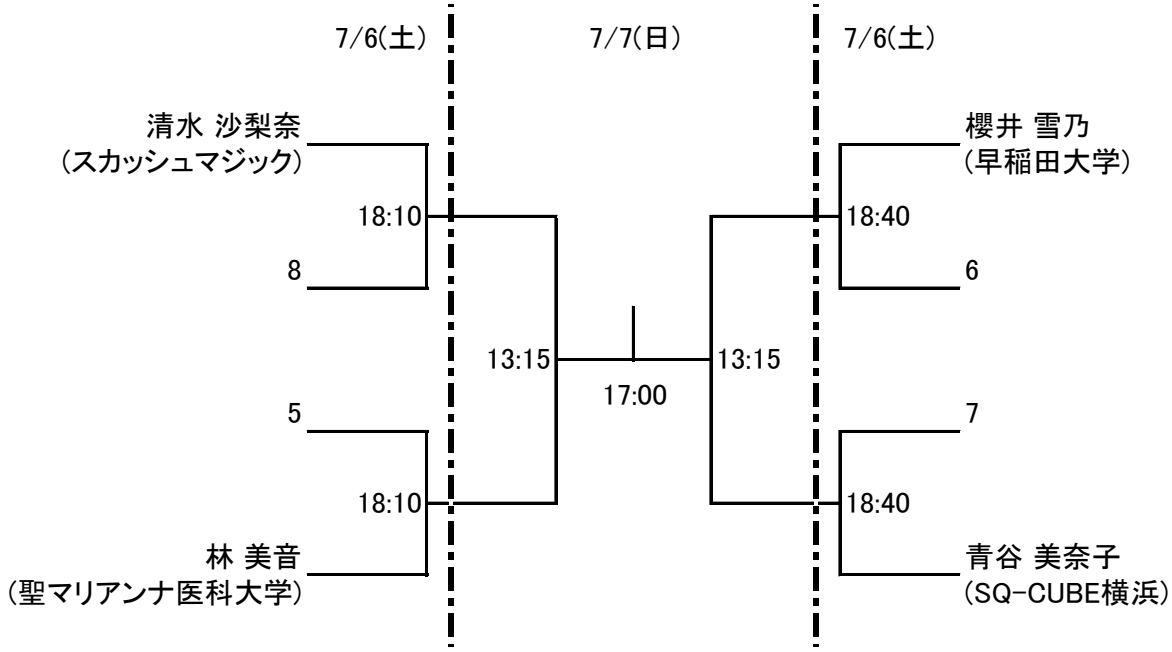

選手権男子予選 7/6(土)

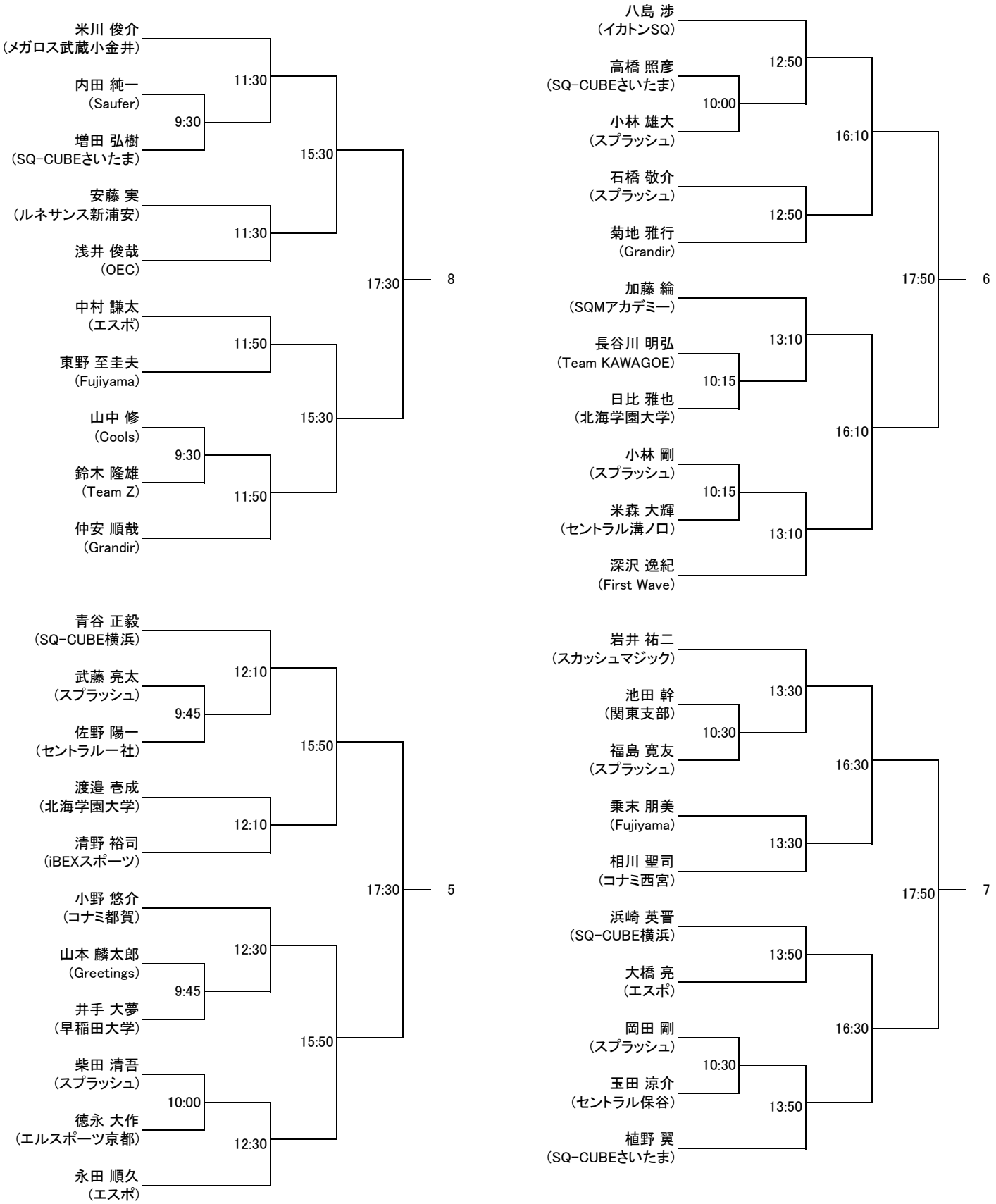
米川 俊介
(メガロス武蔵小金井)
内田 純一
(Saufer)
増田 弘樹
(SQ-CUBEさいたま)
安藤 実
(ルネサンス新浦安)
浅井 俊哉
(OEC)
中村 謙太
(エスポ)
東野 至圭夫
(Fujiyama)
山中 修
(Cools)
鈴木 隆雄
(Team Z)
仲安 順哉
(Grandir)
9:30
11:30
11:30
11:50
9:30
11:50
15:30
15:30
17:30
8
八島 渉
(イカトンSQ)
高橋 照彦
(SQ-CUBEさいたま)
小林 雄大
(スプラッシュ)
石橋 敬介
(スプラッシュ)
菊地 雅行
(Grandir)
加藤 綸
(SQMアカデミー)
長谷川 明弘
(Team KAWAGOE)
日比 雅也
(北海学園大学)
小林 剛
(スプラッシュ)
米森 大輝
(セントラル溝ノ口)
深沢 逸紀
(First Wave)
10:00
12:50
12:50
10:15
13:10
10:15
13:10
16:10
16:10
17:50
6
青谷 正毅
(SQ-CUBE横浜)
武藤 亮太
(スプラッシュ)
佐野 陽一
(セントラル一社)
渡邉 壱成
(北海学園大学)
清野 裕司
(iBEXスポーツ)
小野 悠介
(コナミ都賀)
山本 麟太郎
(Greetings)
井手 大夢
(早稲田大学)
柴田 清吾
(スプラッシュ)
徳永 大作
(エルスポーツ京都)
永田 順久
(エスポ)
9:45
12:10
12:10
9:45
10:00
12:30
12:30
15:50
15:50
17:30
5
岩井 祐二
(スカッシュマジック)
池田 幹
(関東支部)
福島 寛友
(スプラッシュ)
乗末 朋美
(Fujiyama)
相川 聖司
(コナミ西宮)
浜崎 英晋
(SQ-CUBE横浜)
大橋 亮
(エスポ)
岡田 剛
(スプラッシュ)
玉田 涼介
(セントラル保谷)
植野 翼
(SQ-CUBEさいたま)
10:30
13:30
10:30
13:30
13:50
13:50
16:30
16:30
17:50
7

選手権女子予選 7/6(土)

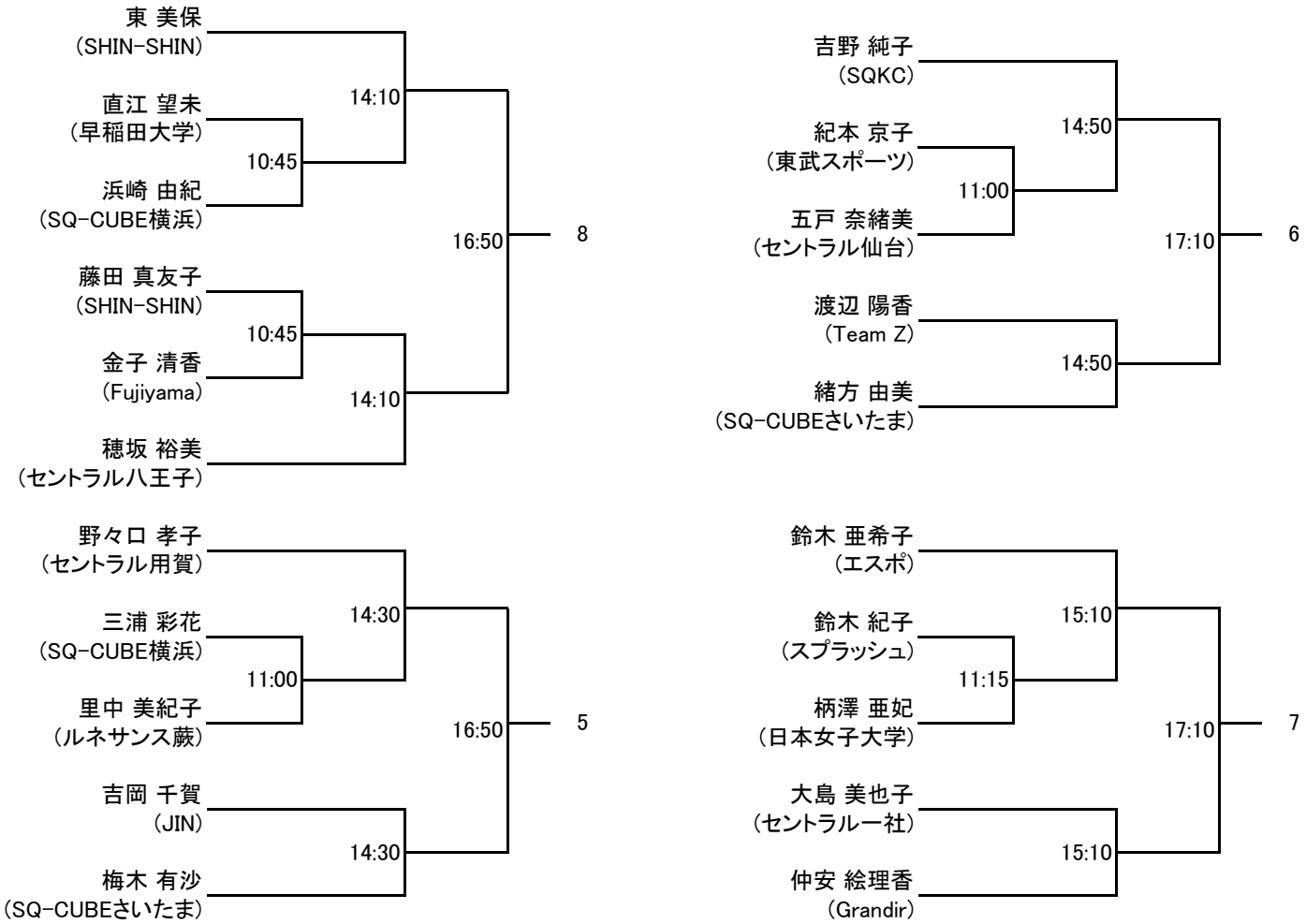
東 美保
(SHIN-SHIN)
直江 望未
(早稲田大学)
浜崎 由紀
(SQ-CUBE横浜)
藤田 真友子
(SHIN-SHIN)
金子 清香
(Fujiyama)
穂坂 裕美
(セントラル八王子)
14:10
10:45
10:45
14:10
16:50
8
吉野 純子
(SQKC)
紀本 京子
(東武スポーツ)
五戸 奈緒美
(セントラル仙台)
渡辺 陽香
(Team Z)
緒方 由美
(SQ-CUBEさいたま)
14:50
11:00
14:50
17:10
6
野々口 孝子
(セントラル用賀)
三浦 彩花
(SQ-CUBE横浜)
里中 美紀子
(ルネサンス蕨)
吉岡 千賀
(JIN)
梅木 有沙
(SQ-CUBEさいたま)
14:30
11:00
14:30
16:50
5
鈴木 亜希子
(エスポ)
鈴木 紀子
(スプラッシュ)
柄澤 亜妃
(日本女子大学)
大島 美也子
(セントラル一社)
仲安 絵理香
(Grandir)
15:10
11:15
15:10
17:10
7

フレンド男子A　7/7(日)

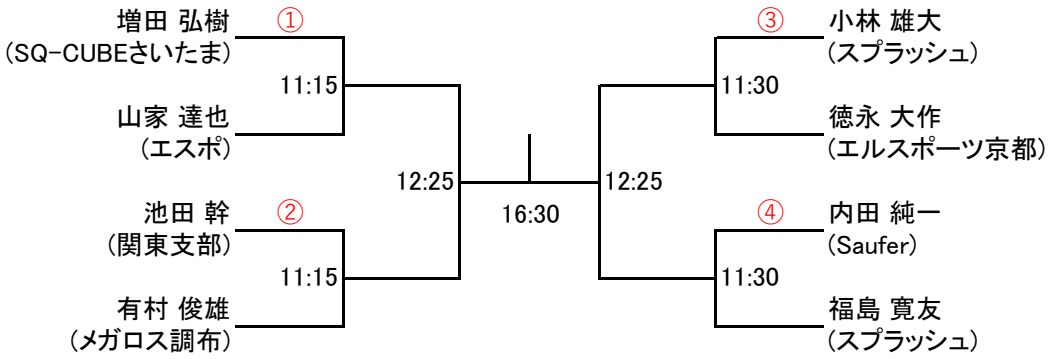

コンソレーション

(15点先取1ゲームマッチ)

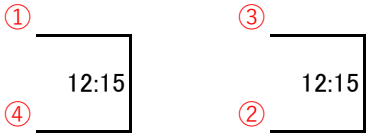

フレンド男子B　7/7(日)

	有賀 秀夫	有村 俊雄	永島 秀彦	宮崎 雄太
有賀 秀夫 東武スポーツ		① 10:45	③ 11:45	⑥ 13:00
有村 俊雄 メガロス調布			⑤ 13:00	④ 11:45
永島 秀彦 エスポ				② 10:45
宮崎 雄太 セントラル新三郷				

フレンド女子A リーグ戦　7/7(日)

Aリーグ	三浦 彩花	遠藤 恭子	大久保 真澄
三浦 彩花 (SQ-CUBE横浜)		① 11:00	③ 12:45
遠藤 恭子 (エスポ)			② 12:00
大久保 真澄 (東武スポーツ)			

Bリーグ	島田 尚子	鈴木 紀子	川村 優奈
島田 尚子 (東武スポーツ)		① 11:00	③ 12:45
鈴木 紀子 (スプラッシュ)			② 12:00
川村 優奈 (日本体育大学)			

順位決定戦

Aリーグ1位 ①
16:30
Bリーグ1位

Aリーグ2位 ②
16:15
Bリーグ2位

Aリーグ3位 ③
16:15
Bリーグ3位