選手権　女子予選

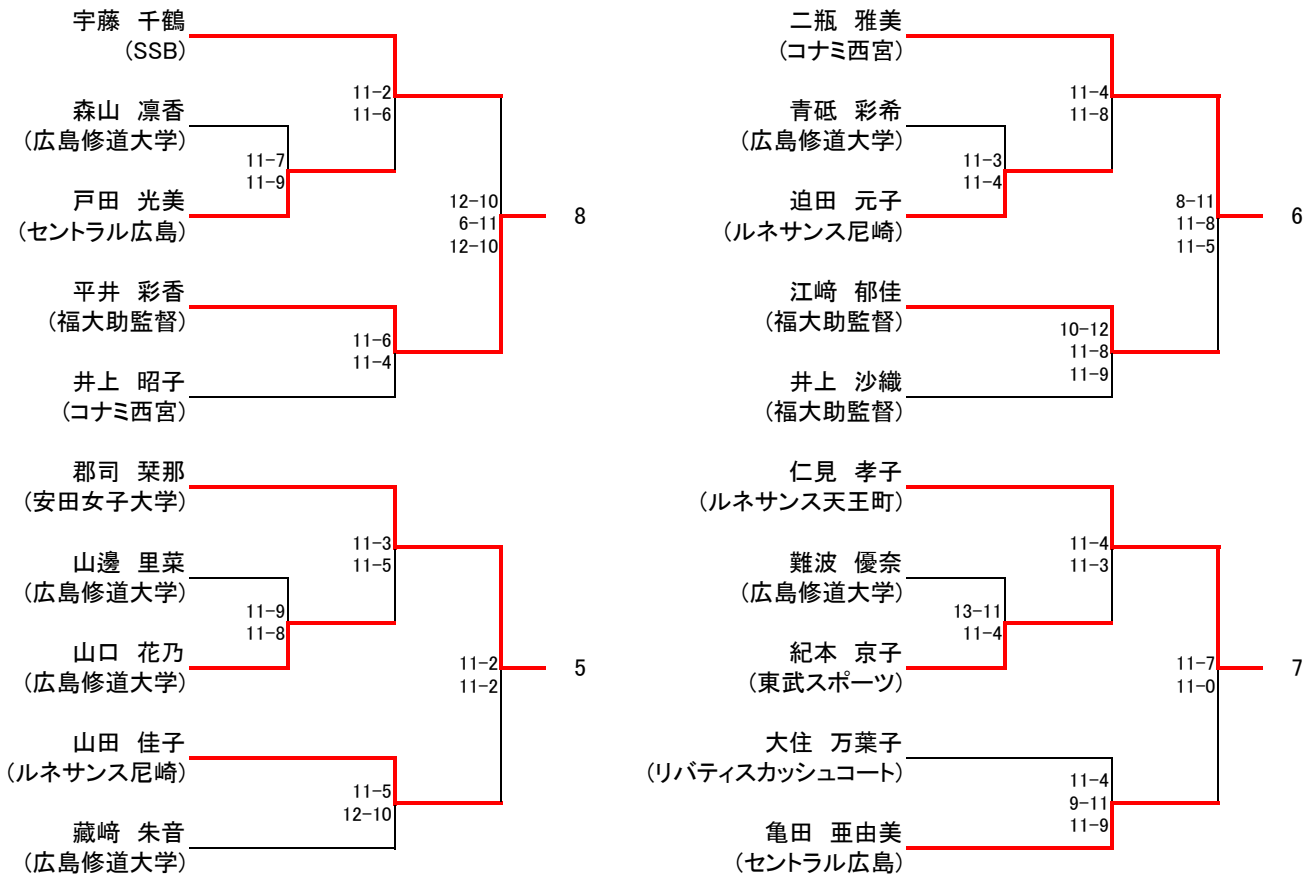
宇藤　千鶴
（SSB）
森山　凛香
（広島修道大学）
戸田　光美
（セントラル広島）
平井　彩香
（福大助監督）
井上　昭子
（コナミ西宮）
11−2
11−6
11−7
11−9
11−6
11−4
12−10
6−11
12−10
8
二瓶　雅美
（コナミ西宮）
青砥　彩希
（広島修道大学）
迫田　元子
（ルネサンス尼崎）
江﨑　郁佳
（福大助監督）
井上　沙織
（福大助監督）
11−4
11−8
11−3
11−4
10−12
11−8
11−9
8−11
11−8
11−5
6
郡司　栞那
（安田女子大学）
山邊　里菜
（広島修道大学）
山口　花乃
（広島修道大学）
山田　佳子
（ルネサンス尼崎）
藏﨑　朱音
（広島修道大学）
11−3
11−5
11−9
11−8
11−5
12−10
11−2
11−2
5
仁見　孝子
（ルネサンス天王町）
難波　優奈
（広島修道大学）
紀本　京子
（東武スポーツ）
大住　万葉子
（リバティスカッシュコート）
亀田　亜由美
（セントラル広島）
11−4
11−3
13−11
11−4
11−4
9−11
11−9
11−7
11−0
7

選手権　女子本戦

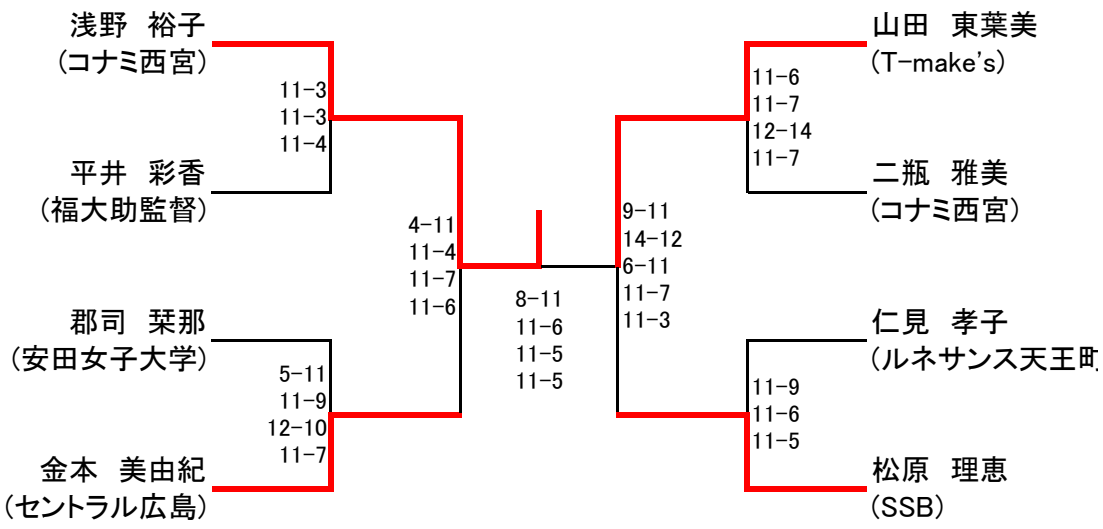
浅野　裕子
（コナミ西宮）
平井　彩香
（福大助監督）
郡司　栞那
（安田女子大学）
金本　美由紀
（セントラル広島）
11-3
11-3
11-4
5-11
11-9
12-10
11-7
4-11
11-4
11-7
11-6
8-11
11-6
11-5
11-5
9-11
14-12
6-11
11-7
11-3
11-6
11-7
12-14
11-7
11-9
11-6
11-5
山田　東葉美
（T-make's）
二瓶　雅美
（コナミ西宮）
仁見　孝子
（ルネサンス天王町
松原　理恵
（SSB）

選手権　男子本戦

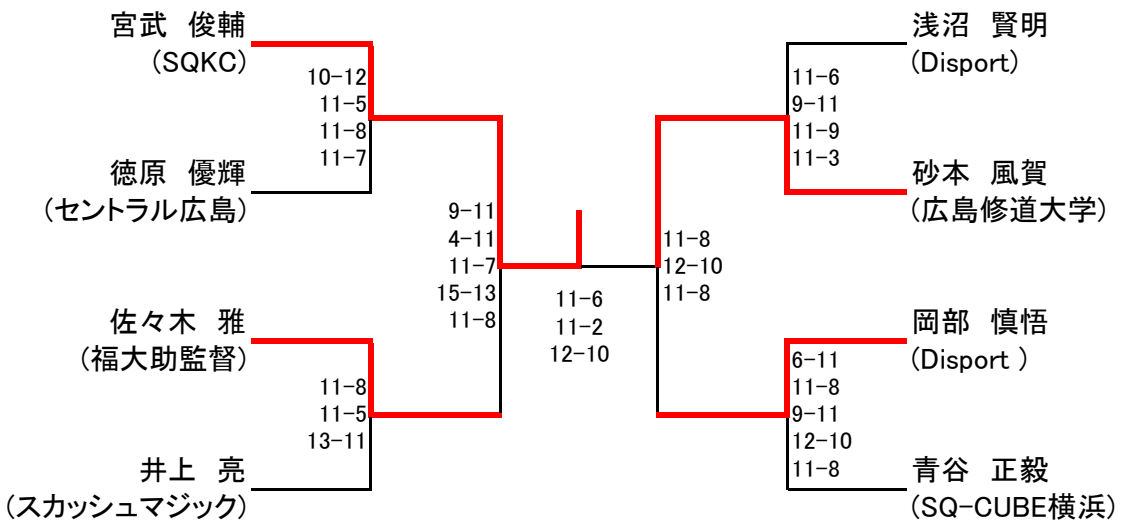
宮武　俊輔
（SQKC）
10−12
11−5
11−8
11−7
徳原　優輝
（セントラル広島）
9−11
4−11
11−7
15−13
11−8
佐々木　雅
（福大助監督）
11−8
11−5
13−11
井上　亮
（スカッシュマジック）
11−6
11−2
12−10
11−8
12−10
11−8
浅沼　賢明
（Disport）
11−6
9−11
11−9
11−3
砂本　風賀
（広島修道大学）
岡部　慎悟
（Disport ）
6−11
11−8
9−11
12−10
11−8
青谷　正毅
（SQ−CUBE横浜）

選手権　男子予選

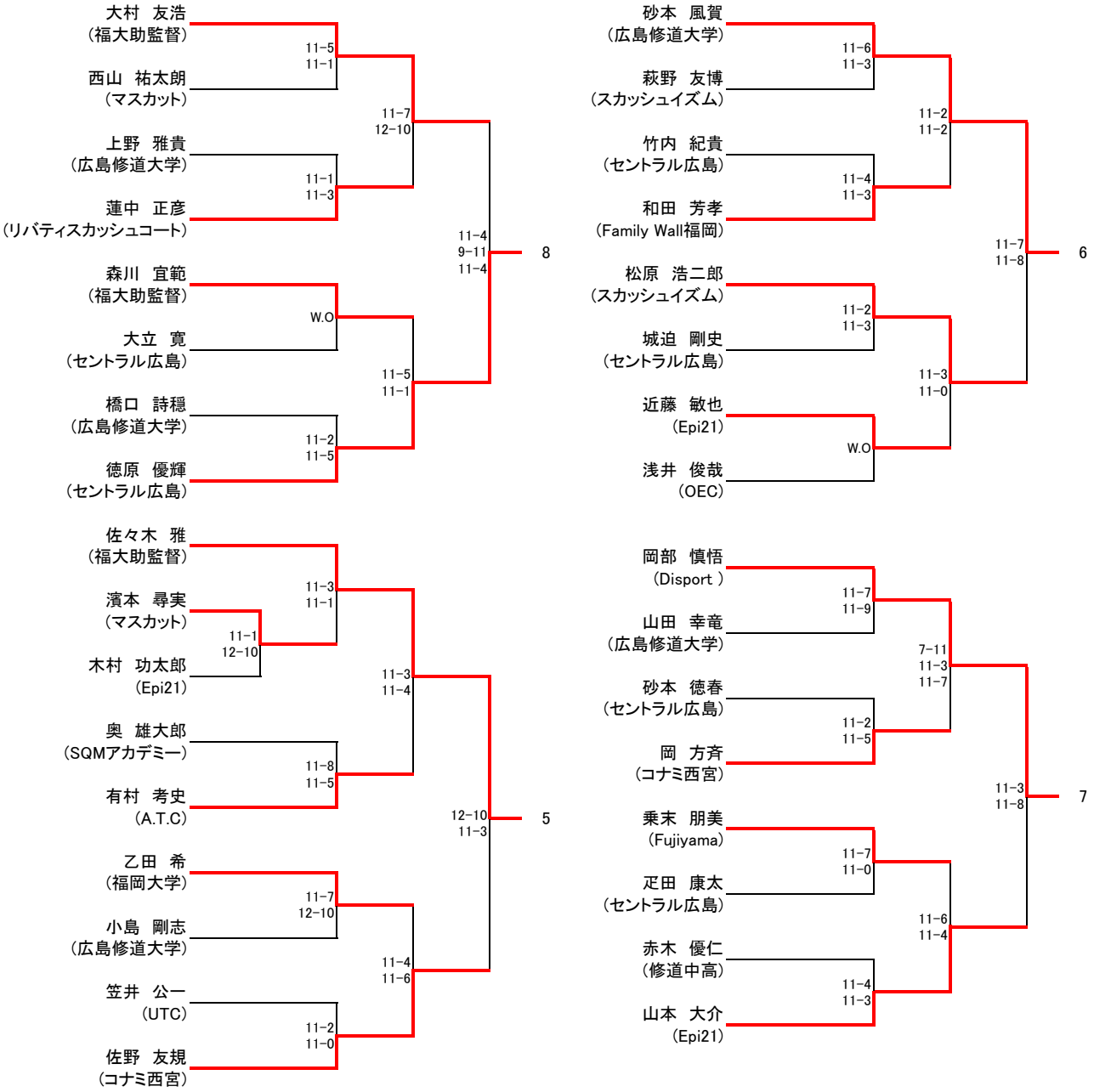
大村　友浩
（福大助監督）
西山　祐太朗
（マスカット）
11-5
11-1
上野　雅貴
（広島修道大学）
蓮中　正彦
（リバティスカッシュコート）
11-1
11-3
11-7
12-10
森川　宜範
（福大助監督）
大立　寛
（セントラル広島）
W.O
橋口　詩穏
（広島修道大学）
徳原　優輝
（セントラル広島）
11-2
11-5
11-5
11-1
11-4
9-11
11-4
8
砂本　風賀
（広島修道大学）
萩野　友博
（スカッシュイズム）
11-6
11-3
竹内　紀貴
（セントラル広島）
和田　芳孝
（Family Wall福岡）
11-4
11-3
11-2
11-2
松原　浩二郎
（スカッシュイズム）
城迫　剛史
（セントラル広島）
11-2
11-3
近藤　敏也
（Epi21）
浅井　俊哉
（OEC）
W.O
11-3
11-0
11-7
11-8
6
佐々木　雅
（福大助監督）
濱本　尋実
（マスカット）
木村　功太郎
（Epi21）
11-3
11-1
11-1
12-10
奥　雄大郎
（SQMアカデミー）
有村　考史
（A.T.C）
11-8
11-5
11-3
11-4
乙田　希
（福岡大学）
小島　剛志
（広島修道大学）
11-7
12-10
笠井　公一
（UTC）
佐野　友規
（コナミ西宮）
11-2
11-0
11-4
11-6
12-10
11-3
5
岡部　慎悟
（Disport ）
山田　幸竜
（広島修道大学）
11-7
11-9
砂本　徳春
（セントラル広島）
岡　方斉
（コナミ西宮）
11-2
11-5
7-11
11-3
11-7
乗末　朋美
（Fujiyama）
疋田　康太
（セントラル広島）
11-7
11-0
赤木　優仁
（修道中高）
山本　大介
（Epi21）
11-4
11-3
11-6
11-4
11-3
11-8
7

フレンドA　男子

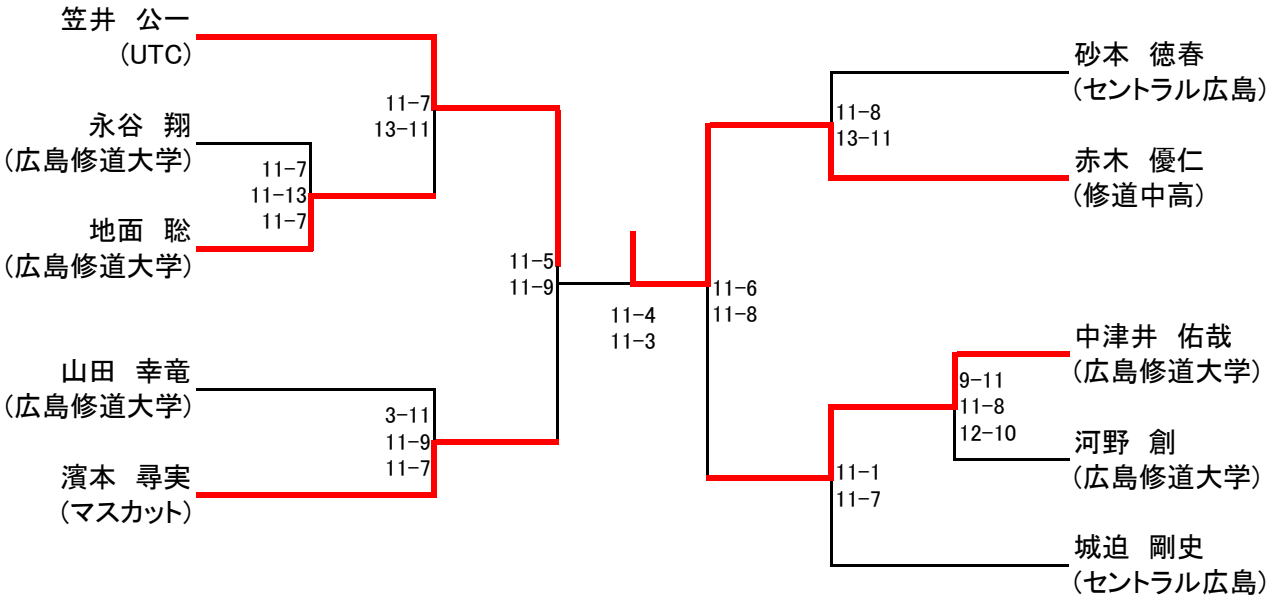
笠井　公一
(UTC)
永谷　翔
(広島修道大学)
地面　聡
(広島修道大学)
山田　幸竜
(広島修道大学)
濱本　尋実
(マスカット)
11−7
13−11
11−7
11−13
11−7
3−11
11−9
11−7
11−5
11−9
11−4
11−3
11−6
11−8
11−8
13−11
砂本　徳春
(セントラル広島)
赤木　優仁
(修道中高)
9−11
11−8
12−10
11−1
11−7
中津井　佑哉
(広島修道大学)
河野　創
(広島修道大学)
城迫　剛史
(セントラル広島)

フレンドA　女子

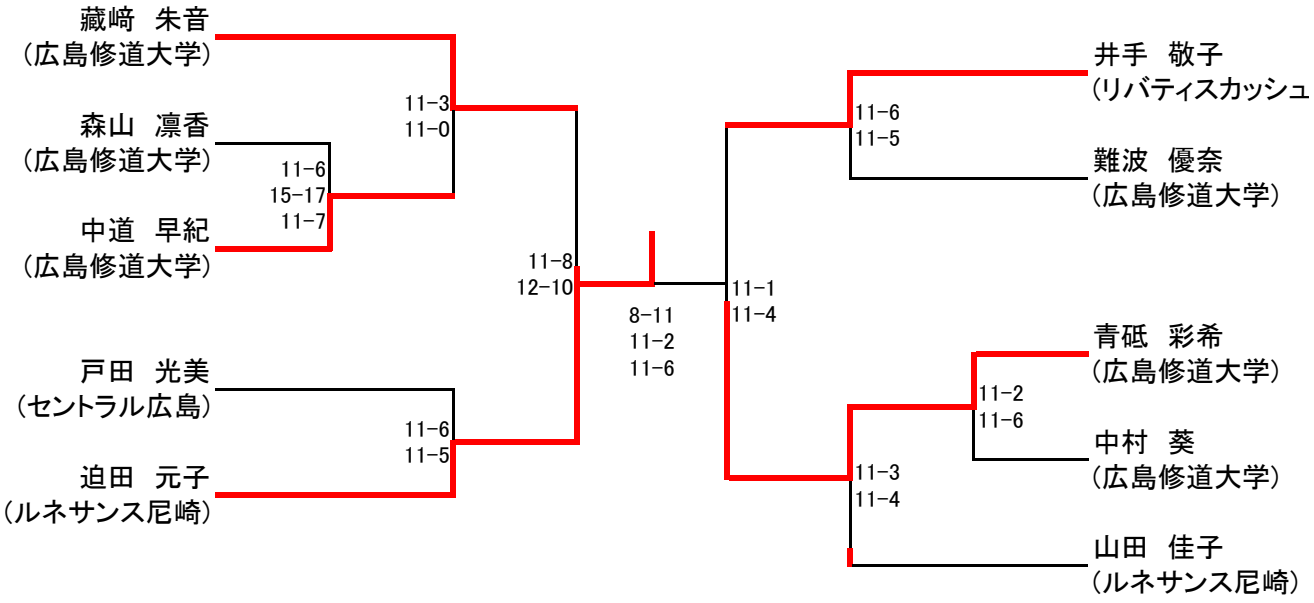
藏﨑　朱音
（広島修道大学）
森山　凛香
（広島修道大学）
中道　早紀
（広島修道大学）
戸田　光美
（セントラル広島）
迫田　元子
（ルネサンス尼崎）
11−3
11−0
11−6
15−17
11−7
11−6
11−5
11−8
12−10
8−11
11−2
11−6
11−1
11−4
11−6
11−5
井手　敬子
（リバティスカッシュ
難波　優奈
（広島修道大学）
11−2
11−6
11−3
11−4
青砥　彩希
（広島修道大学）
中村　葵
（広島修道大学）
山田　佳子
（ルネサンス尼崎）

フレンドB　男子

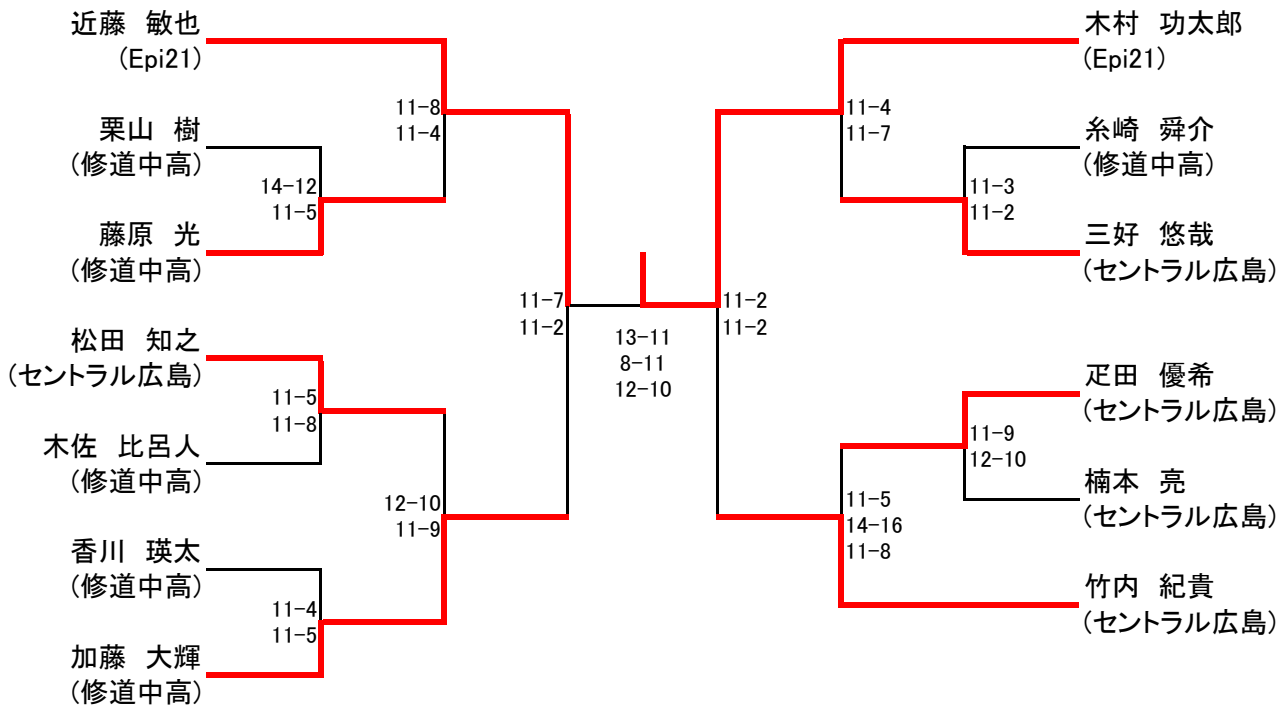
近藤　敏也
（Epi21）
栗山　樹
（修道中高）
藤原　光
（修道中高）
松田　知之
（セントラル広島）
木佐　比呂人
（修道中高）
香川　瑛太
（修道中高）
加藤　大輝
（修道中高）
11−8
11−4
14−12
11−5
11−5
11−8
11−4
11−5
12−10
11−9
11−7
11−2
13−11
8−11
12−10
11−2
11−2
11−4
11−7
11−3
11−2
11−9
12−10
11−5
14−16
11−8
木村　功太郎
（Epi21）
糸崎　舜介
（修道中高）
三好　悠哉
（セントラル広島）
疋田　優希
（セントラル広島）
楠本　亮
（セントラル広島）
竹内　紀貴
（セントラル広島）