選手権男子本戦

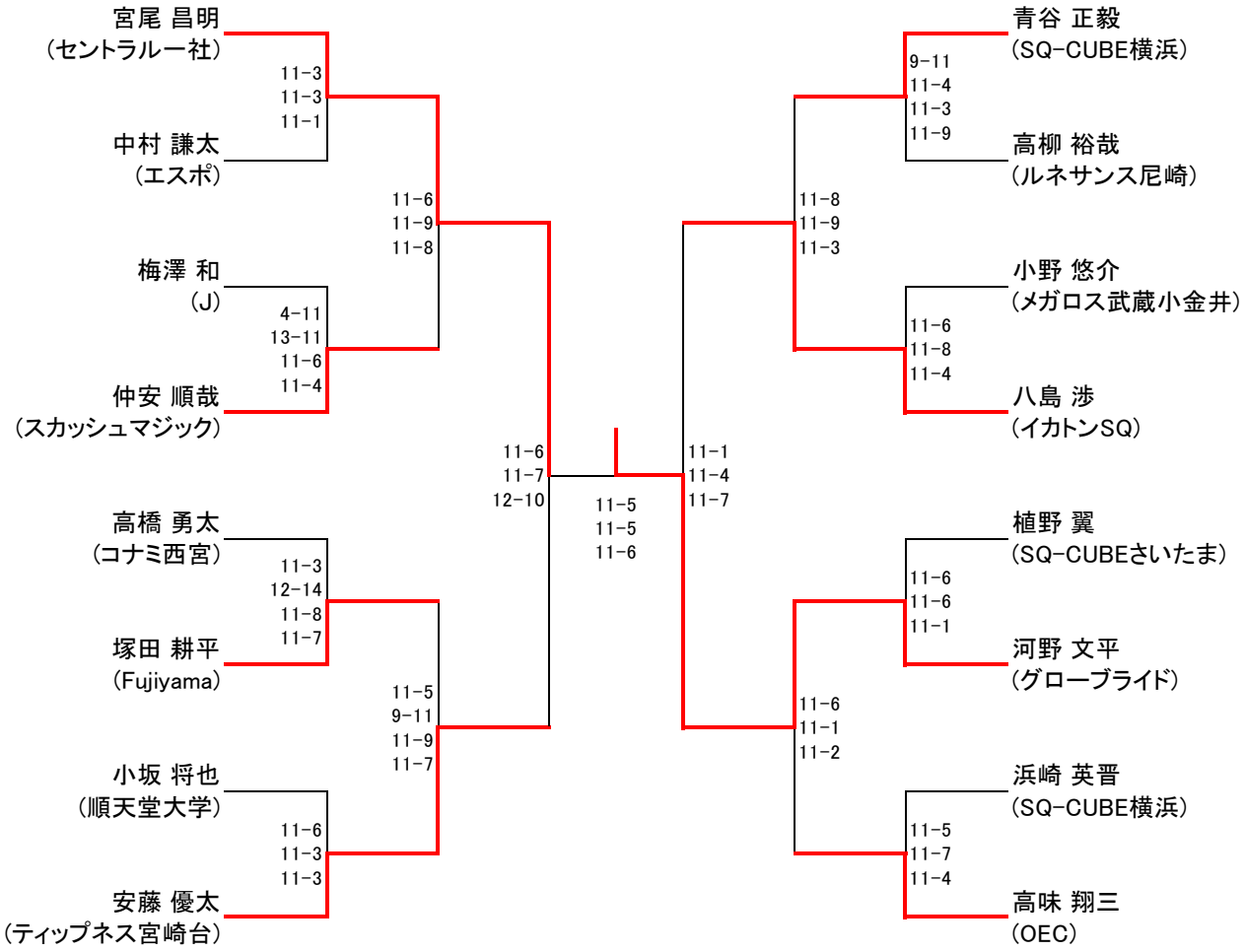
宮尾 昌明
(セントラル一社)
11-3
11-3
11-1
中村 謙太
(エスポ)
11-6
11-9
11-8
梅澤 和
(J)
4-11
13-11
11-6
11-4
仲安 順哉
(スカッシュマジック)
11-6
11-7
12-10
高橋 勇太
(コナミ西宮)
11-3
12-14
11-8
11-7
塚田 耕平
(Fujiyama)
11-5
9-11
11-9
11-7
小坂 将也
(順天堂大学)
11-6
11-3
11-3
安藤 優太
(ティップネス宮崎台)
11-5
11-5
11-6
青谷 正毅
(SQ-CUBE横浜)
9-11
11-4
11-3
11-9
高柳 裕哉
(ルネサンス尼崎)
11-8
11-9
11-3
小野 悠介
(メガロス武蔵小金井)
11-6
11-8
11-4
八島 渉
(イカトンSQ)
11-1
11-4
11-7
植野 翼
(SQ-CUBEさいたま)
11-6
11-6
11-1
河野 文平
(グローブライド)
11-6
11-1
11-2
浜崎 英晋
(SQ-CUBE横浜)
11-5
11-7
11-4
高味 翔三
(OEC)

選手権男子予選

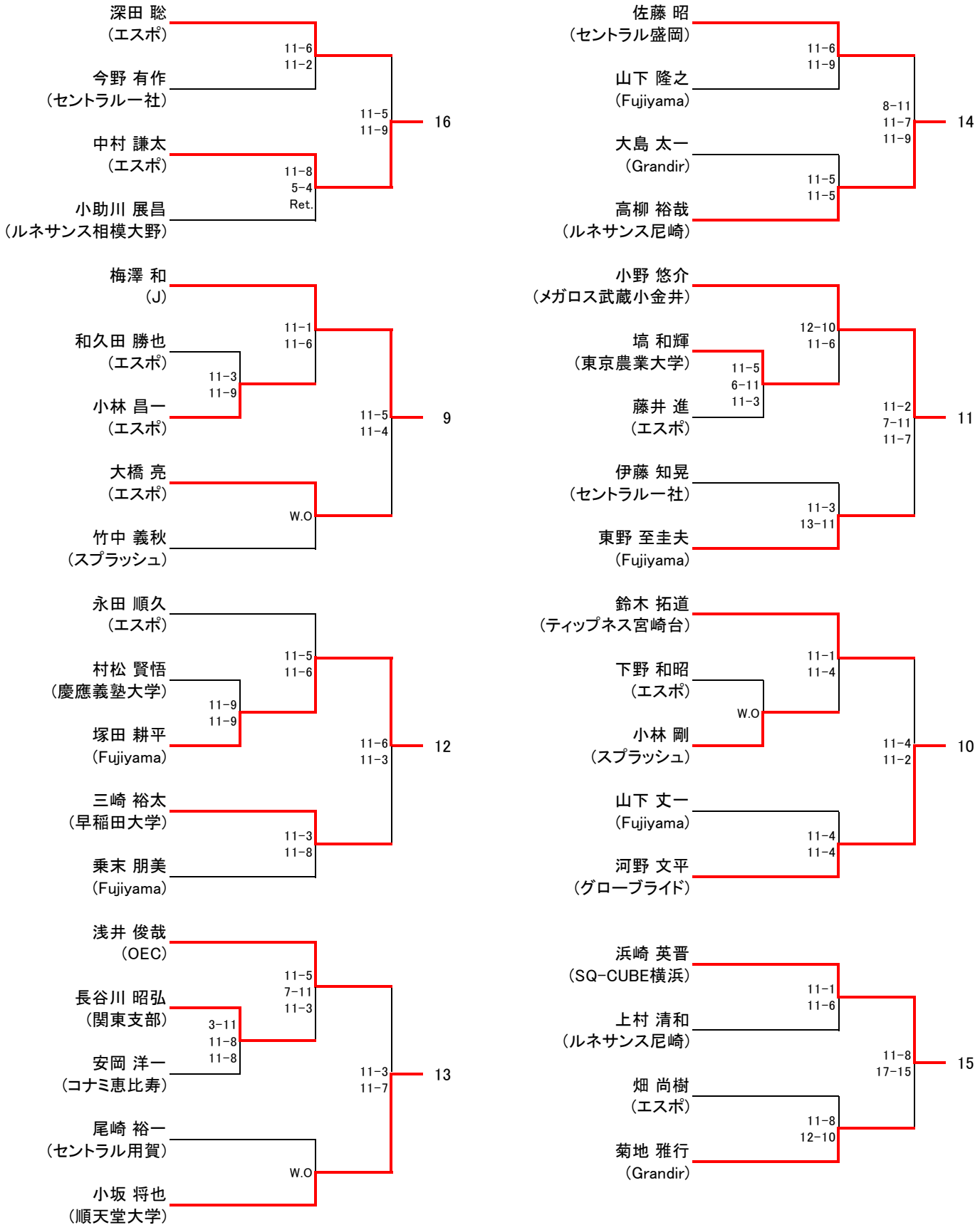
深田 聡
(エスポ)
今野 有作
(セントラル一社)
中村 謙太
(エスポ)
小助川 展昌
(ルネサンス相模大野)
11-6
11-2
11-8
5-4
Ret.
11-5
11-9
16
佐藤 昭
(セントラル盛岡)
山下 隆之
(Fujiyama)
大島 太一
(Grandir)
高柳 裕哉
(ルネサンス尼崎)
11-6
11-9
11-5
11-5
8-11
11-7
11-9
14
梅澤 和
(J)
和久田 勝也
(エスポ)
小林 昌一
(エスポ)
大橋 亮
(エスポ)
竹中 義秋
(スプラッシュ)
11-1
11-6
11-3
11-9
W.O
11-5
11-4
9
小野 悠介
(メガロス武蔵小金井)
塙 和輝
(東京農業大学)
藤井 進
(エスポ)
伊藤 知晃
(セントラル一社)
東野 至圭夫
(Fujiyama)
12-10
11-6
11-5
6-11
11-3
11-3
13-11
11-2
7-11
11-7
11
永田 順久
(エスポ)
村松 賢悟
(慶應義塾大学)
塚田 耕平
(Fujiyama)
三崎 裕太
(早稲田大学)
乗末 朋美
(Fujiyama)
11-5
11-6
11-9
11-9
11-3
11-8
11-6
11-3
12
鈴木 拓道
(ティップネス宮崎台)
下野 和昭
(エスポ)
小林 剛
(スプラッシュ)
山下 丈一
(Fujiyama)
河野 文平
(グローブライド)
11-1
11-4
W.O
11-4
11-4
11-4
11-2
10
浅井 俊哉
(OEC)
長谷川 昭弘
(関東支部)
安岡 洋一
(コナミ恵比寿)
尾崎 裕一
(セントラル用賀)
小坂 将也
(順天堂大学)
11-5
7-11
11-3
3-11
11-8
11-8
W.O
11-3
11-7
13
浜崎 英晋
(SQ-CUBE横浜)
上村 清和
(ルネサンス尼崎)
畑 尚樹
(エスポ)
菊地 雅行
(Grandir)
11-1
11-6
11-8
12-10
11-8
17-15
15

選手権女子本戦

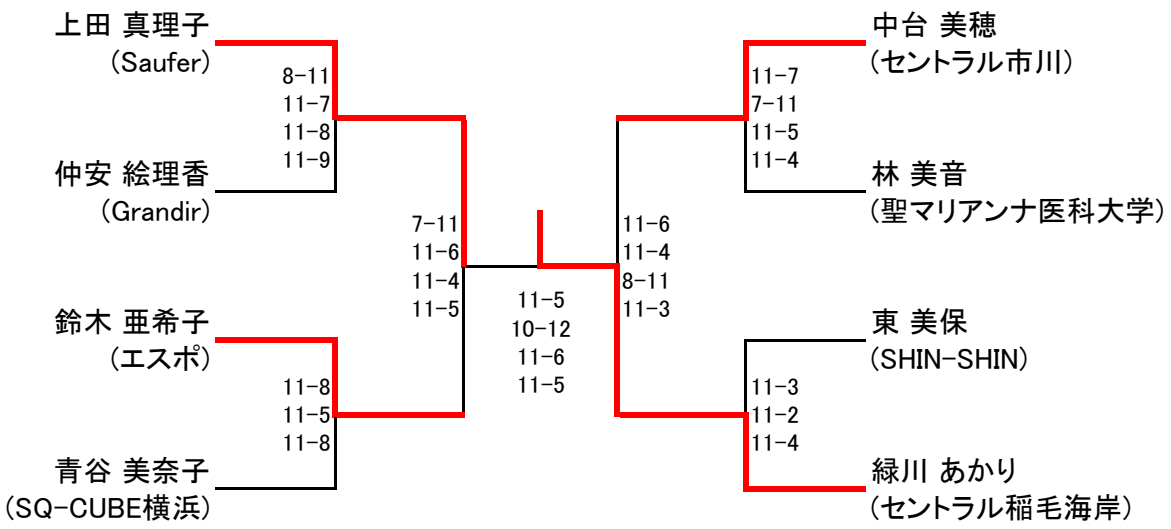
上田 真理子
(Saufer)
8-11
11-7
11-8
11-9
仲安 絵理香
(Grandir)
鈴木 亜希子
(エスポ)
11-8
11-5
11-8
青谷 美奈子
(SQ-CUBE横浜)
7-11
11-6
11-4
11-5
11-5
10-12
11-6
11-5
11-6
11-4
8-11
11-3
中台 美穂
(セントラル市川)
11-7
7-11
11-5
11-4
林 美音
(聖マリアンナ医科大学)
東 美保
(SHIN-SHIN)
11-3
11-2
11-4
緑川 あかり
(セントラル稲毛海岸)

選手権女子予選

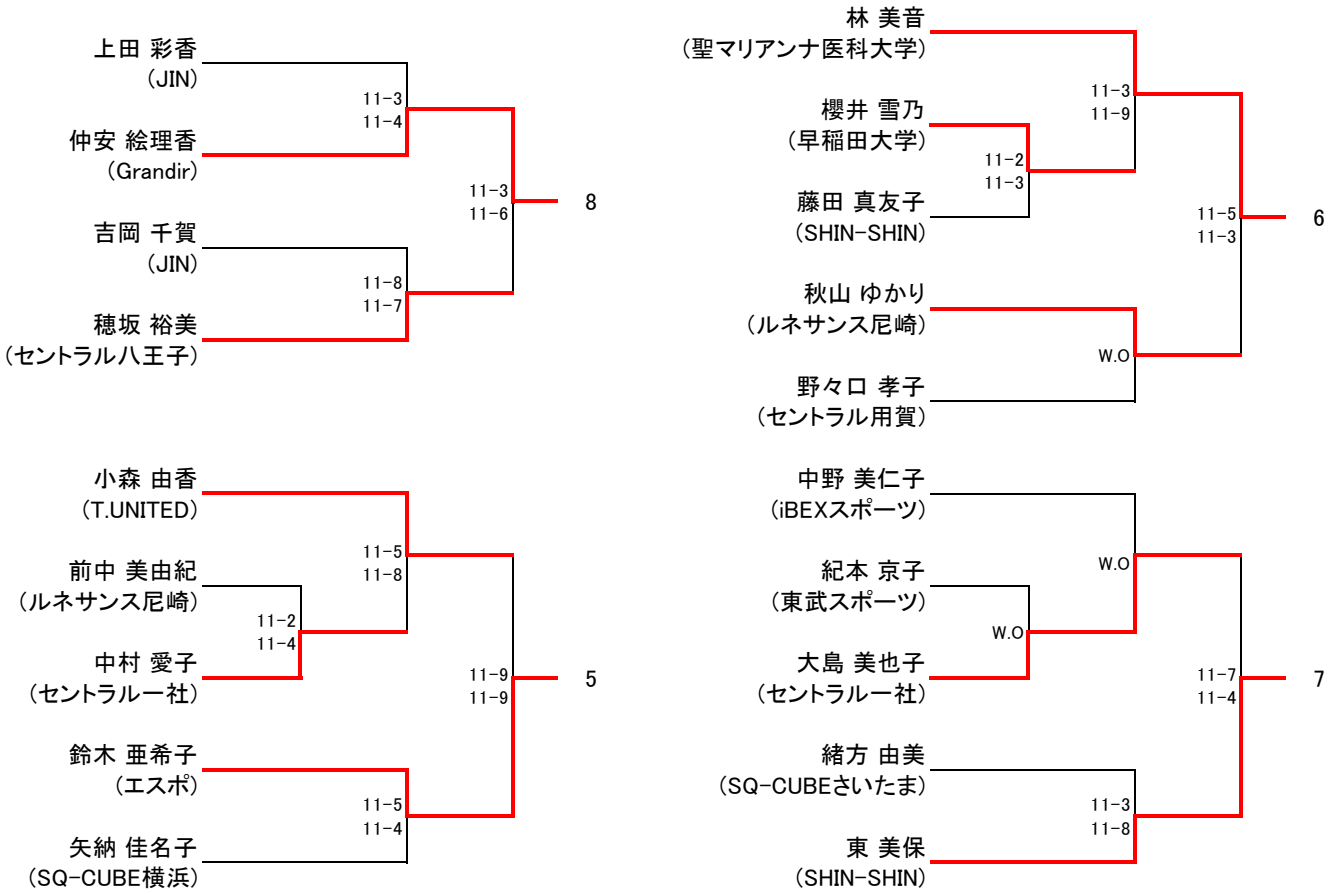
上田 彩香
(JIN)
仲安 絵理香
(Grandir)
吉岡 千賀
(JIN)
穂坂 裕美
(セントラル八王子)
11-3
11-4
11-8
11-7
11-3
11-6
8
林 美音
(聖マリアンナ医科大学)
櫻井 雪乃
(早稲田大学)
藤田 真友子
(SHIN-SHIN)
秋山 ゆかり
(ルネサンス尼崎)
野々口 孝子
(セントラル用賀)
11-3
11-9
11-2
11-3
W.O
11-5
11-3
6
小森 由香
(T.UNITED)
前中 美由紀
(ルネサンス尼崎)
中村 愛子
(セントラル一社)
鈴木 亜希子
(エスポ)
矢納 佳名子
(SQ-CUBE横浜)
11-5
11-8
11-2
11-4
11-5
11-4
11-9
11-9
5
中野 美仁子
(iBEXスポーツ)
紀本 京子
(東武スポーツ)
大島 美也子
(セントラル一社)
緒方 由美
(SQ-CUBEさいたま)
東 美保
(SHIN-SHIN)
W.O
W.O
11-3
11-8
11-7
11-4
7

フレンド男子A

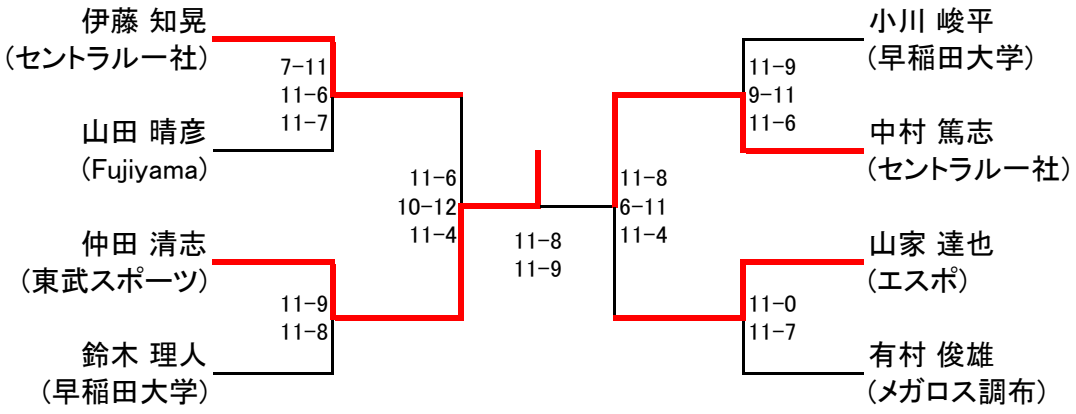
伊藤 知晃
（セントラルー社）
山田 晴彦
（Fujiyama）
仲田 清志
（東武スポーツ）
鈴木 理人
（早稲田大学）
7-11
11-6
11-7
11-9
11-8
11-6
10-12
11-4
11-8
11-9
11-8
6-11
11-4
11-9
9-11
11-6
11-0
11-7
小川 峻平
（早稲田大学）
中村 篤志
（セントラルー社）
山家 達也
（エスポ）
有村 俊雄
（メガロス調布）

フレンド女子Aリーグ戦

	川村 智美				鈴木 ゆきよ				島田 尚子				小川 裕子				順位
川村 智美					○				○				○				1
(ルネサンス相模大野)					11	11		2	11	11		2	11	11		2	
					2	3		0	7	2		0	3	5		0	
鈴木 ゆきよ	●								●				●				4
(エスポ)	2	3		0					6	3		0	6	11	7	1	
	11	11		2					11	11		2	11	8	11	2	
島田 尚子	●				○								○				2
(東武スポーツ)	7	2		0	11	11		2					11	14		2	
	11	11		2	6	3		0					8	12		0	
小川 裕子	●				○				●								3
(SQ-CUBE横浜)	3	5		0	11	8	11	2	8	12		0					
	11	11		2	6	11	7	1	11	14		2					

フレンド男子B

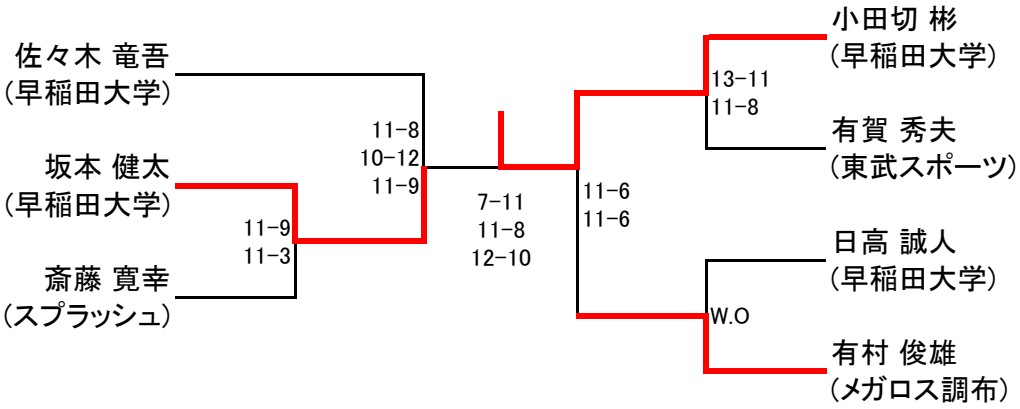
佐々木 竜吾
(早稲田大学)
坂本 健太
(早稲田大学)
斎藤 寛幸
(スプラッシュ)
11-9
11-3
11-8
10-12
11-9
7-11
11-8
12-10
11-6
11-6
13-11
11-8
W.O
小田切 彬
(早稲田大学)
有賀 秀夫
(東武スポーツ)
日高 誠人
(早稲田大学)
有村 俊雄
(メガロス調布)

フレンド女子B

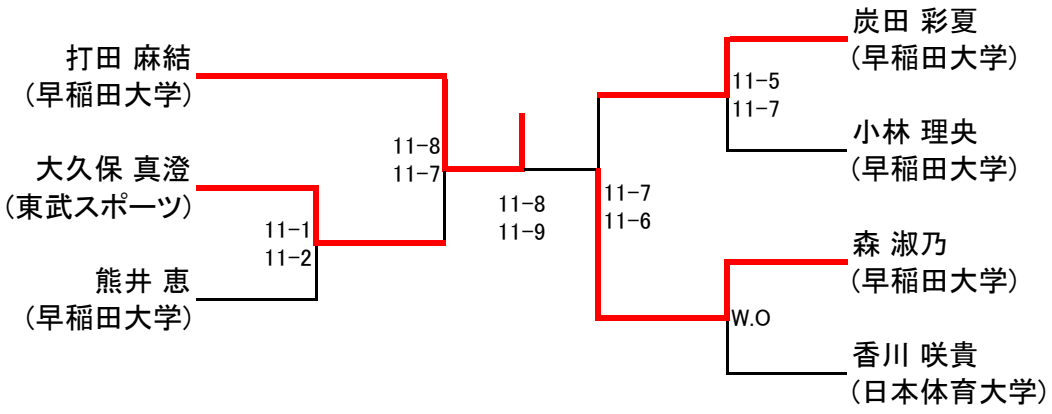
打田 麻結
(早稲田大学)
大久保 真澄
(東武スポーツ)
熊井 恵
(早稲田大学)
11-1
11-2
11-8
11-7
11-8
11-9
11-7
11-6
炭田 彩夏
(早稲田大学)
11-5
11-7
小林 理央
(早稲田大学)
森 淑乃
(早稲田大学)
W.O
香川 咲貴
(日本体育大学)