選手権男子本戦

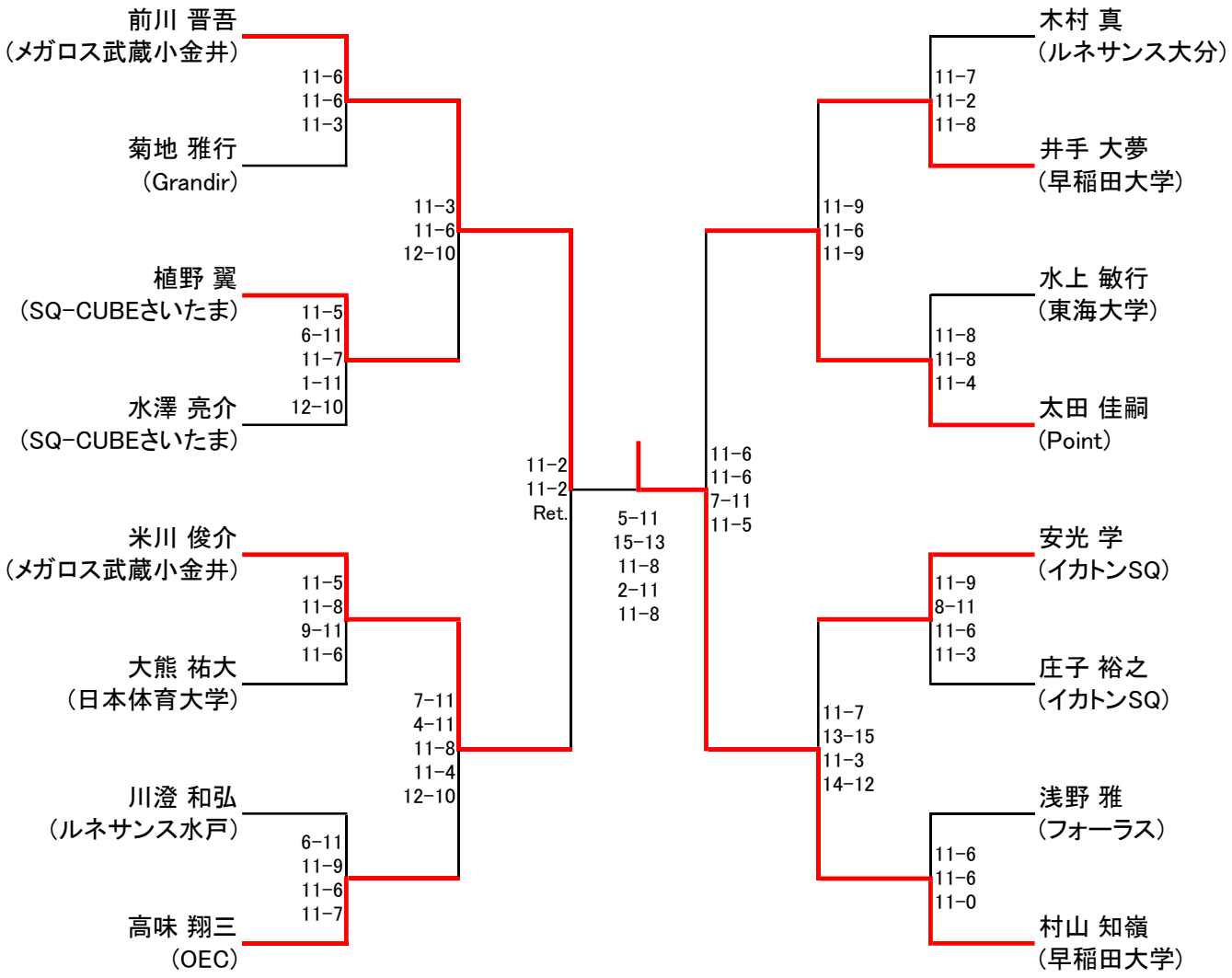
前川 晋吾
（メガロス武蔵小金井）
11-6
11-6
11-3
菊地 雅行
（Grandir）
11-3
11-6
12-10
植野 翼
（SQ-CUBEさいたま）
11-5
6-11
11-7
1-11
12-10
水澤 亮介
（SQ-CUBEさいたま）
11-2
11-2
Ret.
米川 俊介
（メガロス武蔵小金井）
11-5
11-8
9-11
11-6
大熊 祐大
（日本体育大学）
7-11
4-11
11-8
11-4
12-10
川澄 和弘
（ルネサンス水戸）
6-11
11-9
11-6
11-7
高味 翔三
（OEC）
5-11
15-13
11-8
2-11
11-8
11-6
11-6
7-11
11-5
木村 真
（ルネサンス大分）
11-7
11-2
11-8
井手 大夢
（早稲田大学）
11-9
11-6
11-9
水上 敏行
（東海大学）
11-8
11-8
11-4
太田 佳嗣
（Point）
安光 学
（イカトンSQ）
11-9
8-11
11-6
11-3
庄子 裕之
（イカトンSQ）
11-7
13-15
11-3
14-12
浅野 雅
（フォーラス）
11-6
11-6
11-0
村山 知嶺
（早稲田大学）

選手権女子本戦

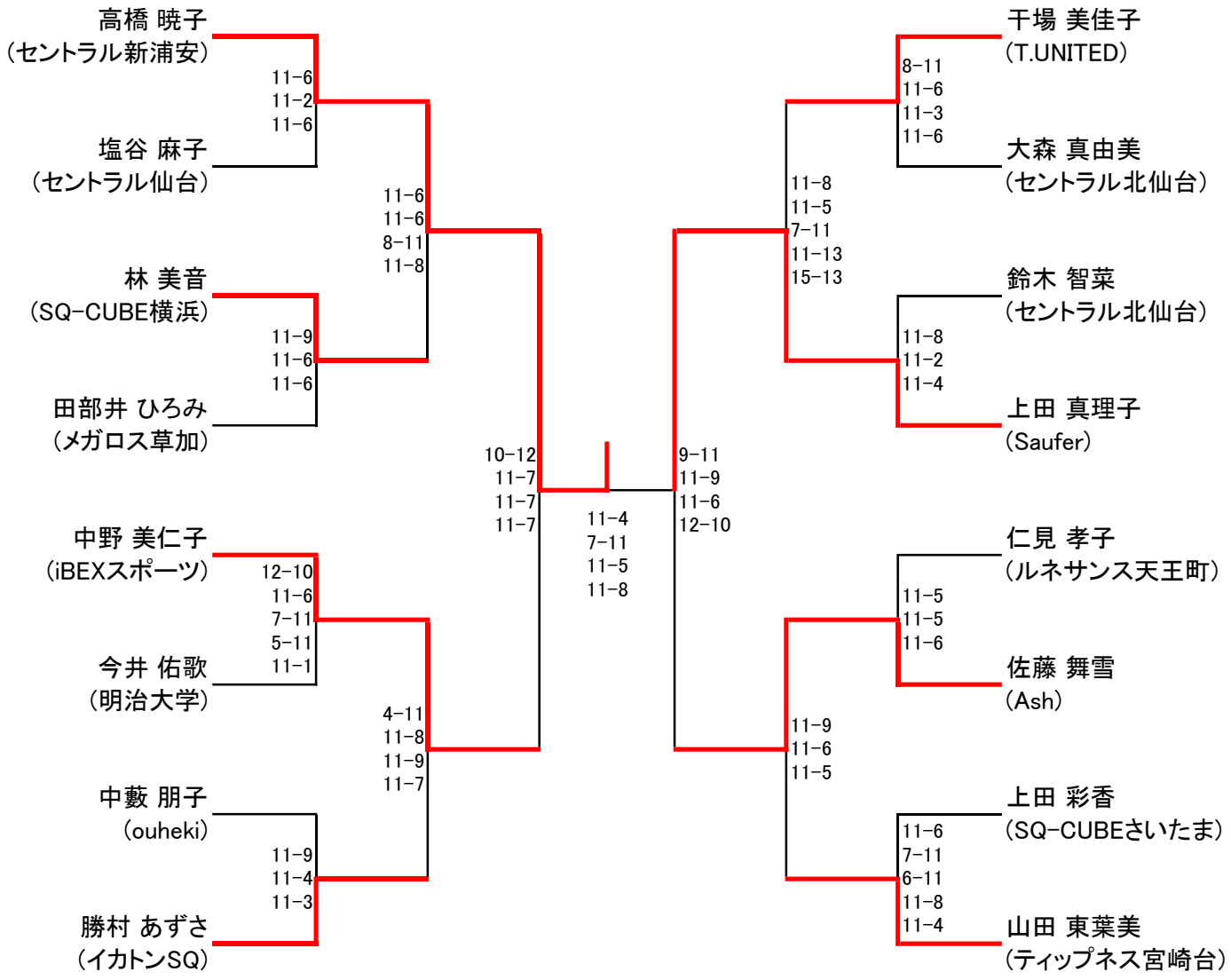
高橋 暁子
（セントラル新浦安）
塩谷 麻子
（セントラル仙台）
11−6
11−2
11−6
林 美音
（SQ−CUBE横浜）
田部井 ひろみ
（メガロス草加）
11−9
11−6
11−6
11−6
11−6
8−11
11−8
中野 美仁子
（iBEXスポーツ）
今井 佑歌
（明治大学）
12−10
11−6
7−11
5−11
11−1
中藪 朋子
（ouheki）
勝村 あずさ
（イカトンSQ）
11−9
11−4
11−3
4−11
11−8
11−9
11−7
10−12
11−7
11−7
11−7
11−4
7−11
11−5
11−8
干場 美佳子
（T.UNITED）
大森 真由美
（セントラル北仙台）
8−11
11−6
11−3
11−6
鈴木 智菜
（セントラル北仙台）
上田 真理子
（Saufer）
11−8
11−2
11−4
11−8
11−5
7−11
11−13
15−13
9−11
11−9
11−6
12−10
仁見 孝子
（ルネサンス天王町）
佐藤 舞雪
（Ash）
11−5
11−5
11−6
上田 彩香
（SQ−CUBEさいたま）
山田 東葉美
（ティップネス宮崎台）
11−6
7−11
6−11
11−8
11−4
11−9
11−6
11−5

選手権男子予選

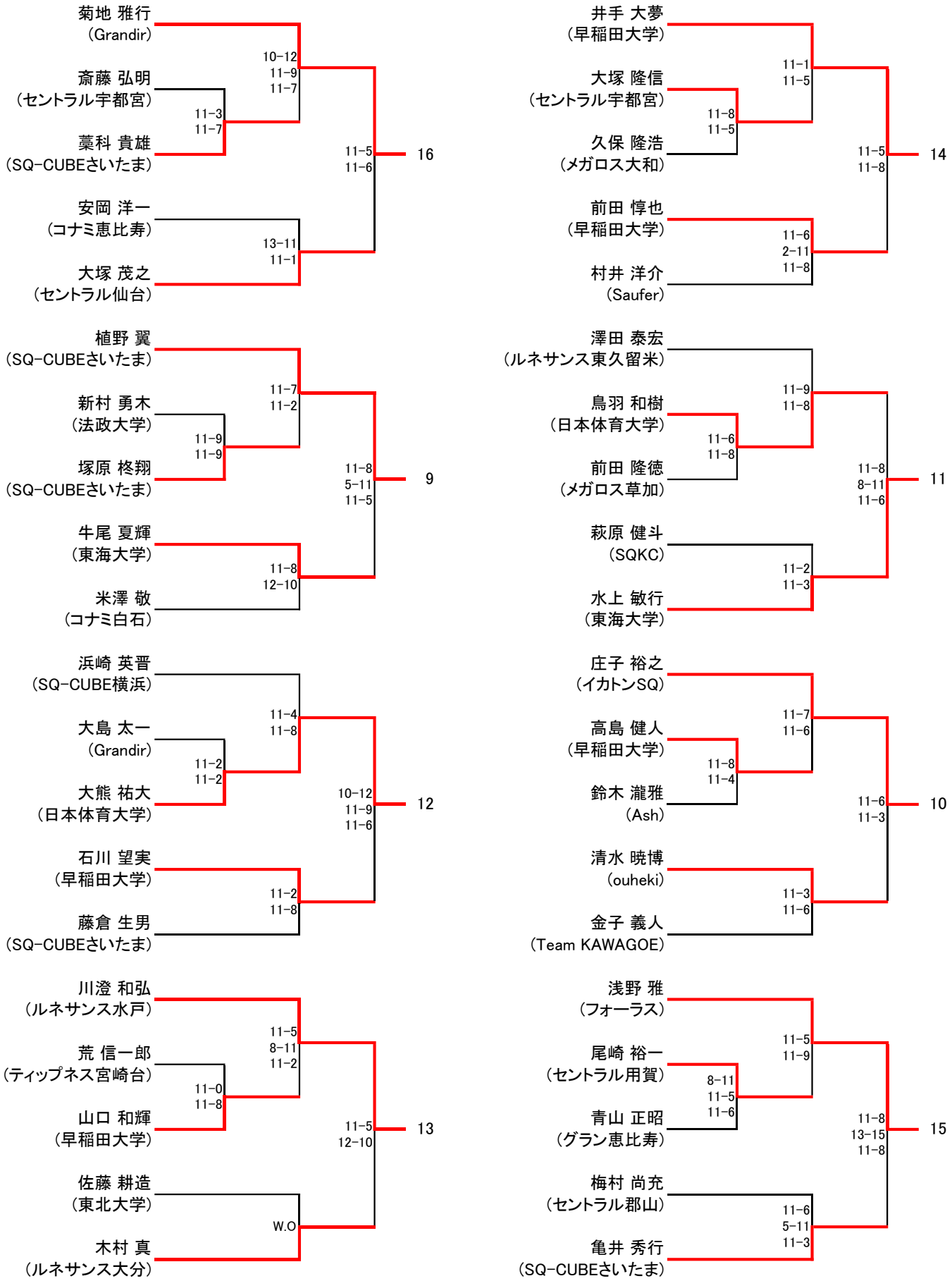
菊地 雅行
(Grandir)
斎藤 弘明
(セントラル宇都宮)
藁科 貴雄
(SQ-CUBEさいたま)
安岡 洋一
(コナミ恵比寿)
大塚 茂之
(セントラル仙台)
10-12
11-9
11-7
11-3
11-7
11-5
11-6
13-11
11-1
16
井手 大夢
(早稲田大学)
大塚 隆信
(セントラル宇都宮)
久保 隆浩
(メガロス大和)
前田 惇也
(早稲田大学)
村井 洋介
(Saufer)
11-1
11-5
11-8
11-5
11-5
11-8
11-6
2-11
11-8
14
植野 翼
(SQ-CUBEさいたま)
新村 勇木
(法政大学)
塚原 柊翔
(SQ-CUBEさいたま)
牛尾 夏輝
(東海大学)
米澤 敬
(コナミ白石)
11-7
11-2
11-9
11-9
11-8
5-11
11-5
11-8
12-10
9
澤田 泰宏
(ルネサンス東久留米)
鳥羽 和樹
(日本体育大学)
前田 隆徳
(メガロス草加)
萩原 健斗
(SQKC)
水上 敏行
(東海大学)
11-9
11-8
11-6
11-8
11-8
8-11
11-6
11-2
11-3
11
浜崎 英晋
(SQ-CUBE横浜)
大島 太一
(Grandir)
大熊 祐大
(日本体育大学)
石川 望実
(早稲田大学)
藤倉 生男
(SQ-CUBEさいたま)
11-4
11-8
11-2
11-2
10-12
11-9
11-6
11-2
11-8
12
庄子 裕之
(イカトンSQ)
高島 健人
(早稲田大学)
鈴木 瀧雅
(Ash)
清水 暁博
(ouheki)
金子 義人
(Team KAWAGOE)
11-7
11-6
11-8
11-4
11-6
11-3
11-3
11-6
10
川澄 和弘
(ルネサンス水戸)
荒 信一郎
(ティップネス宮崎台)
山口 和輝
(早稲田大学)
佐藤 耕造
(東北大学)
木村 真
(ルネサンス大分)
11-5
8-11
11-2
11-0
11-8
11-5
12-10
W.O
13
浅野 雅
(フォーラス)
尾崎 裕一
(セントラル用賀)
青山 正昭
(グラン恵比寿)
梅村 尚充
(セントラル郡山)
亀井 秀行
(SQ-CUBEさいたま)
11-5
11-9
8-11
11-5
11-6
11-8
13-15
11-8
11-6
5-11
11-3
15

選手権女子予選

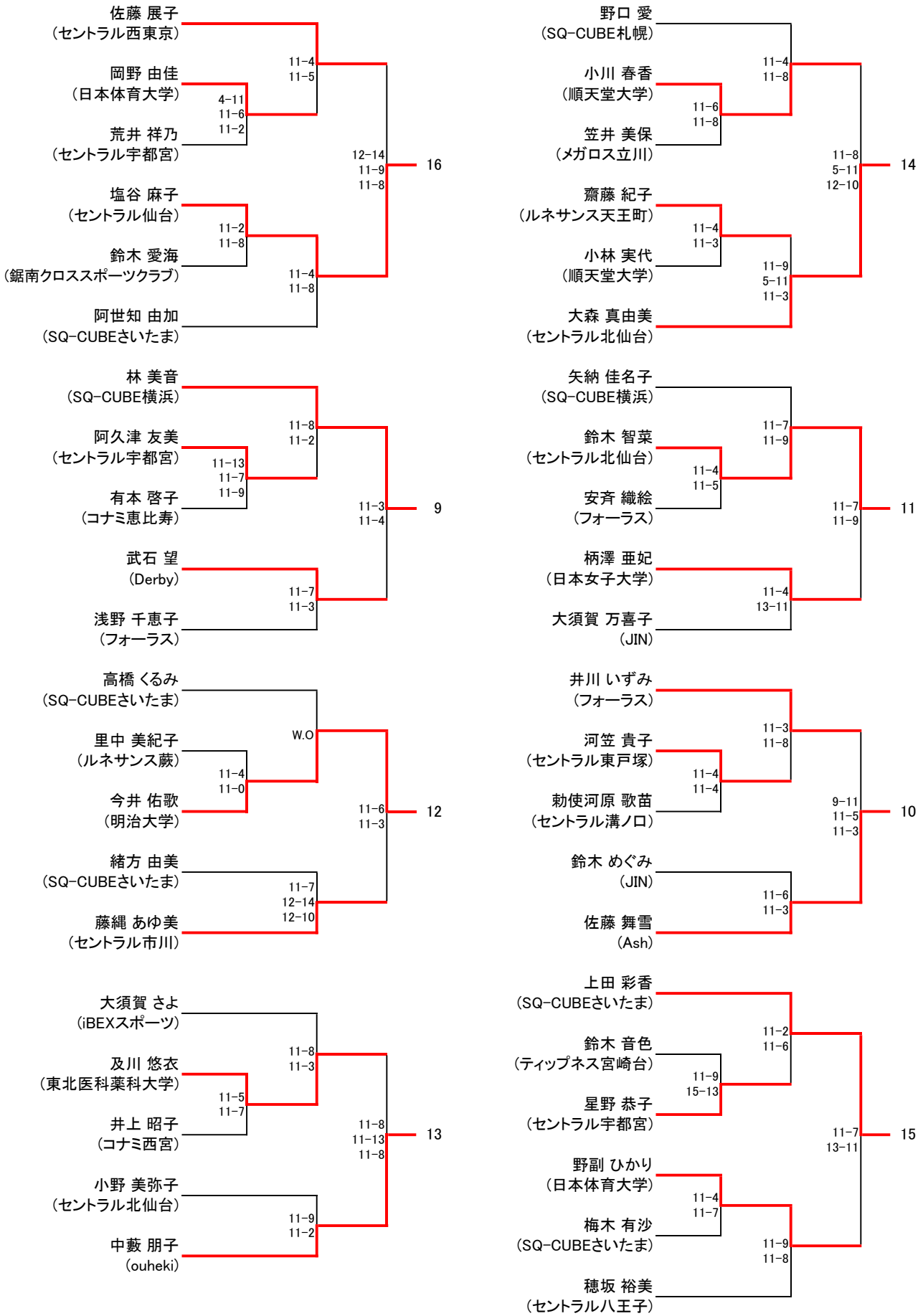
佐藤 展子
（セントラル西東京）
岡野 由佳
（日本体育大学）
荒井 祥乃
（セントラル宇都宮）
塩谷 麻子
（セントラル仙台）
鈴木 愛海
（鋸南クロススポーツクラブ）
阿世知 由加
（SQ-CUBEさいたま）
11-4
11-5
4-11
11-6
11-2
11-2
11-8
11-4
11-8
12-14
11-9
11-8
16
野口 愛
（SQ-CUBE札幌）
小川 春香
（順天堂大学）
笠井 美保
（メガロス立川）
齋藤 紀子
（ルネサンス天王町）
小林 実代
（順天堂大学）
大森 真由美
（セントラル北仙台）
11-4
11-8
11-6
11-8
11-4
11-3
11-9
5-11
11-3
11-8
5-11
12-10
14
林 美音
（SQ-CUBE横浜）
阿久津 友美
（セントラル宇都宮）
有本 啓子
（コナミ恵比寿）
武石 望
（Derby）
浅野 千恵子
（フォーラス）
11-8
11-2
11-13
11-7
11-9
11-7
11-3
11-3
11-4
9
矢納 佳名子
（SQ-CUBE横浜）
鈴木 智菜
（セントラル北仙台）
安斉 織絵
（フォーラス）
柄澤 亜妃
（日本女子大学）
大須賀 万喜子
（JIN）
11-7
11-9
11-4
11-5
11-4
13-11
11-7
11-9
11
高橋 くるみ
（SQ-CUBEさいたま）
里中 美紀子
（ルネサンス蕨）
今井 佑歌
（明治大学）
緒方 由美
（SQ-CUBEさいたま）
藤縄 あゆ美
（セントラル市川）
W.O
11-4
11-0
11-7
12-14
12-10
11-6
11-3
12
井川 いずみ
（フォーラス）
河笠 貴子
（セントラル東戸塚）
勅使河原 歌苗
（セントラル溝ノ口）
鈴木 めぐみ
（JIN）
佐藤 舞雪
（Ash）
11-3
11-8
11-4
11-4
11-6
11-3
9-11
11-5
11-3
10
大須賀 さよ
（iBEXスポーツ）
及川 悠衣
（東北医科薬科大学）
井上 昭子
（コナミ西宮）
小野 美弥子
（セントラル北仙台）
中藪 朋子
（ouheki）
11-8
11-3
11-5
11-7
11-9
11-2
11-8
11-13
11-8
13
上田 彩香
（SQ-CUBEさいたま）
鈴木 音色
（ティップネス宮崎台）
星野 恭子
（セントラル宇都宮）
野副 ひかり
（日本体育大学）
梅木 有沙
（SQ-CUBEさいたま）
穂坂 裕美
（セントラル八王子）
11-2
11-6
11-9
15-13
11-4
11-7
11-9
11-8
11-7
13-11
15

フレンド男子A

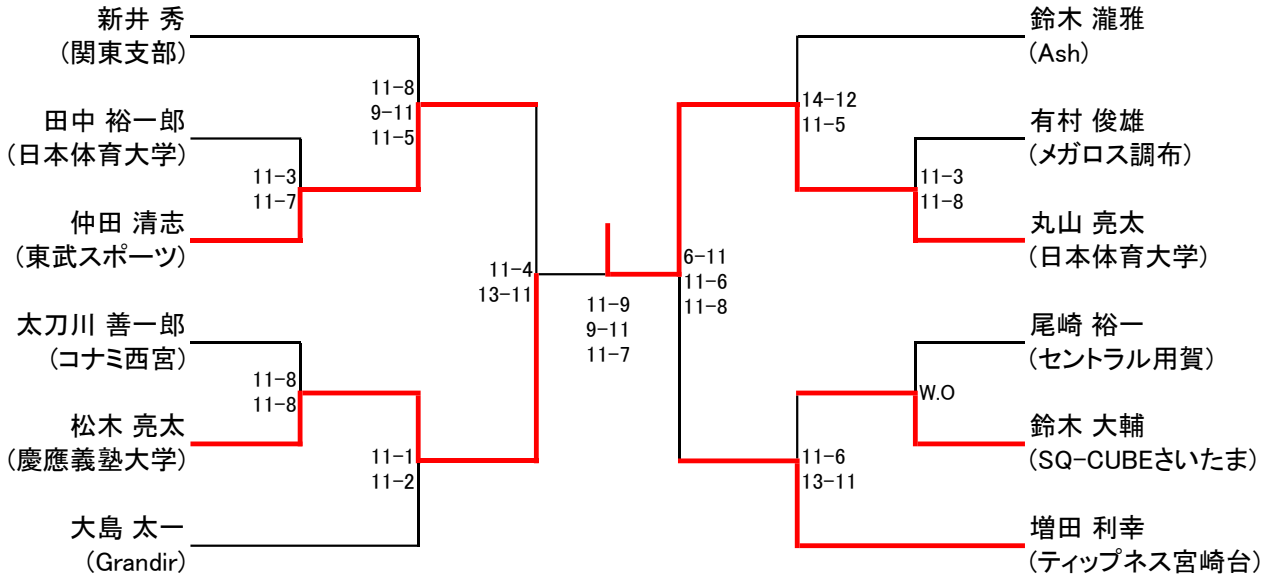
新井 秀
(関東支部)
田中 裕一郎
(日本体育大学)
仲田 清志
(東武スポーツ)
太刀川 善一郎
(コナミ西宮)
松木 亮太
(慶應義塾大学)
大島 太一
(Grandir)
11-8
9-11
11-5
11-3
11-7
11-8
11-8
11-1
11-2
11-4
13-11
11-9
9-11
11-7
6-11
11-6
11-8
14-12
11-5
11-3
11-8
W.O
11-6
13-11
鈴木 瀧雅
(Ash)
有村 俊雄
(メガロス調布)
丸山 亮太
(日本体育大学)
尾崎 裕一
(セントラル用賀)
鈴木 大輔
(SQ-CUBEさいたま)
増田 利幸
(ティップネス宮崎台)

フレンド女子A

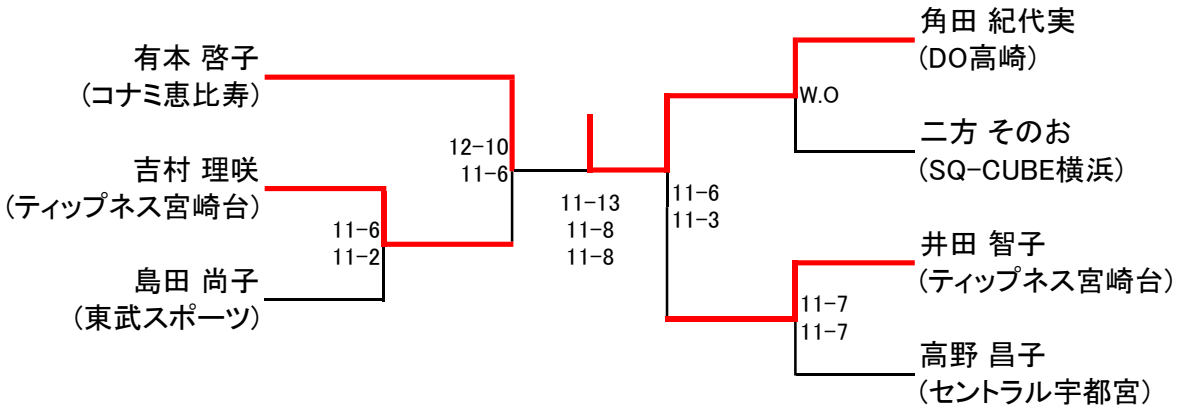
有本 啓子
（コナミ恵比寿）
吉村 理咲
（ティップネス宮崎台）
島田 尚子
（東武スポーツ）
11−6
11−2
12−10
11−6
11−13
11−8
11−8
11−6
11−3
W.O
角田 紀代実
（DO高崎）
二方 そのお
（SQ−CUBE横浜）
井田 智子
（ティップネス宮崎台）
11−7
11−7
高野 昌子
（セントラル宇都宮）

フレンド男子B

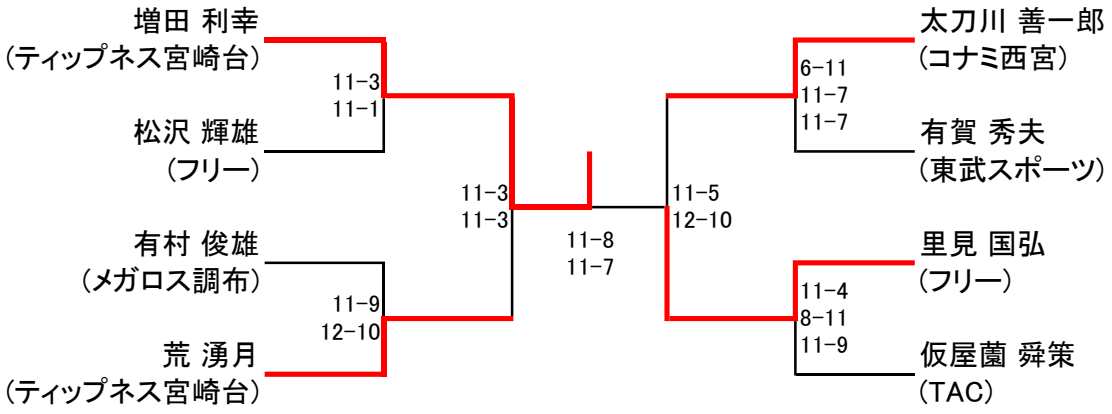
増田 利幸
(ティップネス宮崎台)
松沢 輝雄
(フリー)
有村 俊雄
(メガロス調布)
荒 湧月
(ティップネス宮崎台)
11-3
11-1
11-9
12-10
11-3
11-3
11-8
11-7
11-5
12-10
6-11
11-7
11-7
11-4
8-11
11-9
太刀川 善一郎
(コナミ西宮)
有賀 秀夫
(東武スポーツ)
里見 国弘
(フリー)
仮屋薗 舜策
(TAC)

フレンド女子B

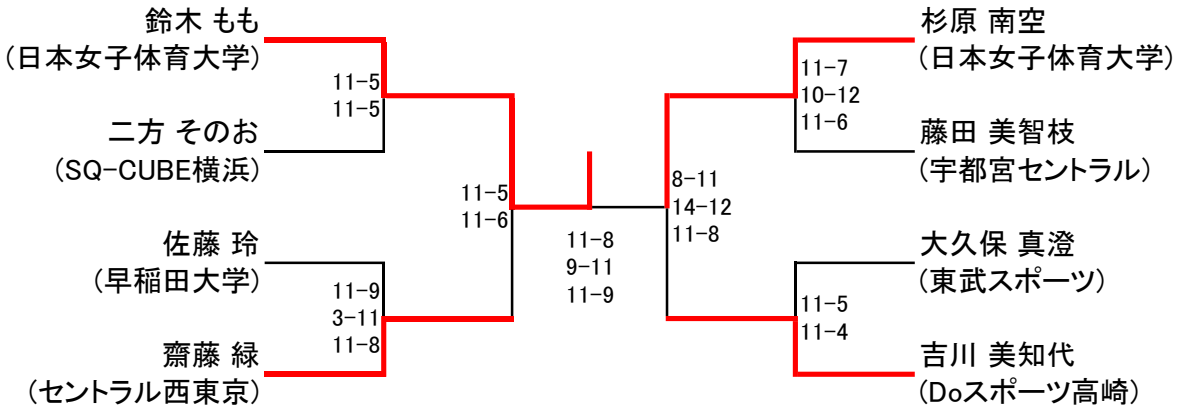
鈴木 もも
（日本女子体育大学）
二方 そのお
（SQ-CUBE横浜）
佐藤 玲
（早稲田大学）
齋藤 緑
（セントラル西東京）
11-5
11-5
11-9
3-11
11-8
11-5
11-6
11-8
9-11
11-9
8-11
14-12
11-8
11-7
10-12
11-6
11-5
11-4
杉原 南空
（日本女子体育大学）
藤田 美智枝
（宇都宮セントラル）
大久保 真澄
（東武スポーツ）
吉川 美知代
（Doスポーツ高崎）

新人男子

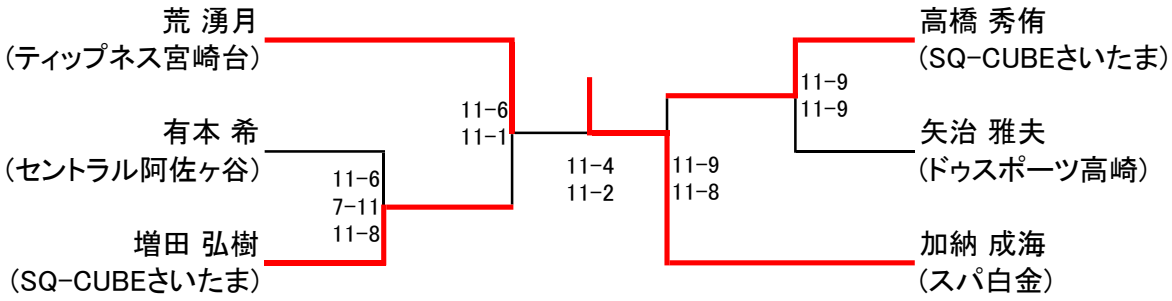
荒 湧月
（ティップネス宮崎台）
有本 希
（セントラル阿佐ヶ谷）
増田 弘樹
（SQ-CUBEさいたま）
11-6
7-11
11-8
11-6
11-1
11-4
11-2
11-9
11-8
11-9
11-9
高橋 秀侑
（SQ-CUBEさいたま）
矢治 雅夫
（ドゥスポーツ高崎）
加納 成海
（スパ白金）

新人女子

	石川 みはる	根岸 美由樹	山室 心泉	村尾 トシ江	順位
石川 みはる (Big Mouth)		○ 11 11 2 6 5 0	○ 11 11 2 9 3 0	● 4 10 0 11 12 2	2
根岸 美由樹 (ルネサンス蕨)	● 6 5 0 11 11 2		● 4 6 0 11 11 2	● 11 7 2 1 5 11 11 2	4
山室 心泉 (SQ-CUBEさいたま)	● 9 3 0 11 11 2	○ 11 11 2 4 6 0		● 6 9 0 11 11 2	3
村尾 トシ江 (ドゥスポーツ高崎)	○ 11 12 2 4 10 0	○ 5 11 11 2 11 7 2 1	○ 11 11 2 6 9 0		1