選手権女子本戦

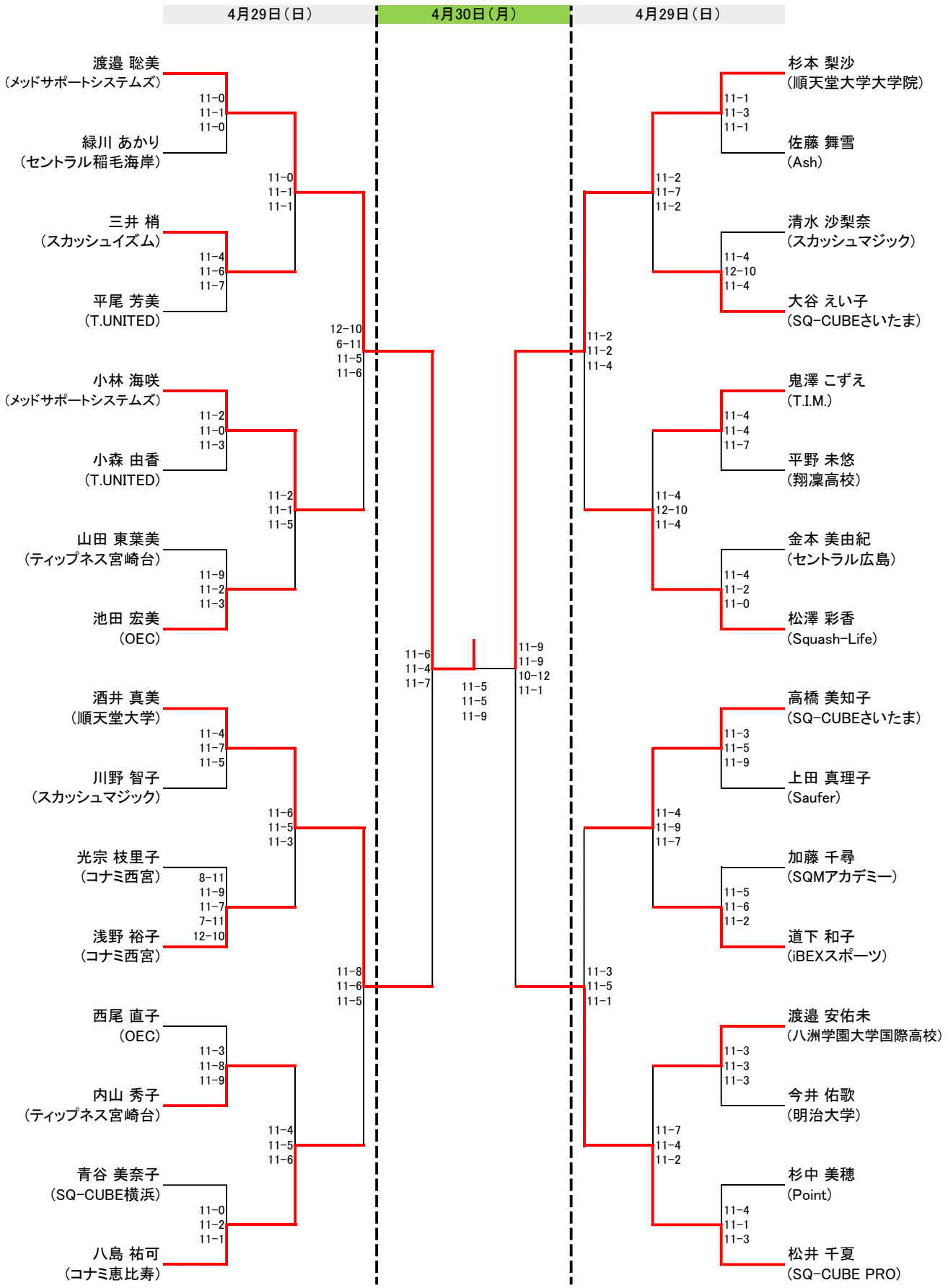
4月29日（日）
4月30日（月）
4月29日（日）
渡邉 聡美
（メッドサポートシステムズ）
11-0
11-1
11-0
緑川 あかり
（セントラル稲毛海岸）
11-0
11-1
11-1
三井 梢
（スカッシュイズム）
11-4
11-6
11-7
平尾 芳美
（T.UNITED）
12-10
6-11
11-5
11-6
小林 海咲
（メッドサポートシステムズ）
11-2
11-0
11-3
小森 由香
（T.UNITED）
11-2
11-1
11-5
山田 東葉美
（ティップネス宮崎台）
11-9
11-2
11-3
池田 宏美
（OEC）
11-6
11-4
11-7
11-5
11-5
11-9
酒井 真美
（順天堂大学）
11-4
11-7
11-5
川野 智子
（スカッシュマジック）
11-6
11-5
11-3
光宗 枝里子
（コナミ西宮）
8-11
11-9
11-7
7-11
12-10
浅野 裕子
（コナミ西宮）
11-8
11-6
11-5
西尾 直子
（OEC）
11-3
11-8
11-9
内山 秀子
（ティップネス宮崎台）
11-4
11-5
11-6
青谷 美奈子
（SQ-CUBE横浜）
11-0
11-2
11-1
八島 祐可
（コナミ恵比寿）
11-9
11-9
10-12
11-1
杉本 梨沙
（順天堂大学大学院）
11-1
11-3
11-1
佐藤 舞雪
（Ash）
11-2
11-7
11-2
清水 沙梨奈
（スカッシュマジック）
11-4
12-10
11-4
大谷 えい子
（SQ-CUBEさいたま）
11-2
11-2
11-4
鬼澤 こずえ
（T.I.M.）
11-4
11-4
11-7
平野 未悠
（翔凜高校）
11-4
12-10
11-4
金本 美由紀
（セントラル広島）
11-4
11-2
11-0
松澤 彩香
（Squash-Life）
高橋 美知子
（SQ-CUBEさいたま）
11-3
11-5
11-9
上田 真理子
（Saufer）
11-4
11-9
11-7
加藤 千尋
（SQMアカデミー）
11-5
11-6
11-2
道下 和子
（iBEXスポーツ）
11-3
11-5
11-1
渡邉 安佑未
（八洲学園大学国際高校）
11-3
11-3
11-3
今井 佑歌
（明治大学）
11-7
11-4
11-2
杉中 美穂
（Point）
11-4
11-1
11-3
松井 千夏
（SQ-CUBE PRO）

選手権女子予選(1/2)　全て4月28日(土)

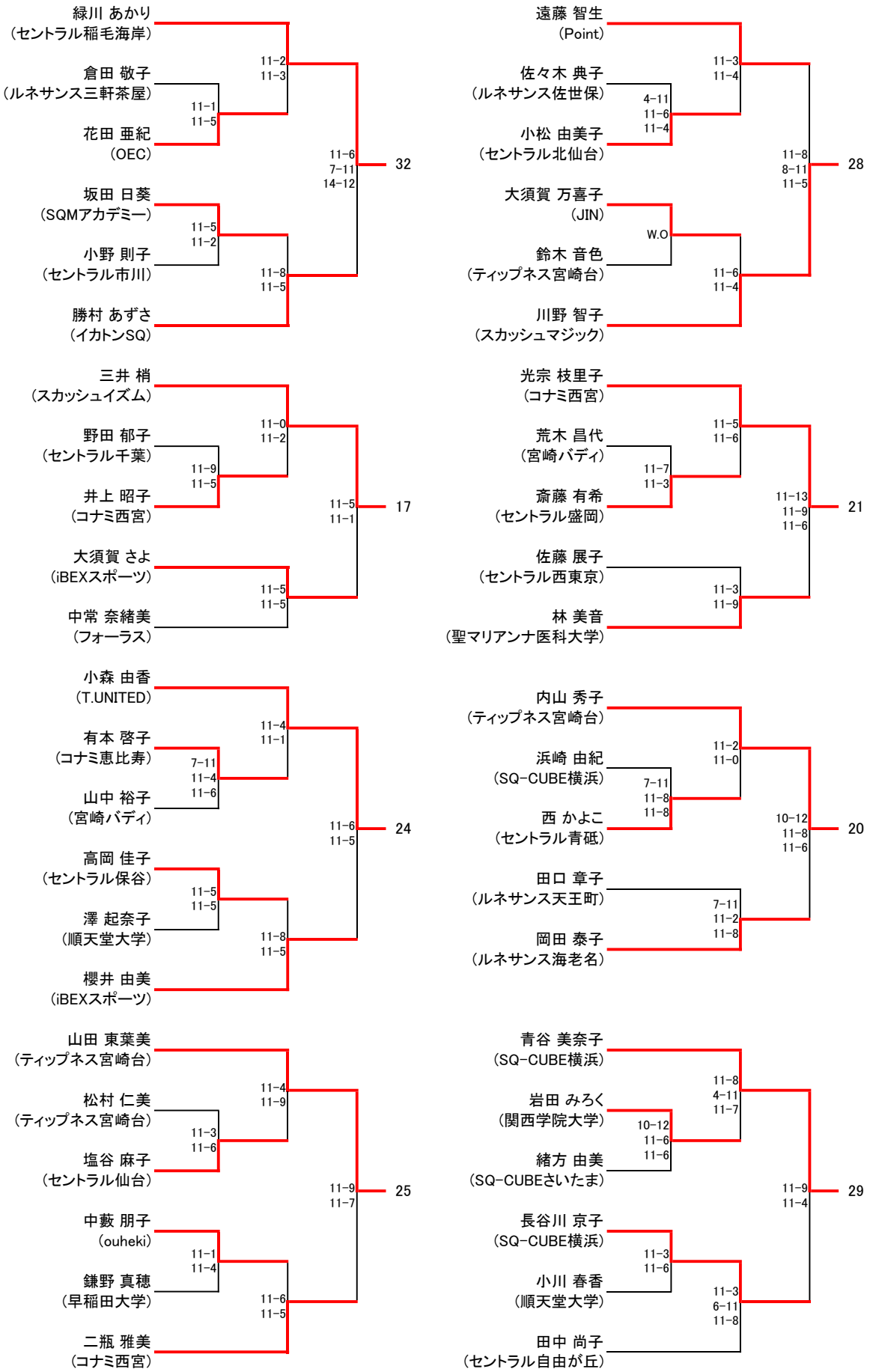

選手権女子予選(2/2)　全て4月28日(土)

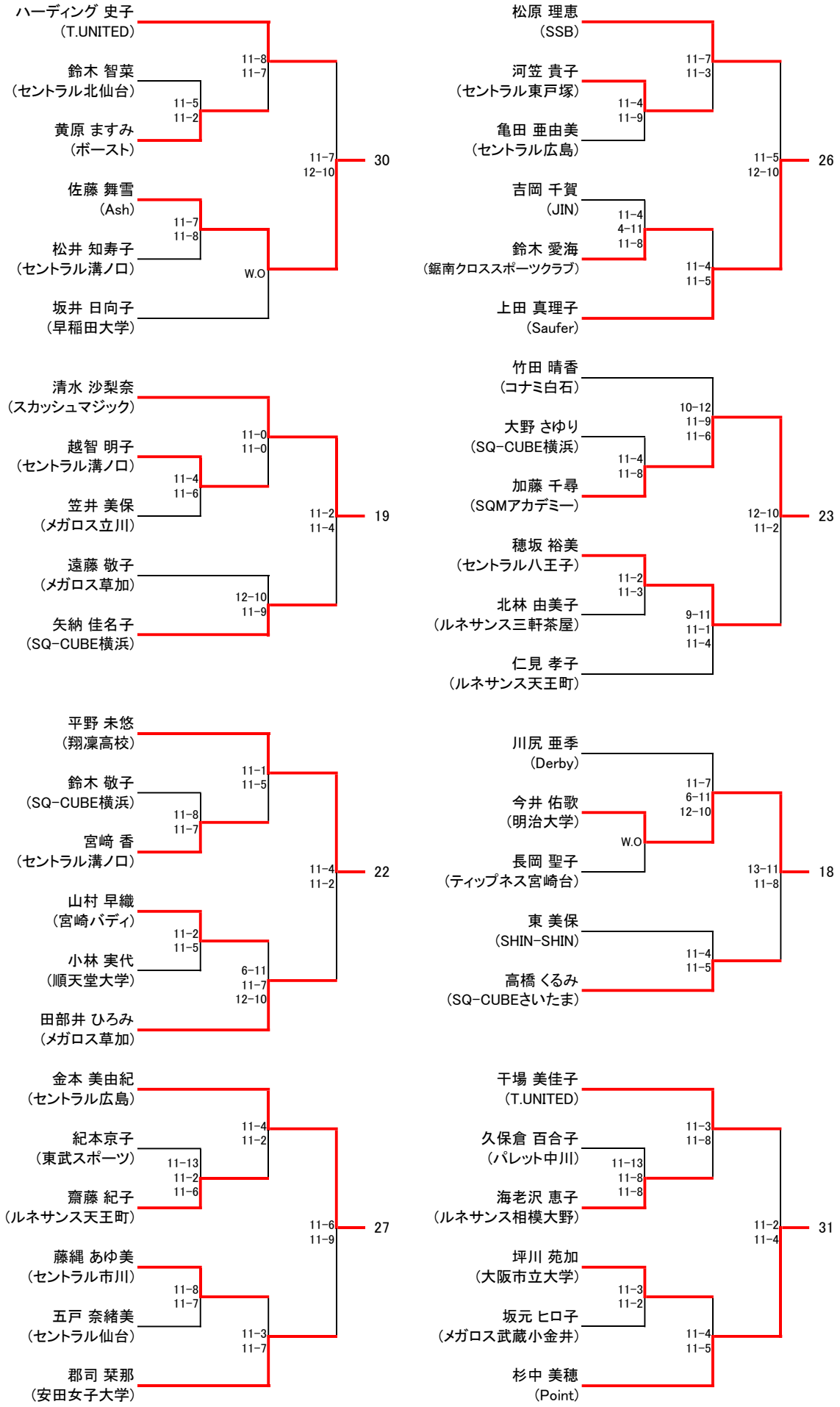

選手権男子本戦

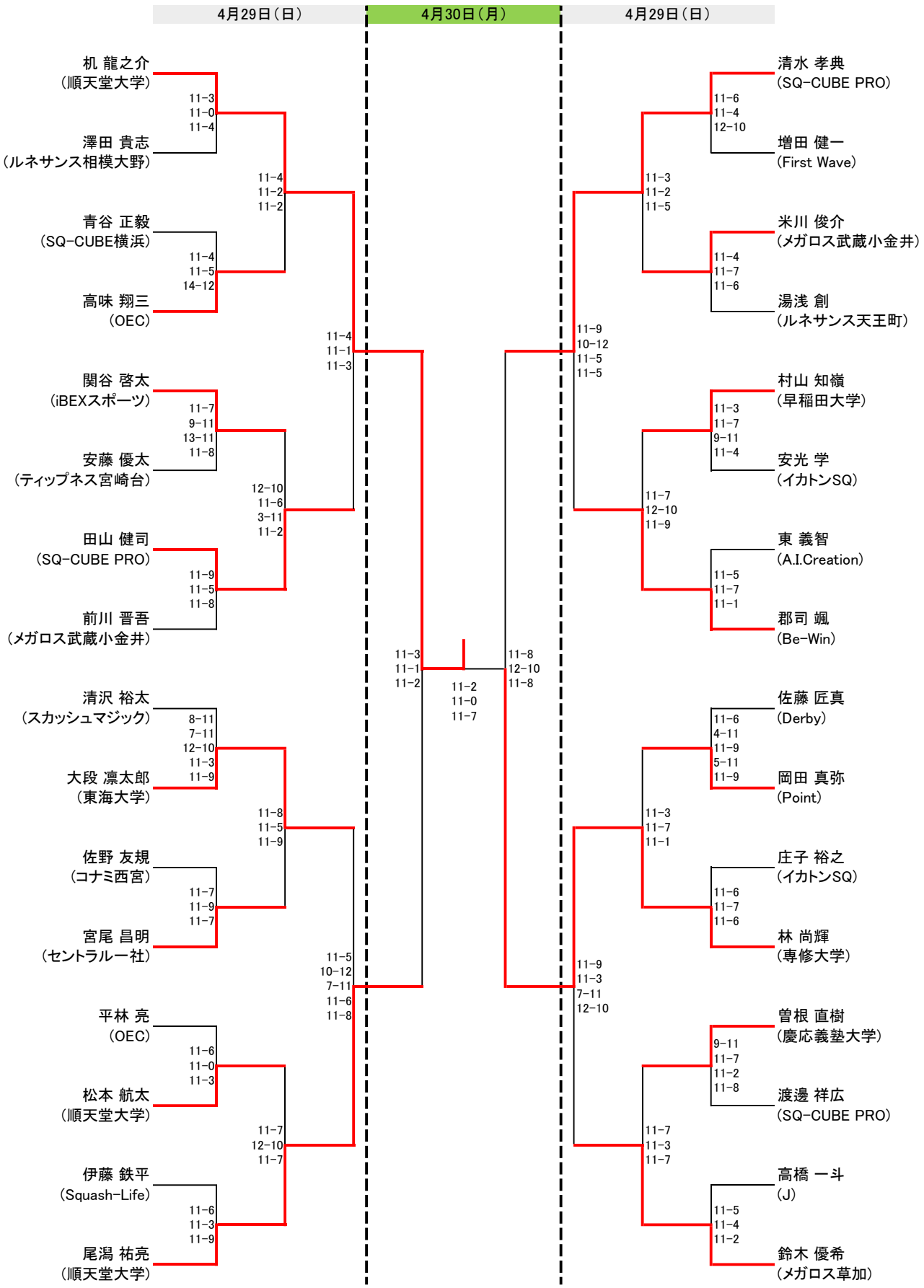
4月29日（日）
4月30日（月）
4月29日（日）
机 龍之介（順天堂大学）
澤田 貴志（ルネサンス相模大野）
11-3 11-0 11-4
青谷 正毅（SQ-CUBE横浜）
高味 翔三（OEC）
11-4 11-5 14-12
11-4 11-2 11-2
関谷 啓太（iBEXスポーツ）
安藤 優太（ティップネス宮崎台）
11-7 9-11 13-11 11-8
田山 健司（SQ-CUBE PRO）
前川 晋吾（メガロス武蔵小金井）
11-9 11-5 11-8
12-10 11-6 3-11 11-2
11-4 11-1 11-3
清沢 裕太（スカッシュマジック）
大段 凛太郎（東海大学）
8-11 7-11 12-10 11-3 11-9
佐野 友規（コナミ西宮）
宮尾 昌明（セントラル一社）
11-7 11-9 11-7
11-8 11-5 11-9
平林 亮（OEC）
松本 航太（順天堂大学）
11-6 11-0 11-3
伊藤 鉄平（Squash-Life）
尾潟 祐亮（順天堂大学）
11-6 11-3 11-9
11-7 12-10 11-7
11-5 10-12 7-11 11-6 11-8
11-3 11-1 11-2
11-2 11-0 11-7
清水 孝典（SQ-CUBE PRO）
増田 健一（First Wave）
11-6 11-4 12-10
米川 俊介（メガロス武蔵小金井）
湯浅 創（ルネサンス天王町）
11-4 11-7 11-6
11-3 11-2 11-5
村山 知嶺（早稲田大学）
安光 学（イカトンSQ）
11-3 11-7 9-11 11-4
東 義智（A.I.Creation）
郡司 颯（Be-Win）
11-5 11-7 11-1
11-7 12-10 11-9
11-9 10-12 11-5 11-5
佐藤 匠真（Derby）
岡田 真弥（Point）
11-6 4-11 11-9 5-11 11-9
庄子 裕之（イカトンSQ）
林 尚輝（専修大学）
11-6 11-7 11-6
11-3 11-7 11-1
曽根 直樹（慶応義塾大学）
渡邊 祥広（SQ-CUBE PRO）
9-11 11-7 11-2 11-8
高橋 一斗（J）
鈴木 優希（メガロス草加）
11-5 11-4 11-2
11-7 11-3 11-7
11-9 11-3 7-11 12-10
11-8 12-10 11-8

選手権男子予選(1/2) 全て4月28日(土)

相川 聖司
(コナミ西宮)

松井 啓徒
(鋸南クロススポーツクラブ)

11-3
11-3

永野 靖雄
(フォーラス)

11-5
11-6

金木 礼仁
(鋸南クロススポーツクラブ)

11-0
11-1

渡辺 裕
(セントラル青砥)

11-5
11-6

澤田 貴志
(ルネサンス相模大野)

11-5
6-11
11-8

32

鈴木 一輝
(Be-Win)

青山 正昭
(グラン恵比寿)

W.O

11-1
11-2

大段 凛太郎
(東海大学)

徳原 優輝
(セントラル広島)

9-11
11-8
11-2

ALBANI ROBERT
(ティップネス宮崎台)

11-9
9-11
11-3

大久保 佳晃
(早稲田大学)

11-7
11-4

28

青谷 正毅
(SQ-CUBE横浜)

9-11
11-4
11-4

妻鹿 敏也
(ルネサンス東久留米)

11-8
11-3

平野 蓮
(鋸南クロススポーツクラブ)

永田 順久
(エスポ)

11-5
11-9

高橋 司
(ティップネス宮崎台)

11-6
11-9

松原 海斗
(順天堂大学)

11-3
11-1

小助川 展昌
(ルネサンス相模大野)

11-7
11-5

17

河原 健一
(セントラル用賀)

森 亨行
(First Wave)

W.O

12-10
11-4

金子 義人
(Team KAWAGOE)

西村 直高
(ルネサンス相模大野)

11-4
11-3

三角 陸斗
(早稲田大学)

良本 典優
(早稲田大学)

11-6
11-2

佐野 友規
(コナミ西宮)

11-5
11-5

11-4
11-5

21

安藤 優太
(ティップネス宮崎台)

11-3
11-4

前田 惇也
(早稲田大学)

11-8
9-11
11-3

五百住 守
(順天堂大学)

乙戸 信秀
(ルネサンス東久留米)

11-4
11-4

小堀 雅斗
(明治大学)

11-7
11-5

渋澤 直希
(コナミ西宮)

11-8
11-2

24

松本 航太
(順天堂大学)

鈴木 公人
(セントラル稲毛海岸)

11-2
11-2

11-4
11-7

前川 颯太
(SQMアカデミー)

伊藤 和之
(ティップネス宮崎台)

11-3
11-4

大野 知勇
(ルネサンス天王町)

11-7
11-7

Richard Johns
(OEC)

11-5
11-5

澤田 泰宏
(ルネサンス東久留米)

11-8
11-4

20

田山 健司
(SQ-CUBE PRO)

尼田 羚
(オリオリクラブ)

11-3
11-5

11-8
11-9

長久保 勝彦
(SQ-CUBE横浜)

高橋 徹
(SQ-CUBE横浜)

11-8
11-6

大西 暖
(学習院大学)

11-7
11-7

福森 智哉
(セントラル新三郷)

11-4
11-7

25

八島 渉
(イカトンSQ)

黒崎 信貴
(T.I.M.)

11-6
11-5

11-6
11-2

木村 真
(ルネサンス大分)

安藤 実
(セントラル新浦安)

11-8
14-12

塚原 柊翔
(SQ-CUBEさいたま)

11-2
11-4

伊藤 鉄平
(Squash-Life)

11-8
11-4

29

選手権男子予選(2/2)　全て4月28日（土）

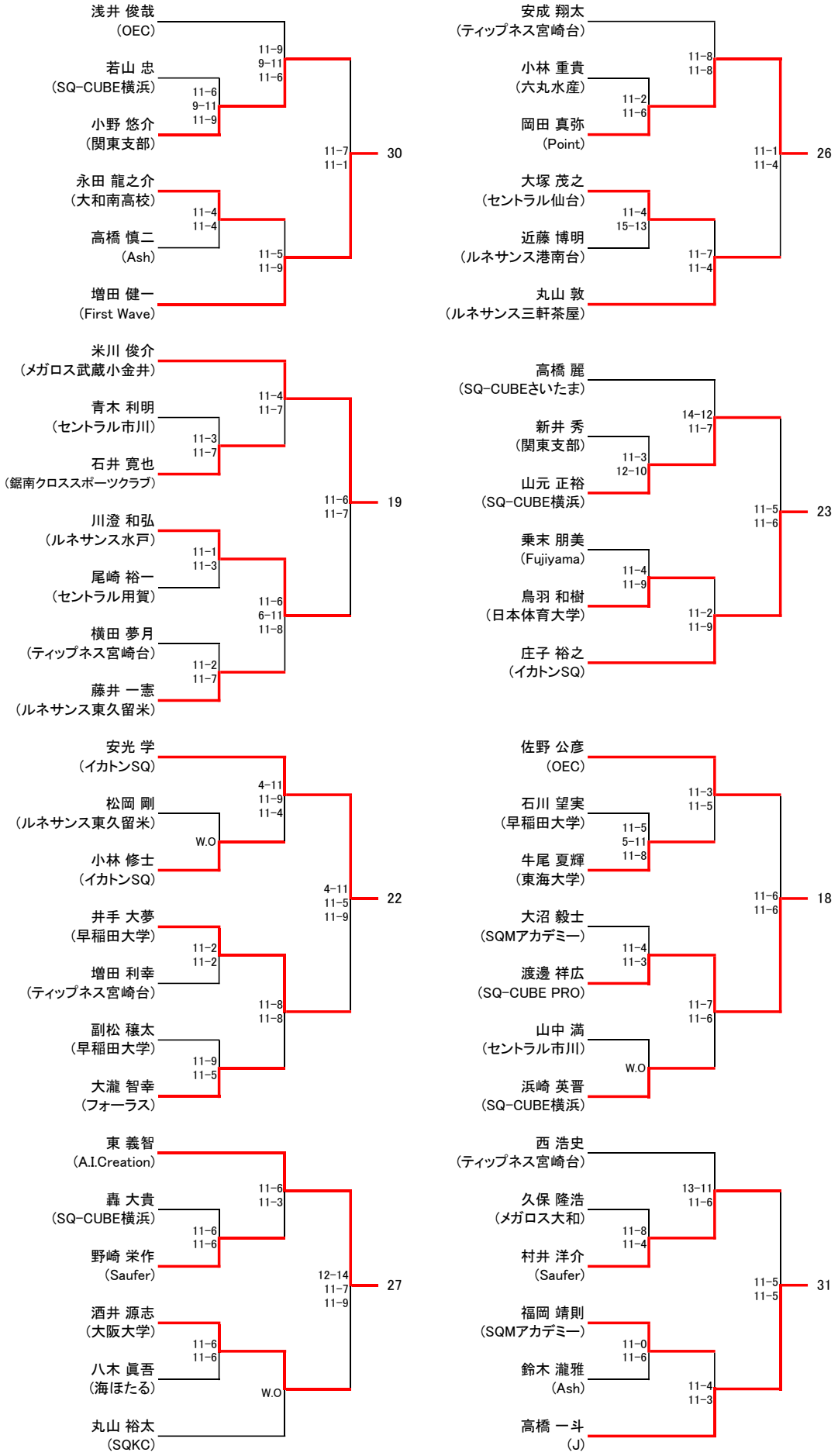

フレンドA女子

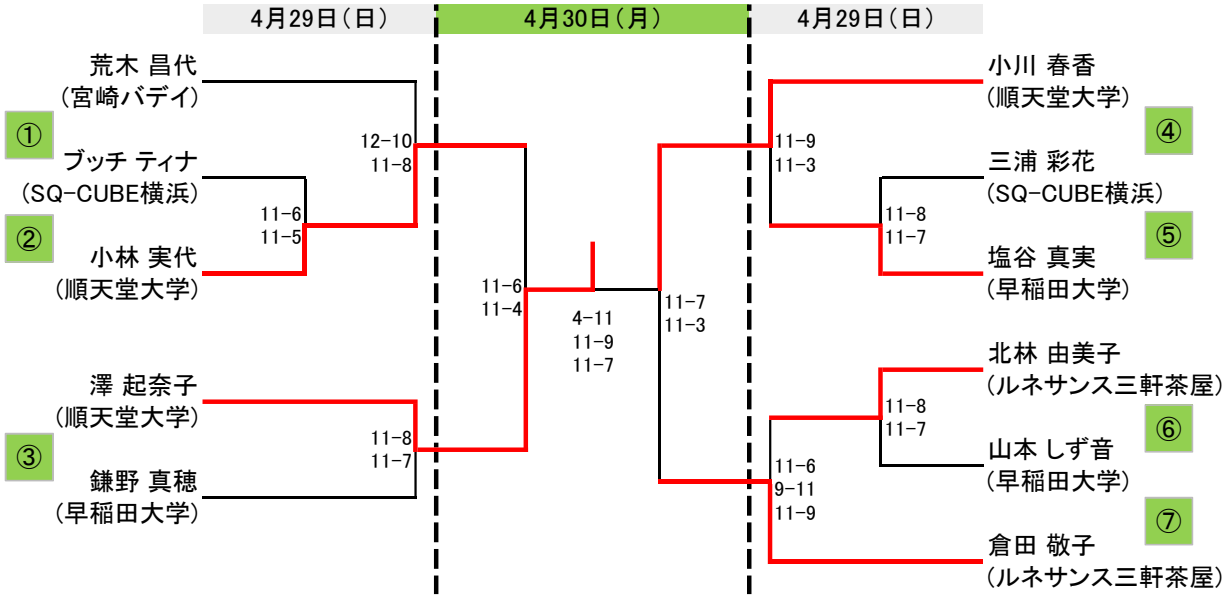
4月29日（日）
4月30日（月）
4月29日（日）
荒木 昌代
（宮崎バデイ）
①
ブッチ ティナ
（SQ-CUBE横浜）
②
小林 実代
（順天堂大学）
澤 起奈子
（順天堂大学）
③
鎌野 真穂
（早稲田大学）
12-10
11-8
11-6
11-5
11-8
11-7
11-6
11-4
4-11
11-9
11-7
11-7
11-3
11-9
11-3
11-8
11-7
11-8
11-7
11-6
9-11
11-9
小川 春香
（順天堂大学）
④
三浦 彩花
（SQ-CUBE横浜）
⑤
塩谷 真実
（早稲田大学）
北林 由美子
（ルネサンス三軒茶屋）
⑥
山本 しず音
（早稲田大学）
⑦
倉田 敬子
（ルネサンス三軒茶屋）

フレンドA男子

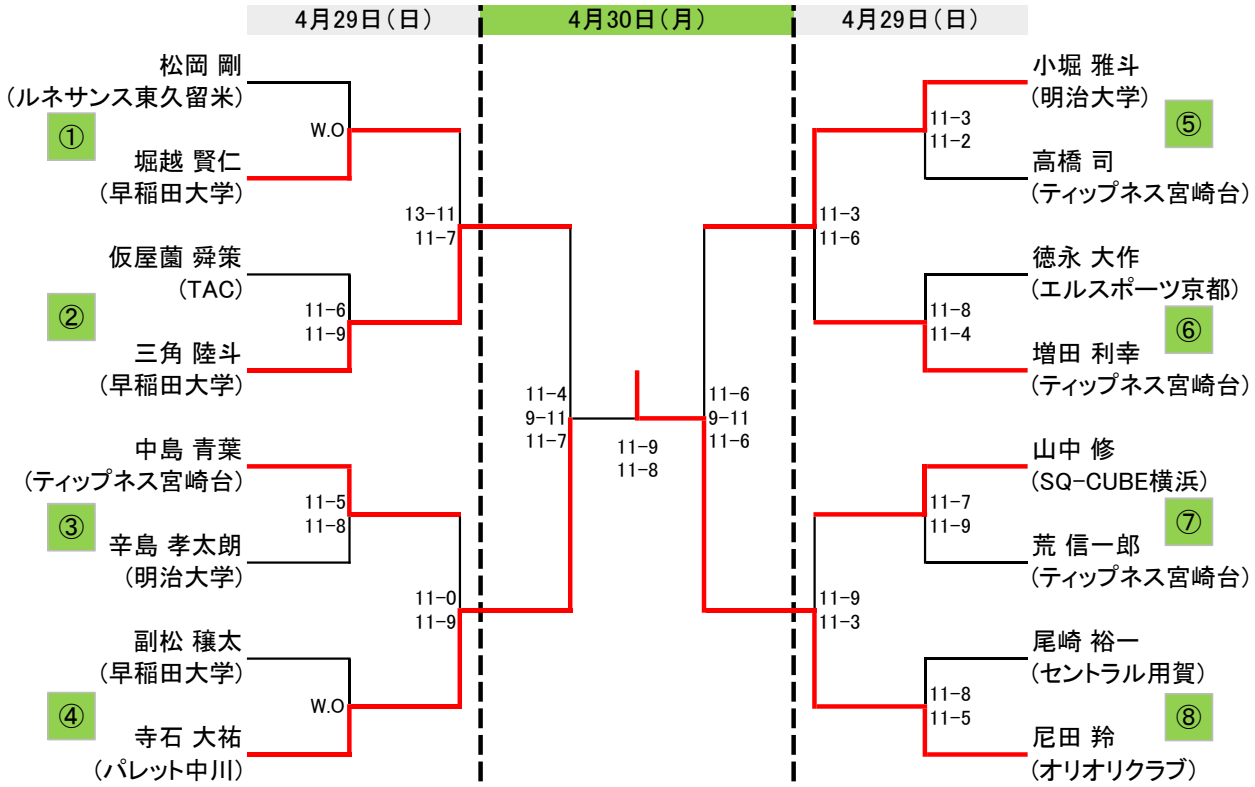
4月29日（日）
4月30日（月）
4月29日（日）
松岡 剛
（ルネサンス東久留米）
①
堀越 賢仁
（早稲田大学）
W.O
仮屋薗 舜策
（TAC）
②
三角 陸斗
（早稲田大学）
11−6
11−9
13−11
11−7
中島 青葉
（ティップネス宮崎台）
③
辛島 孝太朗
（明治大学）
11−5
11−8
副松 穣太
（早稲田大学）
④
寺石 大祐
（パレット中川）
W.O
11−0
11−9
11−4
9−11
11−7
11−9
11−8
11−6
9−11
11−6
小堀 雅斗
（明治大学）
⑤
高橋 司
（ティップネス宮崎台）
11−3
11−2
11−3
11−6
徳永 大作
（エルスポーツ京都）
⑥
増田 利幸
（ティップネス宮崎台）
11−8
11−4
山中 修
（SQ−CUBE横浜）
⑦
荒 信一郎
（ティップネス宮崎台）
11−7
11−9
11−9
11−3
尾崎 裕一
（セントラル用賀）
⑧
尼田 羚
（オリオリクラブ）
11−8
11−5

フレンドB女子

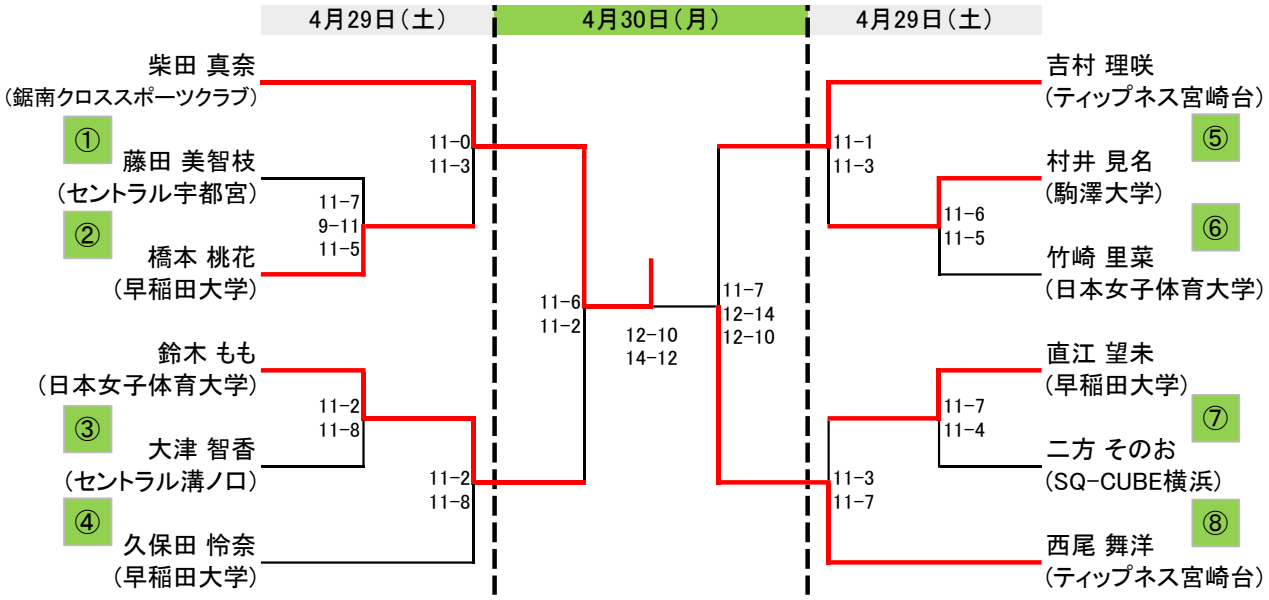
4月29日（土）
4月30日（月）
4月29日（土）
柴田 真奈
（鋸南クロススポーツクラブ）
①
藤田 美智枝
（セントラル宇都宮）
②
橋本 桃花
（早稲田大学）
鈴木 もも
（日本女子体育大学）
③
大津 智香
（セントラル溝ノ口）
④
久保田 怜奈
（早稲田大学）
11-0
11-3
11-7
9-11
11-5
11-2
11-8
11-2
11-8
11-6
11-2
12-10
14-12
11-7
12-14
12-10
11-1
11-3
11-6
11-5
11-7
11-4
11-3
11-7
吉村 理咲
（ティップネス宮崎台）
⑤
村井 見名
（駒澤大学）
⑥
竹崎 里菜
（日本女子体育大学）
直江 望未
（早稲田大学）
⑦
二方 そのお
（SQ-CUBE横浜）
⑧
西尾 舞洋
（ティップネス宮崎台）

フレンドB男子

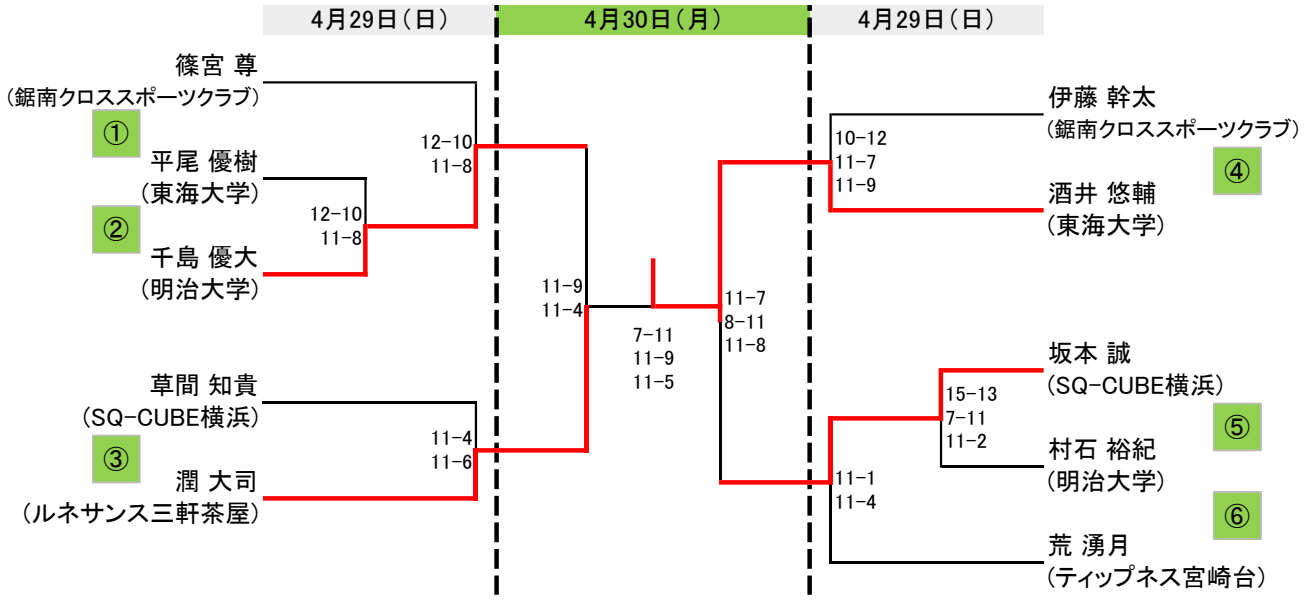
4月29日（日）
4月30日（月）
4月29日（日）
篠宮 尊
（鋸南クロススポーツクラブ）
①
平尾 優樹
（東海大学）
②
千島 優大
（明治大学）
草間 知貴
（SQ-CUBE横浜）
③
潤 大司
（ルネサンス三軒茶屋）
12-10
11-8
12-10
11-8
11-4
11-6
11-9
11-4
7-11
11-9
11-5
11-7
8-11
11-8
10-12
11-7
11-9
伊藤 幹太
（鋸南クロススポーツクラブ）
④
酒井 悠輔
（東海大学）
15-13
7-11
11-2
坂本 誠
（SQ-CUBE横浜）
⑤
村石 裕紀
（明治大学）
⑥
11-1
11-4
荒 湧月
（ティップネス宮崎台）

Under13男子　全て4月30日（月）

	1回戦	2回戦	順位決定戦
篠宮 尊 （鋸南クロススポーツクラブ）	**篠宮　尊**	**（3）13:20** **篠宮** VS 山中 11-5 11-4	**（6）15:00** **篠宮** VS 荒 11-4 11-2
山中　一輝 （SQ-CUBE横浜）	**（1）10:00** **山中** VS 須田 11-6 11-9	**（4）13:40** 加納 VS **荒** 11-9 3-11 8-11	**（7）14:40** 山中 VS **加納** 12-10 8-11 3-11
須田　悠哉 （ティップネス宮崎台）			
加納　成海 （スパ白金）	**（2）10:00** **加納** VS 伊藤 11-8 9-11 11-6	**（5）14:00** **須田** VS 伊藤 7-11 11-7 11-6	
伊藤　啓太 （鋸南クロススポーツクラブ）			
	荒　湧月		
荒　湧月 （ティップネス宮崎台）			

優勝	篠宮　尊 鋸南クロススポーツクラブ
準優勝	荒　湧月 ティップネス宮崎台
3位	加納　成海 スパ白金
4位	山中　一輝 SQ-CUBE横浜
5位	須田　悠哉 ティップネス宮崎台
6位	伊藤　啓太 鋸南クロススポーツクラブ

Under17女子　全て4月30日（月）

	1回戦	2回戦	順位決定戦		
佐藤 舞雪 （Ash）	**佐藤　舞雪**	**（3）13:20** **佐藤** VS 西尾 11-5 11-4	**（6）15:00** **佐藤** VS 鈴木（愛） 11-8 11-3	優勝	佐藤　舞雪 Ash
				準優勝	鈴木　愛海 鋸南クロススポーツクラブ
柴田　真奈 （鋸南クロススポーツクラブ）	**（1）10:00** 柴田 VS **西尾** 11-7 9-11 12-14	**（4）13:40** **鈴木（愛）** VS 鈴木（音） 11-3 11-4	**（7）14:40** 西尾 VS **鈴木（音）** 5-11 4-11	3位	鈴木　音色 ティップネス宮崎台
西尾　舞洋 （ティップネス宮崎台）				4位	西尾　舞洋 ティップネス宮崎台
鈴木　愛海 （鋸南クロススポーツクラブ）	**（2）10:00** **鈴木（愛）** VS 渡辺 11-5 11-9	**（5）14:00** **柴田** VS 渡辺 11-7 11-3		5位	柴田　真奈 鋸南クロススポーツクラブ
渡辺　音彩 （開桜小学校）				6位	渡辺　音彩 開桜小学校
	鈴木　音色				
鈴木　音色 （ティップネス宮崎台）					

Under17男子　全て4月30日（月）

	1回戦	2回戦	順位決定戦		
松岡　大起 （セントラル新浦安） 横田　夢月 （ティップネス宮崎台）	(1)10:00 **松岡** VS 横田 11-4 11-6	(5)13:40 **松岡** VS 塚原 11-5 11-4	(9)15:20 松岡 VS **松井** 5-11 3-11	優勝 準優勝	松井　啓徒 鋸南クロススポーツクラブ 松岡　大起 セントラル新浦安
鈴木　瀧雅 （Ash） 塚原 柊翔 （SQ-CUBEさいたま）	(2)10:00 鈴木 VS **塚原** 6-11 6-11	(6)13:40 **松井** VS 尼田 13-11 10-12 12-10	(10)15:20 **塚原** VS 尼田 3-11 11-8 11-8	3位 4位	塚原　柊翔 SQ-CUBEさいたま 尼田　羚 オリオリクラブ
松井　啓徒 （鋸南クロススポーツクラブ） 中島　青葉 （ティップネス宮崎台）	(3)10:20 **松井** VS 中島 11-8 11-4	(7)14:00 **鈴木** VS 中島 11-9 11-8	(11)15:00 **鈴木** VS 横田 11-6 11-5	5位 6位	鈴木　瀧雅 Ash 横田　夢月 ティップネス宮崎台
伊藤　幹太 （鋸南クロススポーツクラブ） 尼田　羚 （オリオリクラブ）	(4)10:20 伊藤 VS **尼田** 8-11 11-9 9-11	(8)14:00 **横田** VS 伊藤 11-9 11-9	(12)14:40 **中島** VS 伊藤 11-8 11-8	7位 8位	中島　青葉 ティップネス宮崎台 伊藤　幹太 鋸南クロススポーツクラブ

Over35女子

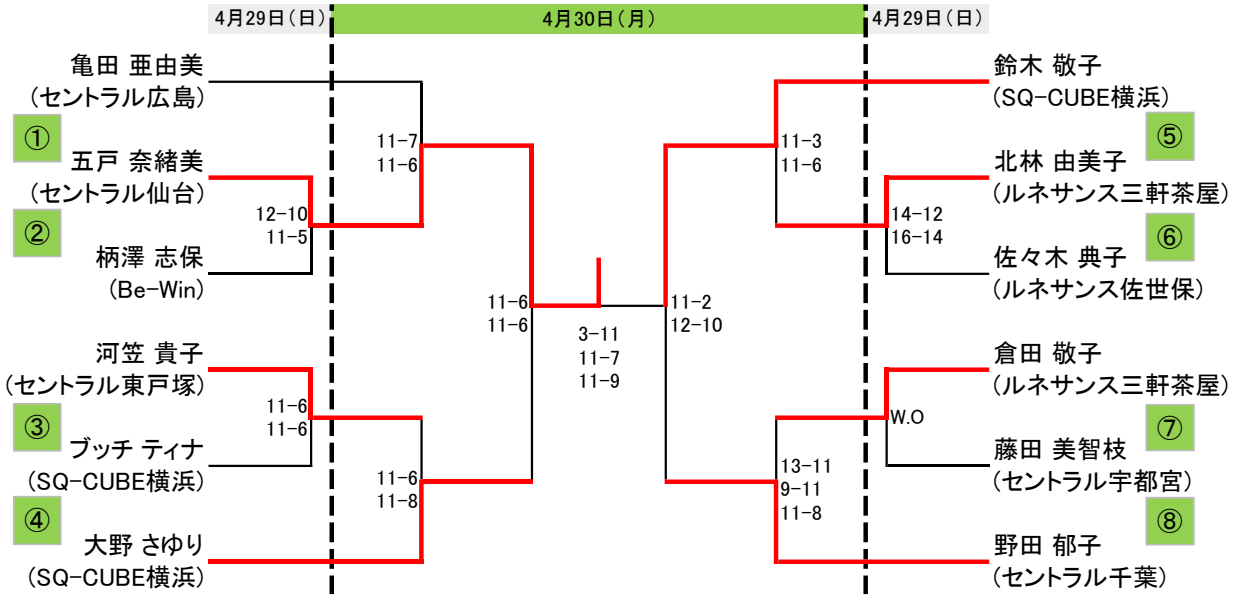
4月29日（日）
4月30日（月）
4月29日（日）
亀田 亜由美
（セントラル広島）
①
五戸 奈緒美
（セントラル仙台）
②
柄澤 志保
（Be-Win）
河笠 貴子
（セントラル東戸塚）
③
ブッチ ティナ
（SQ-CUBE横浜）
④
大野 さゆり
（SQ-CUBE横浜）
12-10
11-5
11-7
11-6
11-6
11-6
11-6
11-6
11-6
11-8
3-11
11-7
11-9
11-2
12-10
11-3
11-6
14-12
16-14
W.O
13-11
9-11
11-8
鈴木 敬子
（SQ-CUBE横浜）
⑤
北林 由美子
（ルネサンス三軒茶屋）
⑥
佐々木 典子
（ルネサンス佐世保）
倉田 敬子
（ルネサンス三軒茶屋）
⑦
藤田 美智枝
（セントラル宇都宮）
⑧
野田 郁子
（セントラル千葉）

Over35男子

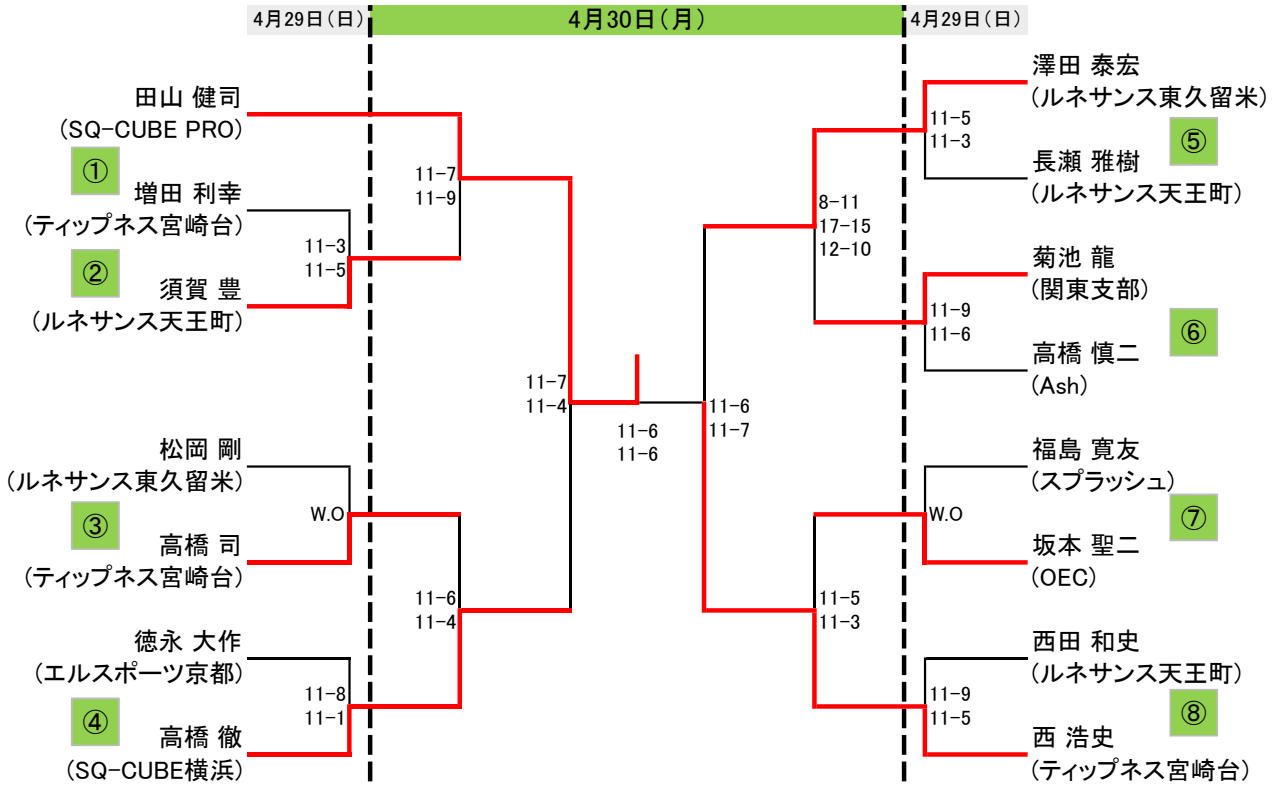
4月29日（日）
4月30日（月）
4月29日（日）
田山 健司
（SQ-CUBE PRO）
①
増田 利幸
（ティップネス宮崎台）
②
須賀 豊
（ルネサンス天王町）
松岡 剛
（ルネサンス東久留米）
③
高橋 司
（ティップネス宮崎台）
徳永 大作
（エルスポーツ京都）
④
高橋 徹
（SQ-CUBE横浜）
澤田 泰宏
（ルネサンス東久留米）
⑤
長瀬 雅樹
（ルネサンス天王町）
菊池 龍
（関東支部）
⑥
高橋 慎二
（Ash）
福島 寛友
（スプラッシュ）
⑦
坂本 聖二
（OEC）
西田 和史
（ルネサンス天王町）
⑧
西 浩史
（ティップネス宮崎台）
11-3
11-5
11-7
11-9
W.O
11-6
11-4
11-8
11-1
11-7
11-4
11-6
11-6
11-6
11-7
11-5
11-3
8-11
17-15
12-10
W.O
11-5
11-3
11-9
11-5
11-9
11-6