選手権女子本戦

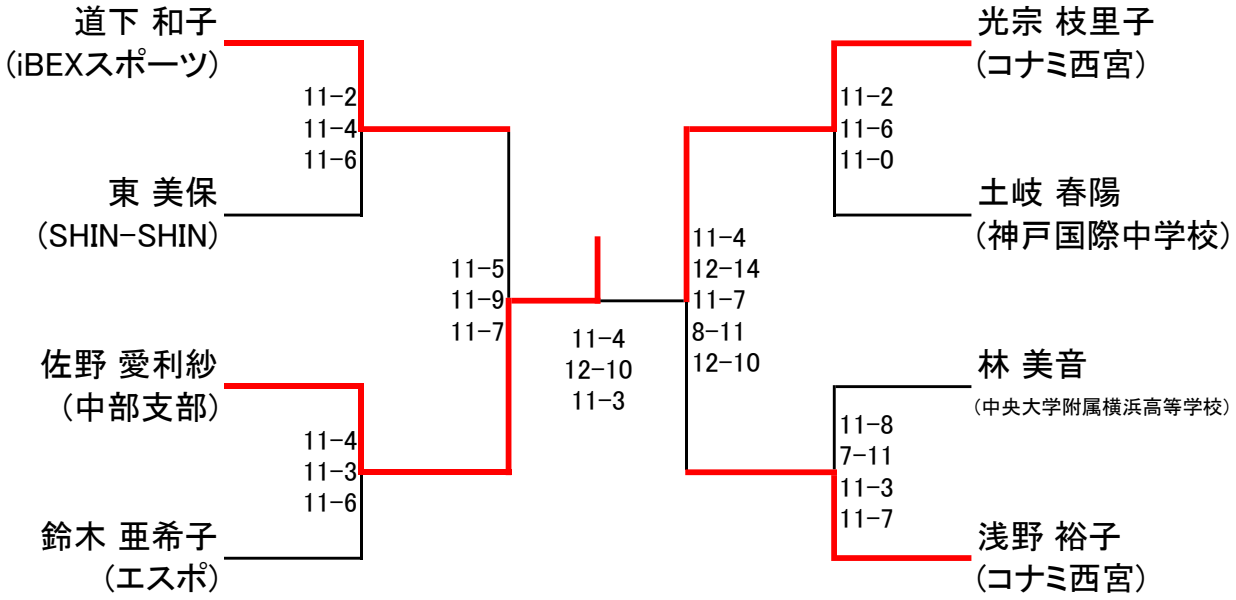
道下 和子
(iBEXスポーツ)
東 美保
(SHIN-SHIN)
佐野 愛利紗
(中部支部)
鈴木 亜希子
(エスポ)
11-2
11-4
11-6
11-4
11-3
11-6
11-5
11-9
11-7
11-4
12-10
11-3
11-4
12-14
11-7
8-11
12-10
光宗 枝里子
(コナミ西宮)
土岐 春陽
(神戸国際中学校)
林 美音
(中央大学附属横浜高等学校)
浅野 裕子
(コナミ西宮)
11-2
11-6
11-0
11-8
7-11
11-3
11-7

選手権男子本戦

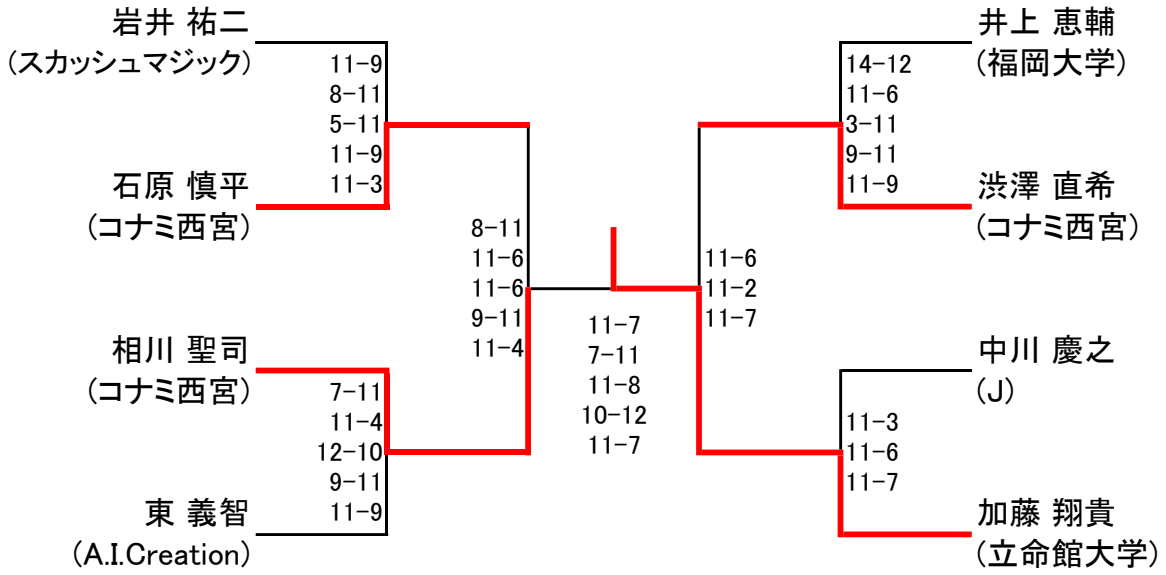
岩井 祐二
（スカッシュマジック）
11-9
8-11
5-11
11-9
11-3
石原 慎平
（コナミ西宮）
相川 聖司
（コナミ西宮）
7-11
11-4
12-10
9-11
11-9
東 義智
（A.I.Creation）
8-11
11-6
11-6
9-11
11-4
11-7
7-11
11-8
10-12
11-7
11-6
11-2
11-7
井上 恵輔
（福岡大学）
14-12
11-6
3-11
9-11
11-9
渋澤 直希
（コナミ西宮）
中川 慶之
（J）
11-3
11-6
11-7
加藤 翔貴
（立命館大学）

選手権女子予選

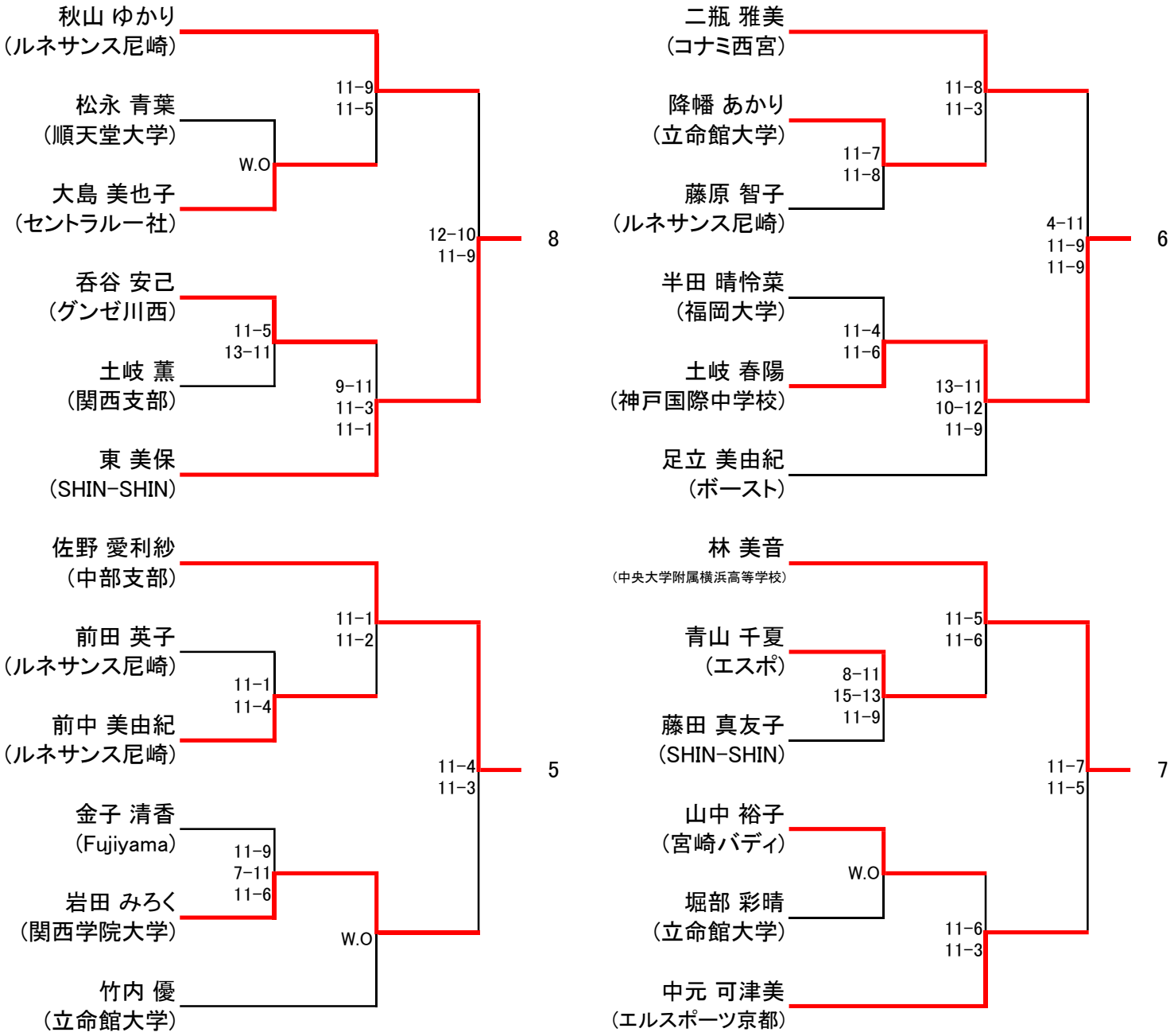
秋山 ゆかり
（ルネサンス尼崎）
松永 青葉
（順天堂大学）
大島 美也子
（セントラルー社）
呑谷 安己
（グンゼ川西）
土岐 薫
（関西支部）
東 美保
（SHIN-SHIN）
11-9
11-5
W.O
11-5
13-11
9-11
11-3
11-1
12-10
11-9
8
二瓶 雅美
（コナミ西宮）
降幡 あかり
（立命館大学）
藤原 智子
（ルネサンス尼崎）
半田 晴怜菜
（福岡大学）
土岐 春陽
（神戸国際中学校）
足立 美由紀
（ボースト）
11-8
11-3
11-7
11-8
11-4
11-6
13-11
10-12
11-9
4-11
11-9
11-9
6
佐野 愛利紗
（中部支部）
前田 英子
（ルネサンス尼崎）
前中 美由紀
（ルネサンス尼崎）
金子 清香
（Fujiyama）
岩田 みろく
（関西学院大学）
竹内 優
（立命館大学）
11-1
11-2
11-1
11-4
11-9
7-11
11-6
W.O
11-4
11-3
5
林 美音
（中央大学附属横浜高等学校）
青山 千夏
（エスポ）
藤田 真友子
（SHIN-SHIN）
山中 裕子
（宮崎バディ）
堀部 彩晴
（立命館大学）
中元 可津美
（エルスポーツ京都）
11-5
11-6
8-11
15-13
11-9
W.O
11-6
11-3
11-7
11-5
7

選手権男子予選

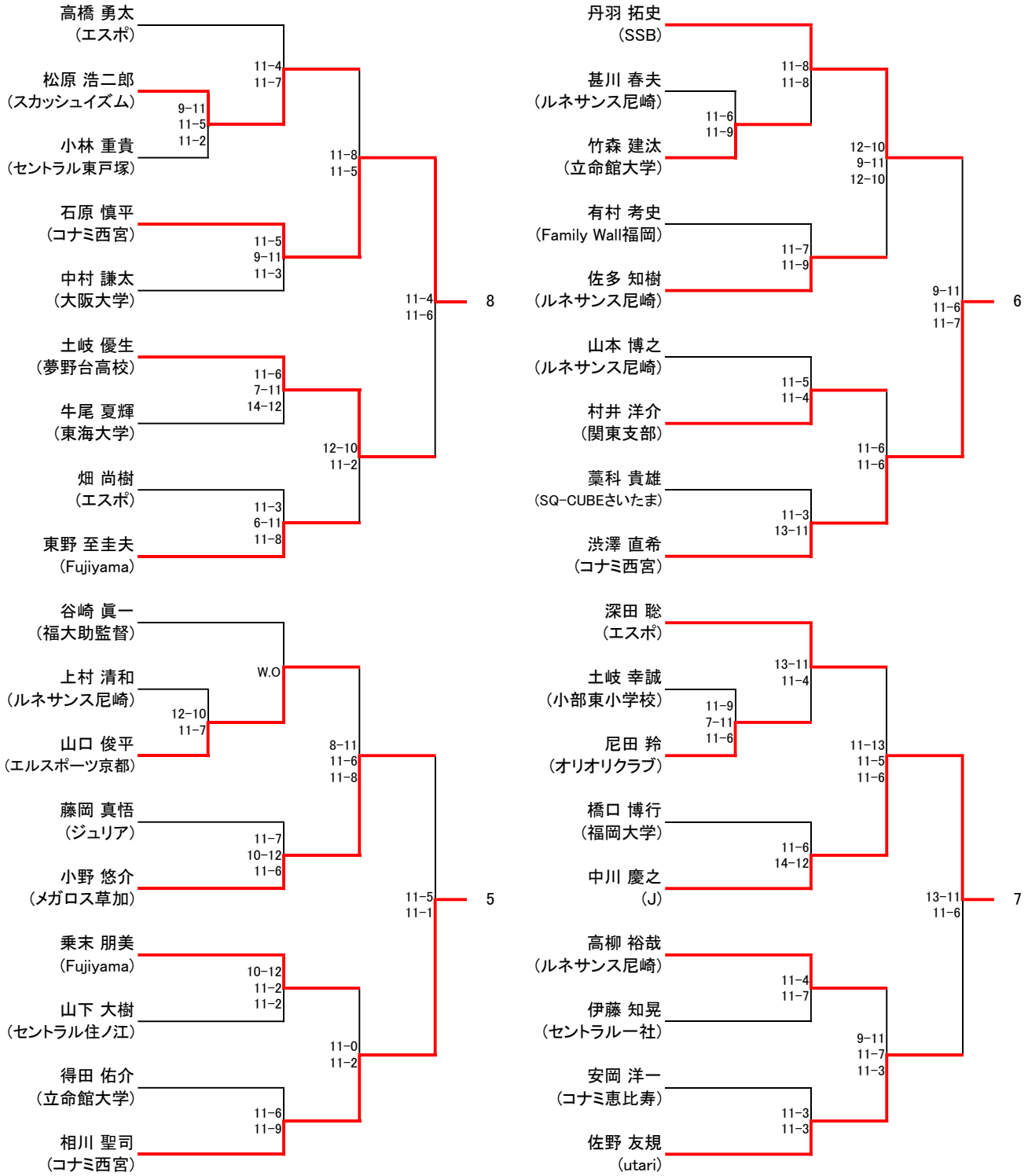
高橋 勇太
(エスポ)
松原 浩二郎
(スカッシュイズム)
小林 重貴
(セントラル東戸塚)
石原 慎平
(コナミ西宮)
中村 謙太
(大阪大学)
土岐 優生
(夢野台高校)
牛尾 夏輝
(東海大学)
畑 尚樹
(エスポ)
東野 至圭夫
(Fujiyama)
11-4
11-7
9-11
11-5
11-2
11-8
11-5
11-5
9-11
11-3
11-4
11-6
11-6
7-11
14-12
12-10
11-2
11-3
6-11
11-8
8
丹羽 拓史
(SSB)
甚川 春夫
(ルネサンス尼崎)
竹森 建汰
(立命館大学)
有村 考史
(Family Wall福岡)
佐多 知樹
(ルネサンス尼崎)
山本 博之
(ルネサンス尼崎)
村井 洋介
(関東支部)
藁科 貴雄
(SQ-CUBEさいたま)
渋澤 直希
(コナミ西宮)
11-8
11-8
11-6
11-9
12-10
9-11
12-10
11-7
11-9
9-11
11-6
11-7
11-5
11-4
11-6
11-6
11-3
13-11
6
谷崎 眞一
(福大助監督)
上村 清和
(ルネサンス尼崎)
山口 俊平
(エルスポーツ京都)
藤岡 真悟
(ジュリア)
小野 悠介
(メガロス草加)
乗末 朋美
(Fujiyama)
山下 大樹
(セントラル住ノ江)
得田 佑介
(立命館大学)
相川 聖司
(コナミ西宮)
W.O
12-10
11-7
8-11
11-6
11-8
11-7
10-12
11-6
11-5
11-1
10-12
11-2
11-2
11-0
11-2
11-6
11-9
5
深田 聡
(エスポ)
土岐 幸誠
(小部東小学校)
尼田 羚
(オリオリクラブ)
橋口 博行
(福岡大学)
中川 慶之
(J)
高柳 裕哉
(ルネサンス尼崎)
伊藤 知晃
(セントラル一社)
安岡 洋一
(コナミ恵比寿)
佐野 友規
(utari)
13-11
11-4
11-9
7-11
11-6
11-13
11-5
11-6
11-6
14-12
13-11
11-6
11-4
11-7
9-11
11-7
11-3
11-3
11-3
7

フレンド女子A

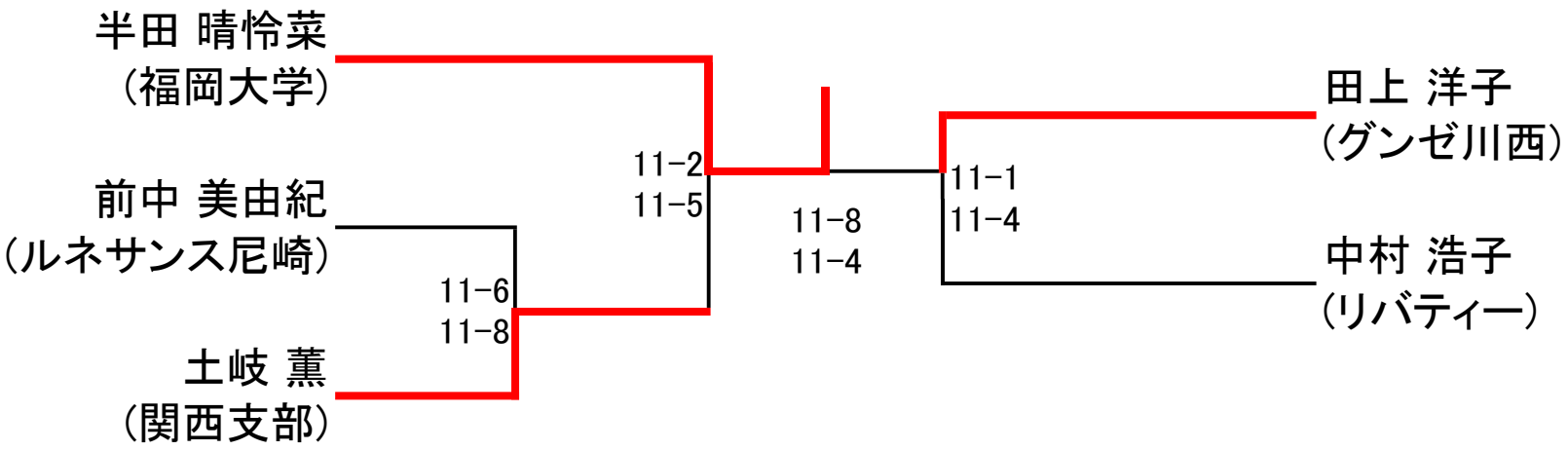
半田 晴怜菜
（福岡大学）
前中 美由紀
（ルネサンス尼崎）
土岐 薫
（関西支部）
11−6
11−8
11−2
11−5
11−8
11−4
11−1
11−4
田上 洋子
（グンゼ川西）
中村 浩子
（リバティー）

フレンド男子A

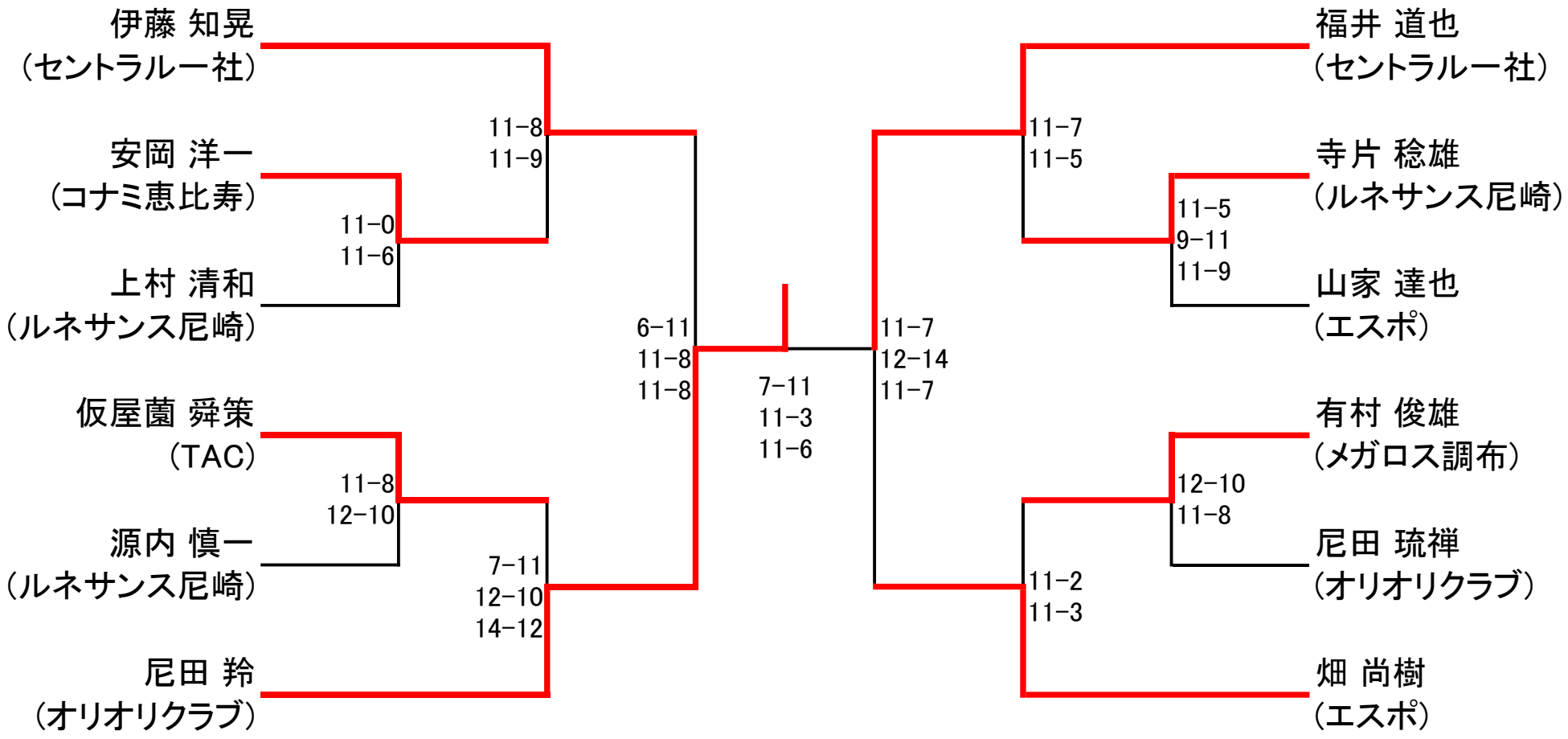
伊藤 知晃
（セントラル一社）
安岡 洋一
（コナミ恵比寿）
上村 清和
（ルネサンス尼崎）
仮屋薗 舜策
（TAC）
源内 慎一
（ルネサンス尼崎）
尼田 羚
（オリオリクラブ）
11−8
11−9
11−0
11−6
11−8
12−10
7−11
12−10
14−12
6−11
11−8
11−8
7−11
11−3
11−6
11−7
12−14
11−7
11−7
11−5
11−5
9−11
11−9
12−10
11−8
11−2
11−3
福井 道也
（セントラル一社）
寺片 稔雄
（ルネサンス尼崎）
山家 達也
（エスポ）
有村 俊雄
（メガロス調布）
尼田 琉禅
（オリオリクラブ）
畑 尚樹
（エスポ）

フレンド女子B

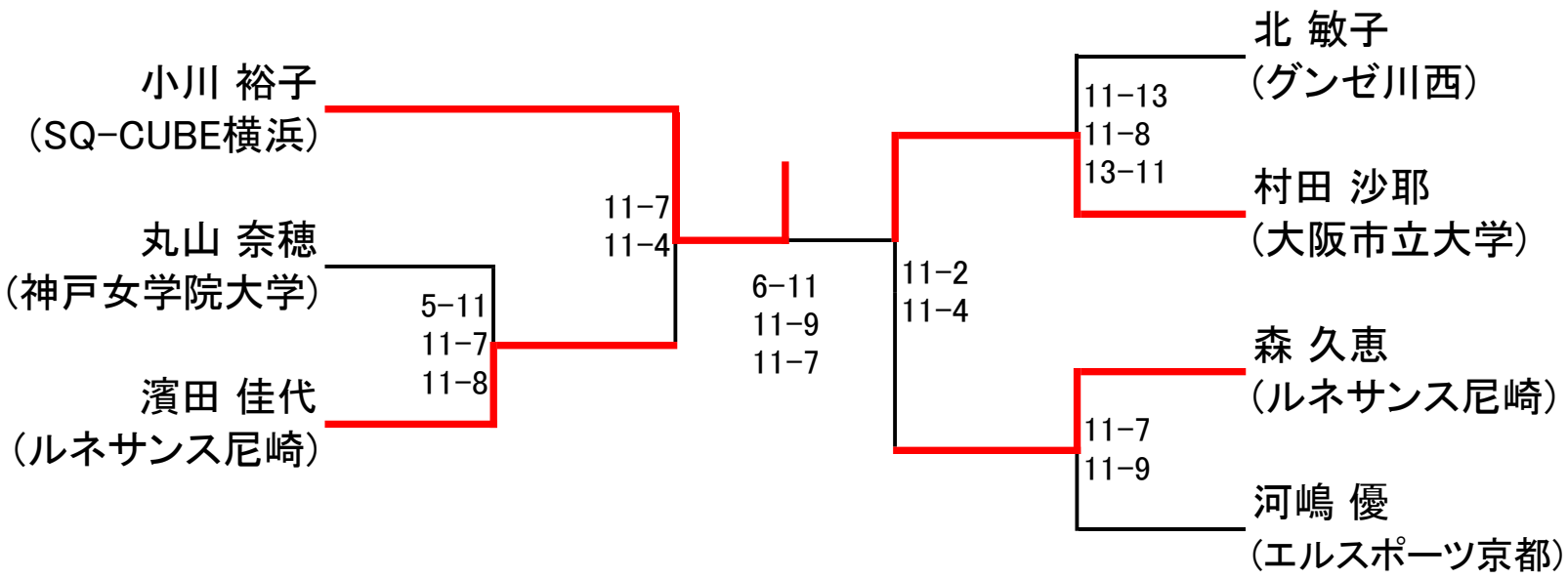
小川 裕子
(SQ-CUBE横浜)
丸山 奈穂
(神戸女学院大学)
濱田 佳代
(ルネサンス尼崎)
5-11
11-7
11-8
11-7
11-4
6-11
11-9
11-7
11-2
11-4
北 敏子
(グンゼ川西)
村田 沙耶
(大阪市立大学)
11-13
11-8
13-11
森 久恵
(ルネサンス尼崎)
河嶋 優
(エルスポーツ京都)
11-7
11-9

フレンド男子B

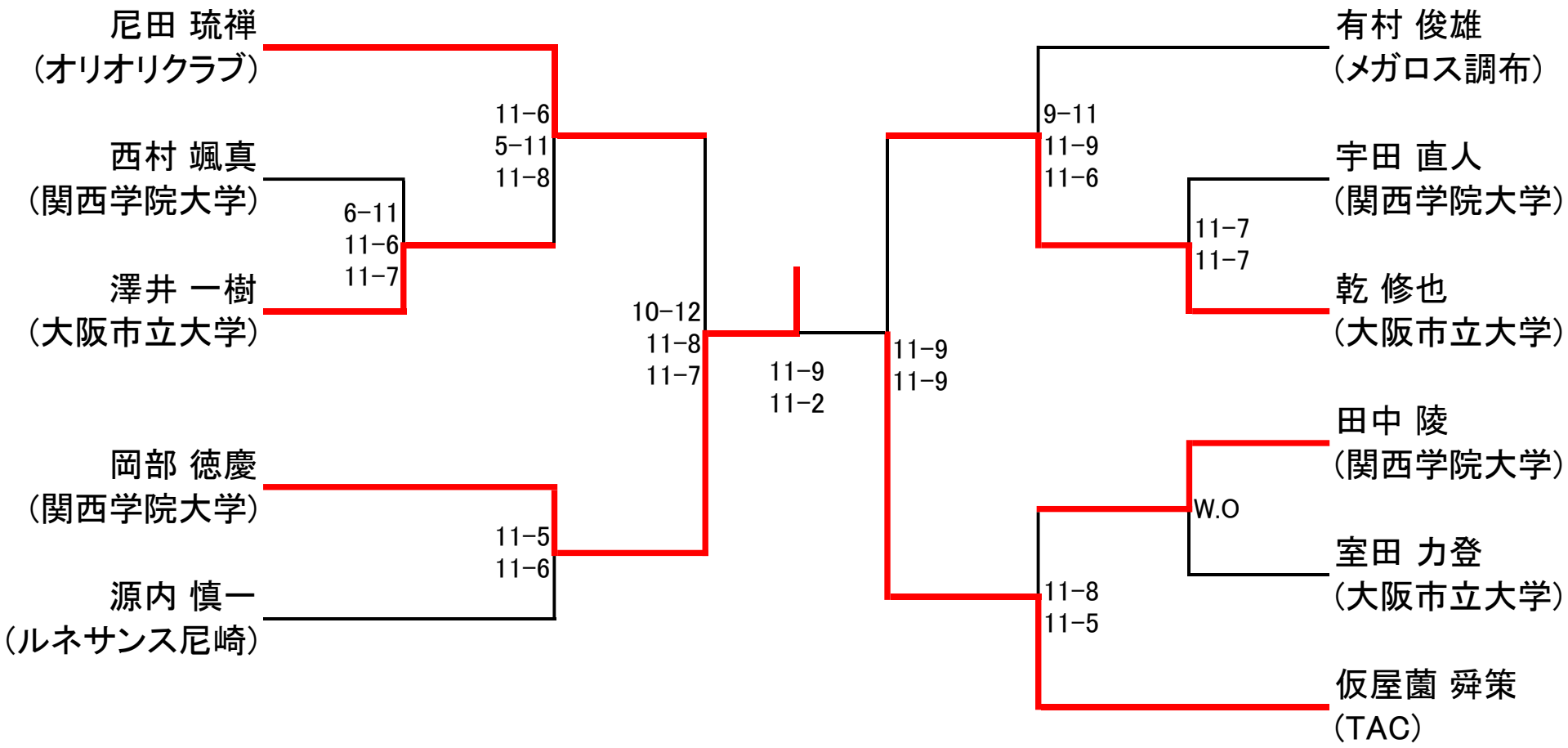
尼田 琉禅
(オリオリクラブ)
西村 颯真
(関西学院大学)
澤井 一樹
(大阪市立大学)
岡部 徳慶
(関西学院大学)
源内 慎一
(ルネサンス尼崎)
6−11
11−6
11−7
11−6
5−11
11−8
11−5
11−6
10−12
11−8
11−7
11−9
11−2
11−9
11−9
9−11
11−9
11−6
11−8
11−5
W.O
11−7
11−7
有村 俊雄
(メガロス調布)
宇田 直人
(関西学院大学)
乾 修也
(大阪市立大学)
田中 陵
(関西学院大学)
室田 力登
(大阪市立大学)
仮屋薗 舜策
(TAC)

新人女子

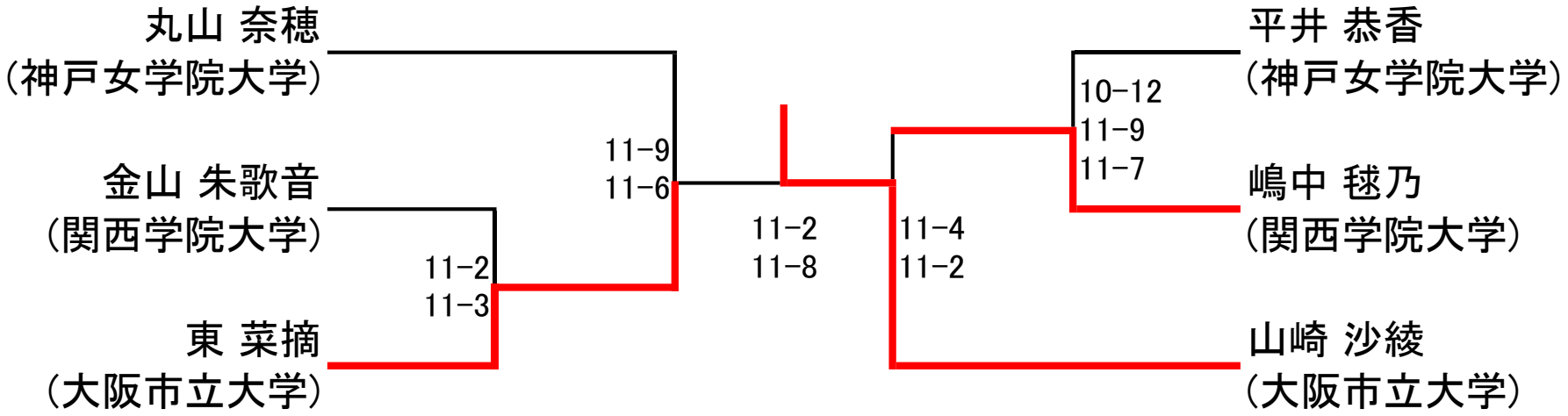
丸山 奈穂
(神戸女学院大学)
金山 朱歌音
(関西学院大学)
東 菜摘
(大阪市立大学)
11−2
11−3
11−9
11−6
11−2
11−8
11−4
11−2
10−12
11−9
11−7
平井 恭香
(神戸女学院大学)
嶋中 毬乃
(関西学院大学)
山崎 沙綾
(大阪市立大学)

新人男子

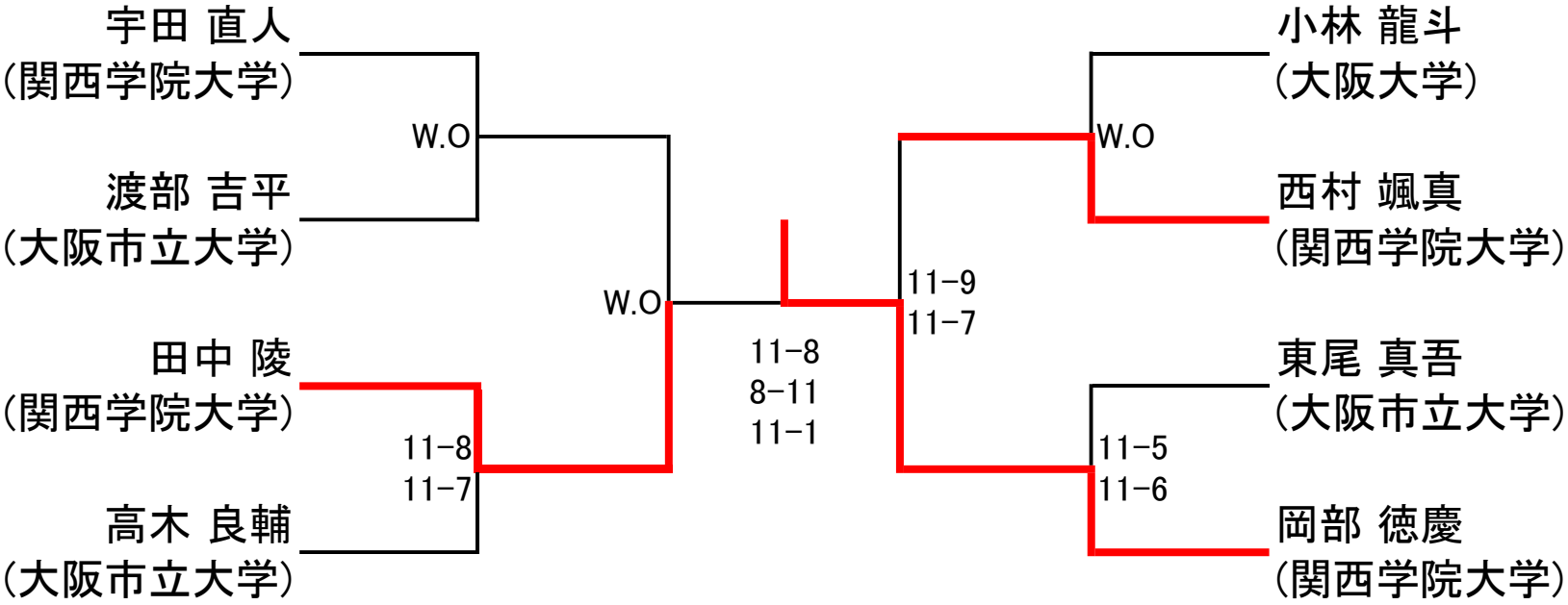
宇田 直人
(関西学院大学)
W.O
渡部 吉平
(大阪市立大学)
W.O
田中 陵
(関西学院大学)
11−8
11−7
高木 良輔
(大阪市立大学)
11−8
8−11
11−1
小林 龍斗
(大阪大学)
W.O
西村 颯真
(関西学院大学)
11−9
11−7
東尾 真吾
(大阪市立大学)
11−5
11−6
岡部 徳慶
(関西学院大学)